H13.3.29
作成

# ヘルハ゜一号葉たばこ移植機　ハ゜ーツリスト

| | | | |
|---|---|---|---|
| NO.1 | KT-1-3YRC | 分類1.(宮丸向け).クローラ関係 | |
| 2 | 〃 | 分類3.(上村向け).クローラ関係 | |
| 3 | 〃 | 分類1.3(宮丸・上村)共通.コウシャフ゛アームカンヒ゛ | |
| 4 | 〃 | 分類1.3(宮丸・上村)共通.シリンタ゛スタント゛ | |
| 5 | 〃 | 分類1.2.3共通.ユアツソウチ　カンヒ゛ | |
| 6 | KT-1-3Y | (上村向け).ユアツソウチ　カンヒ゛ | タイヤ |
| 7 | KT-1-3YRC | 分類2.(上村向け).ハント゛ル　カンヒ゛ | タイヤ |
| 8 | 〃 | 分類2.(上村向け).前車輪回り | タイヤ |
| 9 | 〃 | 分類2.(上村向け).コウシャフ゛アーム　カンヒ゛ | タイヤ |
| 10 | KT-1-3Y | (上村向け).ハント゛ル　カンヒ゛ | タイヤ |

説明

本ハ゜ーツリストは，営業所での部品確認用に作成。

ホ゜ンチ絵に部品表記載順の照合をつけた。

K1-1-3 JKC　クローラ関係　パーツリスト No.1
分類1型
(宮丸仕行)

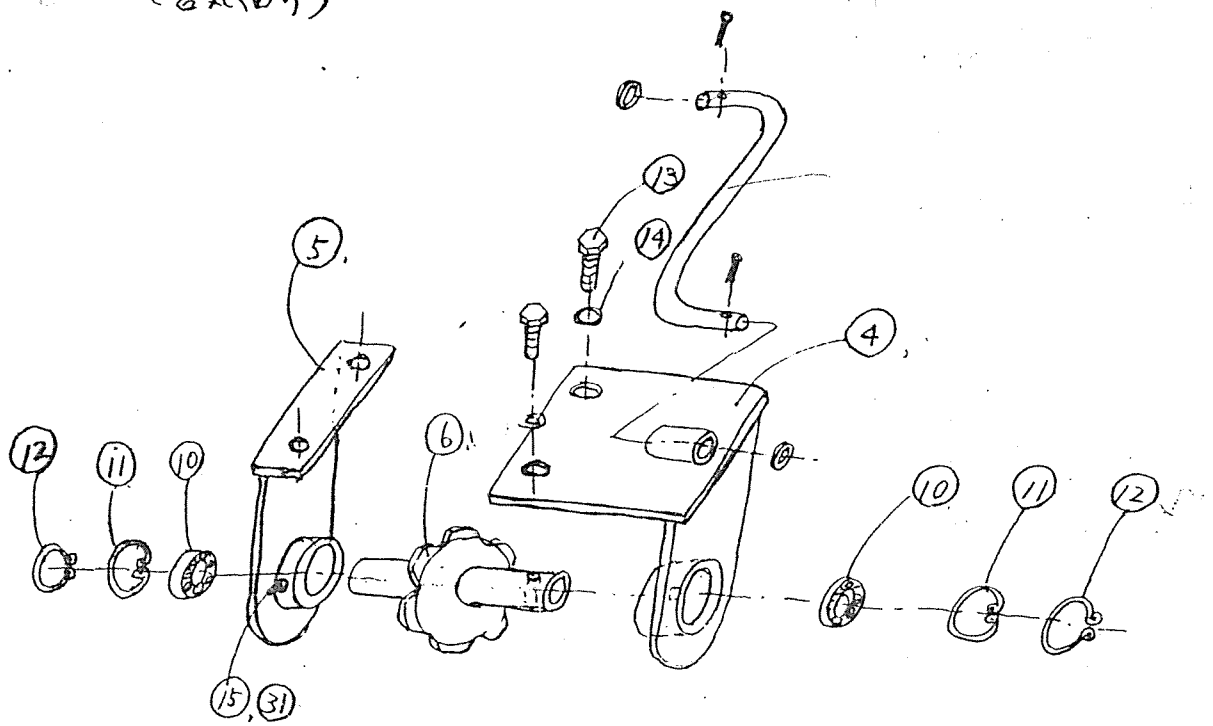


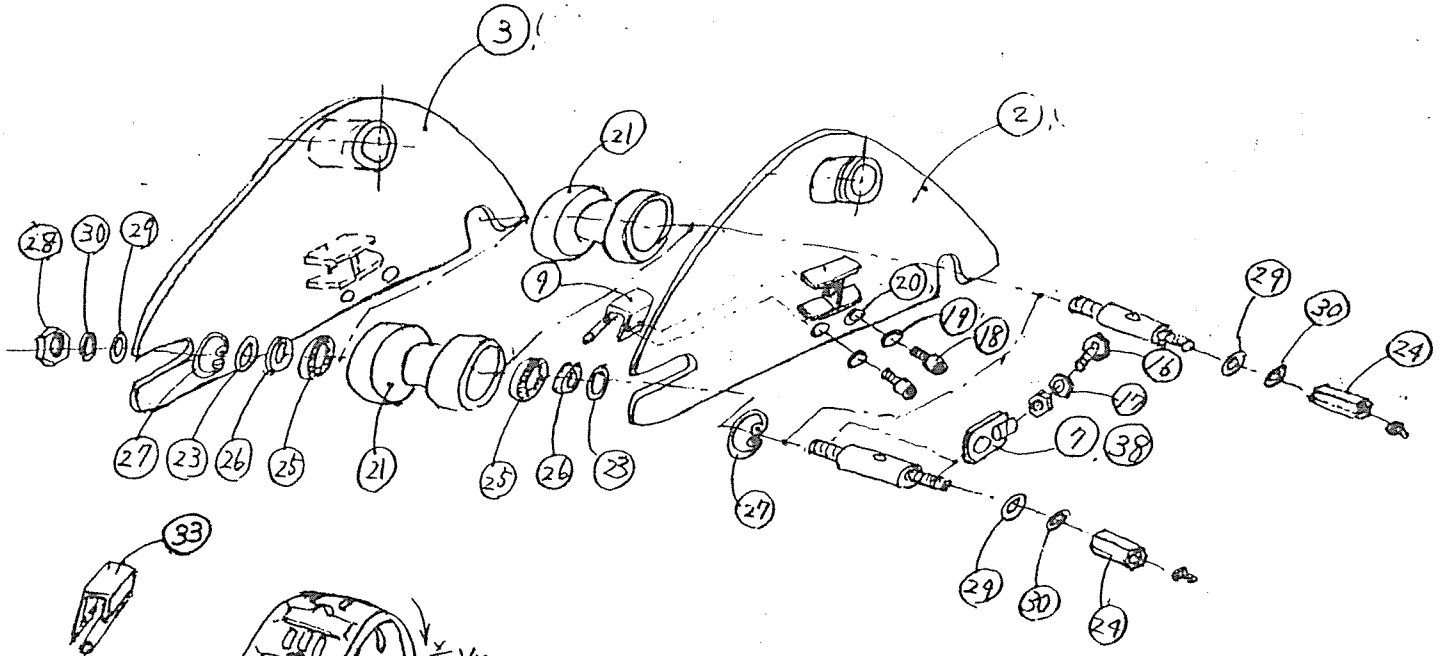


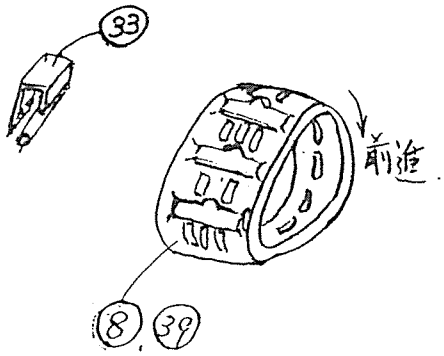


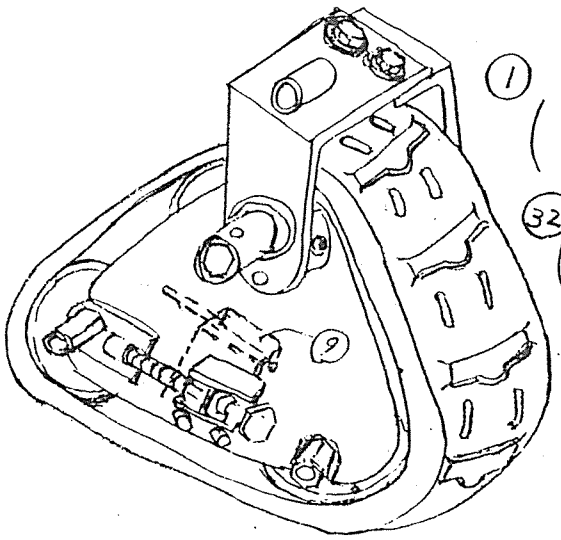


① サンカクフレーム(ミギ)カンビ
3443500030000

32 サンカクフレーム(ヒダリ)は
3443500035000
材料形状

関東農機株式会社

KT-1-3YRC

分類1型（宮丸向け）　　ﾊﾟｰﾂﾘｽﾄNO．1

クローラ関係



| NO | 品番 | 品名 | 数量 | 備考 |
|---|---|---|---|---|
| 1 | 344350000300000 | サンカクフレーム（ヒダﾞリ）カンヒﾞ | 1 | 28頁 |
| 2 | 344350000301001 | サンカクフレーム（ヒダﾞリ） | 1 | |
| 3 | 344350000302001 | サンカクフレーム（ミギﾞ） | 1 | |
| 4 | 344350000304003 | シシﾞアーム（ヒダﾞリ）ケツコﾞウ | 1 | |
| 5 | 344350000305002 | シシﾞアーム（ミギﾞ）ケツコﾞウ | 1 | |
| 6 | 344350000306001 | クローラスフﾟロケット7T | 1 | |
| 7 | 344350000307000 | テンリンチョウセツカナクﾞ | 2 | |
| 8 | 344350000308000 | コﾞムクローラ　13-60X17B-109 | 1 | 29頁 |
| 9 | 344350000309001 | ツチオトシカナクﾞ（ヒダﾞリ） | 1 | |
| 10 | 0814106007 | ﾍﾞｱﾘﾝｸﾞ　6007DD | 2 | |
| 11 | 0461100620 | トメワ　H-62 | 2 | |
| 12 | 0461200720 | トメワ　S-72 | 2 | |
| 13 | 0117351020 | ロッカクホﾞルトM10X1.25X20 | 2 | |
| 14 | 0451250100 | ﾊﾞﾈｻﾞｶﾞﾈ　M10 | 2 | |
| 15 | 0661310675 | ｸﾞﾘｰｽﾆｯﾌﾟﾙ　A-M6F | 2 | |
| 16 | 0117151090 | ロッカクホﾞルトM10X1.25X90 | 2 | |
| 17 | 0211750100 | ロッカクナットM10X1.25 | 2 | |
| 18 | 0160110820 | ロッカクアナツキホﾞルトM8X20 | 2 | |
| 19 | 021135080 | ナットM8X1.25 | 2 | |
| 20 | 0451250080 | ﾊﾞﾈｻﾞｶﾞﾈM8 | 2 | |
| 21 | 344350000311000 | テンリンケツコﾞウ | 4 | 30頁 |
| 22 | 241100000308002 | テンリンシﾞク | 4 | |
| 23 | 241100000309000 | シールカハﾞー2 | 8 | |
| 24 | 241100000310001 | テンリンコテイナット | 4 | |
| 25 | 0814106004 | ﾎﾞｰﾙﾍﾞｱﾘﾝｸﾞ　6004DD | 8 | |
| 26 | 0923020426 | オイルシール　20-42-06 | 8 | |
| 27 | 0461100420 | アナサークリップ　H-42 | 8 | |
| 28 | 0217450140 | ロッカクナット　M14X1.5 | 8 | |
| 29 | 0401550140 | ヒラサﾞカﾞネ　M14 | 8 | |
| 30 | 0451250140 | ﾊﾞﾈｻﾞｶﾞﾈ　M14 | 8 | |
| 31 | 0661310675 | ｸﾞﾘｰｽﾆｯﾌﾟﾙ　A-M6F | 8 | |
| | | | | |
| | | | | |
| | | | | |
| | | | | |

分類1型（宮丸向け）　　ﾊﾟｰﾂﾘｽﾄNO．1

クローラ関係



| NO | 品番 | 品名 | 数量 | 備考 |
|---|---|---|---|---|
| 32 | 344350000350000 | サンカクフレーム（ミギ゛）カンヒ゛ | 1 | 31頁 |
| 2 | 344350000301001 | サンカクフレーム（ヒタ゛リ） | 1 | |
| 3 | 344350000302001 | サンカクフレーム（ミギ゛） | 1 | |
| 4 | 344350000304003 | シシ゛アーム（ヒタ゛リ）ケツコ゛ウ | 1 | |
| 5 | 344350000305002 | シシ゛アーム（ミギ゛）ケツコ゛ウ | 1 | |
| 6 | 344350000306001 | クローラスフ゛ロケット7T | 1 | 32頁 |
| 7 | 344350000307000 | テンリンチョウセツカナク゛ | 2 | |
| 8 | 344350000308000 | コ゛ムクローラ　13-60X17B-109 | 1 | オーツタイヤ |
| 33 | 344350000310001 | ツチオトシカナク゛（ミギ゛） | 1 | |
| 10 | 0814106007 | ﾍ゛アリンク゛　6007DD | 2 | |
| 11 | 0461100620 | トメワ　H-62 | 2 | |
| 12 | 0461200720 | トメワ　S-72 | 2 | |
| 13 | 0117351020 | ロッカクホ゛ルトM10X1．25X20 | 2 | |
| 14 | 0451250100 | ﾊ゛ネサ゛カ゛ネ　M10 | 2 | |
| 15 | 0661310675 | ク゛リースニップ゛ル　A-M6F | 2 | |
| 16 | 0117151090 | ロッカクホ゛ルトM10X1．25X90 | 2 | |
| 17 | 0211750100 | ロッカクナットM10X1．25 | 2 | |
| 18 | 0160110820 | ロッカクアナツキホ゛ルトM8X20 | 2 | |
| 19 | 021135080 | ナットM8X1．25 | 2 | |
| 20 | 0451250080 | ﾊ゛ネサ゛カ゛ネM8 | 2 | |

KT-1-3 YRC
分類3型
(上村向け)

# クローラ関係 パーツリスト No.2

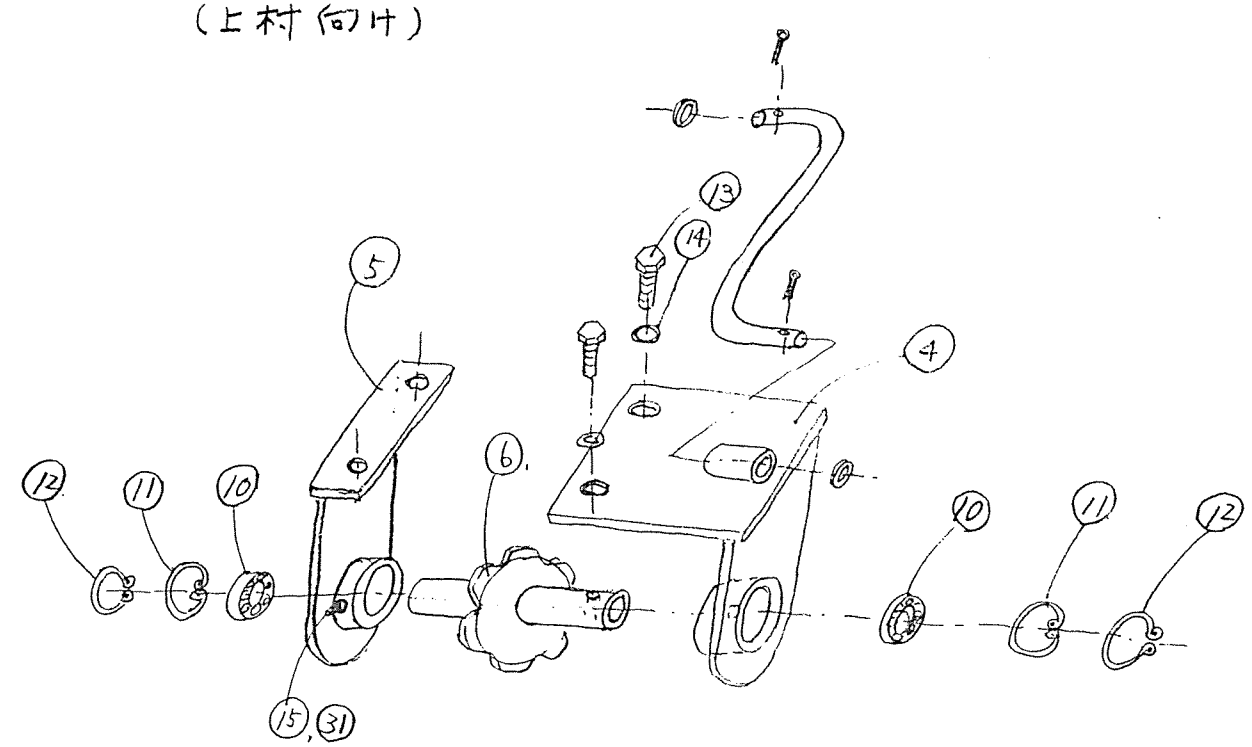


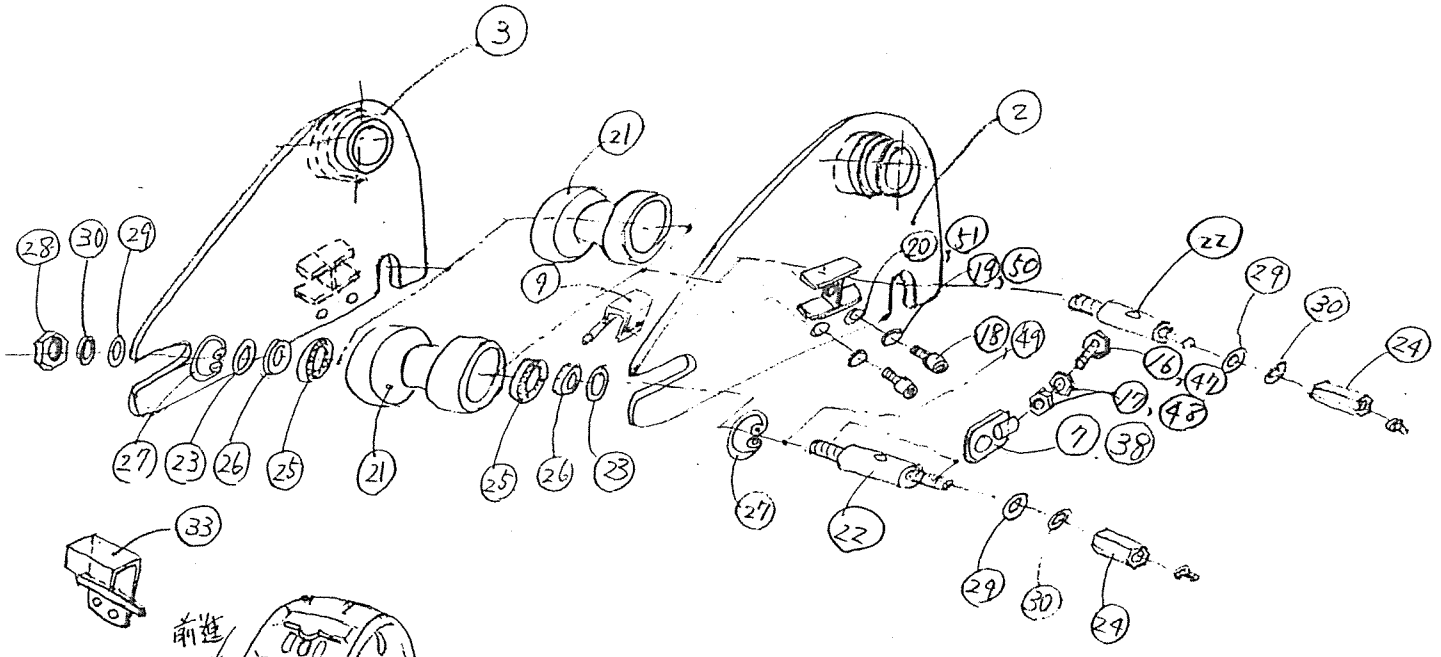


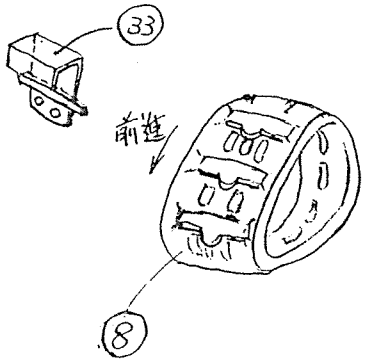


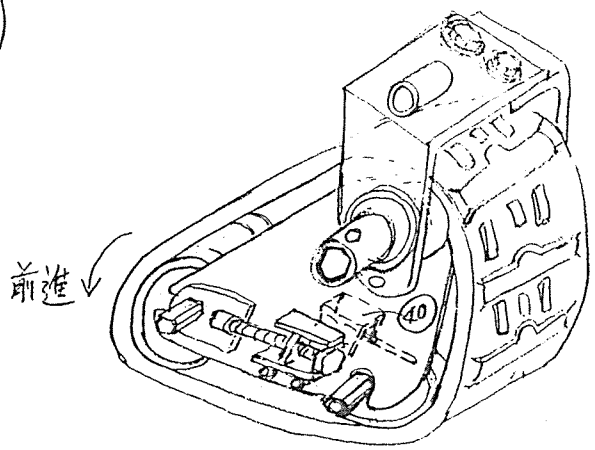


32 (サンカクフレーム(ヒダリ)カンセイ
3444000000350000

1 (サンカクフレーム(ミギ)カンセイ
3444000000300000
対称形状

関東農機株式会社

分類3型（上村向け）　　ﾊﾟｰﾂリストNO.2

クローラ関係



| NO | 品番 | 品名 | 数量 | 備考 |
|---|---|---|---|---|
| 1 | 344400000300000 | サンカクフレーム（ヒダﾞリ）カンヒﾞ | 1 | 28頁 |
| 2 | 344400000301000 | サンカクフレーム（ヒダﾞリ）コテイ | 1 | |
| 3 | 344400000302000 | サンカクフレーム（ミギﾞ）コテイ | 1 | |
| 4 | 344400000303000 | コテイシシﾞアーム（ヒダﾞリ） | 1 | |
| 5 | 344400000304000 | コテイシシﾞアーム（ミギﾞ） | 1 | |
| 6 | 344400000305000 | クローラスフﾟロケット7Tコテイ | 1 | 29頁 |
| 7 | 344350000307000 | テンリンチョウセツカナクﾞ | 2 | |
| 8 | 344350000308000 | コﾞムクローラ　13-60X17B-109 | 1 | |
| 9 | 344350000309001 | ツチオトシカナクﾞ（ヒダﾞリ） | 1 | |
| 10 | 0814106007 | ﾍﾞｱリンクﾞ　6007DD | 2 | |
| 11 | 0461100620 | トメワ　H-62 | 2 | |
| 12 | 0461200720 | トメワ　S-72 | 2 | |
| 13 | 0117351020 | ロッカクホﾞルトM10X1.25X20 | 2 | |
| 14 | 0451250100 | ﾊﾞﾈサﾞカﾞネ　M10 | 2 | |
| 15 | 0661310675 | クﾞリースニップﾞル　A-M6F | 2 | |
| 16 | 0117151090 | ロッカクホﾞルトM10X1.25X90 | 2 | |
| 17 | 0211750100 | ロッカクナットM10X1.25 | 2 | |
| 18 | 0160110820 | ロッカクアナツキホﾞルトM8X20 | 2 | |
| 19 | 021135080 | ナットM8X1.25 | 2 | |
| 20 | 0451250080 | ﾊﾞﾈサﾞカﾞネM8 | 2 | |
| 21 | 344350000311000 | テンリンケツコﾞウ | 4 | |
| 22 | 241100000308002 | テンリンシﾞク | 4 | |
| 23 | 241100000309000 | シールカハﾞー2 | 8 | |
| 24 | 241100000310001 | テンリンコテイナット | 4 | |
| 25 | 0814106004 | ホﾞールﾍﾞｱリンクﾞ　6004DD | 8 | |
| 26 | 0923020426 | オイルシール　20-42-06 | 8 | |
| 27 | 0461100420 | アナサークリップﾞ　H-42 | 8 | |
| 28 | 0217450140 | ロッカクナット　M14X1.5 | 8 | |
| 29 | 0401550140 | ヒラサﾞカﾞネ　M14 | 8 | |
| 30 | 0451250140 | ﾊﾞﾈサﾞカﾞネ　M14 | 8 | |
| 31 | 0661310675 | クﾞリースニップﾞル　A-M6F | 8 | |
| | | | | |
| | | | | |
| | | | | |
| | | | | |

分素3型（上村向け）　　ﾊﾟｰﾂﾘｽﾄNO.2

クローラ関係



| NO | 品番 | 品名 | 数量 | 備考 |
|---|---|---|---|---|
| 32 | 344400000350000 | サンカクフレーム（ミギ゛）カンヒ゛ | 1 | 31頁 |
| 2 | 344400000301000 | サンカクフレーム（ヒタ゛リ）コテイ | 1 | |
| 3 | 344400000302000 | サンカクフレーム（ミギ゛）コテイ | 1 | |
| 4 | 344400000303000 | コテイシシ゛アーム（ヒタ゛リ） | 1 | |
| 5 | 344400000304000 | コテイシシ゛アーム（ミギ゛） | 1 | |
| 6 | 344400000305000 | クローラスフ゛ロケット7Tコテイ | 1 | 32頁 |
| 7 | 344350000307000 | テンリンチョウセツカナク゛ | 2 | |
| 8 | 344350000308000 | コ゛ムクローラ　13-60X17B-109 | 1 | オーツタイヤ |
| 33 | 344350000310000 | ツチオトシカナク゛（ミギ゛） | 1 | |
| 10 | 0814106007 | ﾍ゛アリンク゛　6007DD | 2 | |
| 11 | 0461100620 | トメワ　H-62 | 2 | |
| 12 | 0461200720 | トメワ　S-72 | 2 | |
| 13 | 0117351020 | ロッカクホ゛ルトM10X1.25X20 | 2 | |
| 14 | 0451250100 | ﾊ゛ネサ゛カ゛ネ　M10 | 2 | |
| 15 | 0661310675 | ク゛リースニップ゛ル　A-M6F | 2 | |
| 16 | 0117151090 | ロッカクホ゛ルトM10X1.25X90 | 2 | |
| 17 | 0211750100 | ロッカクナットM10X1.25 | 2 | |
| 18 | 0160110820 | ロッカクアナツキホ゛ルトM8X20 | 2 | |
| 19 | 021135080 | ナットM8X1.25 | 2 | |
| 20 | 0451250080 | ﾊ゛ネサ゛カ゛ネM8 | 2 | |

KT-1-3YRC クローラ
分類 1型, 3型 共通
(上村向, 宮丸向)

パーツリスト No. 3.

③ コウシャブアーム カンビ
3443500004300000

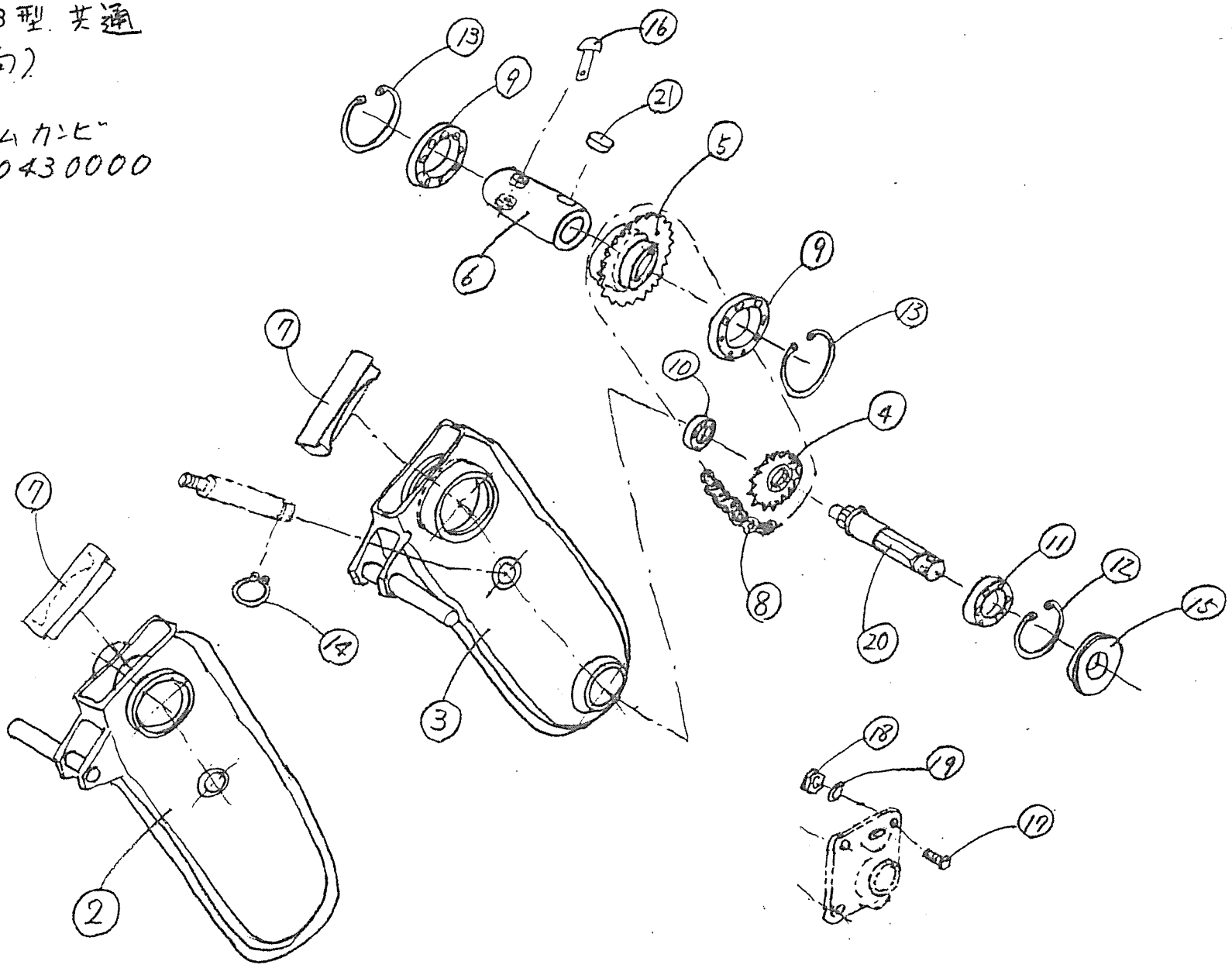

分類1型，3型共通　　ﾊﾟｰﾂリストNO.3

コウシャﾌﾞｱｰﾑ，カンﾋﾞ



| NO | 品番 | 品名 | 数量 | 備考 |
|---|---|---|---|---|
| 1 | 344350000430000 | コウシャﾌﾞｱｰﾑ，カンﾋﾞ | 1 | 35頁 |
| 2 | 344350000431001 | シャリンアームケツコﾞウ（ミキﾞ） | 1 | |
| 3 | 344350000432001 | シャリンアームケツコﾞウ（ヒダﾞリ） | 1 | |
| 4 | 344350000433000 | 16Tｽﾌﾟﾛｹｯﾄｹﾂｺﾞｳ | 2 | |
| 5 | 344350000434000 | 27Tｽﾌﾟﾛｹｯﾄｹﾂｺﾞｳ | 2 | 36頁 |
| 6 | 344350000435000 | 27Tｽﾌﾟﾛｹｯﾄﾎﾞｽ | 2 | |
| 7 | 342300000165000 | シャリンアームｼﾞｮｳﾌﾞｶﾊﾞｰ | 2 | |
| 8 | 1004201835 | チェン　420X83L　ｼﾞｮｲﾝﾄ付 | 2 | |
| 9 | 0813106009 | ﾎﾞｰﾙﾍﾞｱﾘﾝｸﾞ　6009DD | 4 | |
| 10 | 0810106204 | ﾎﾞｰﾙﾍﾞｱﾘﾝｸﾞ　6204 | 2 | |
| 11 | 0810106206 | ﾎﾞｰﾙﾍﾞｱﾘﾝｸﾞ　6206 | 2 | |
| 12 | 0461100620 | ｱﾅｻｰｸﾘｯﾌﾟ　H-62 | 2 | |
| 13 | 0461100750 | ｱﾅｻｰｸﾘｯﾌﾟ　H-75 | 4 | |
| 14 | 0461200300 | ｼﾞｸｻｰｸﾘｯﾌﾟ　S-30 | 2 | |
| 15 | 0955306213 | ｵｲﾙｼｰﾙ　TCD30621113L | 2 | |
| 16 | 0511151060 | ﾏﾙｱﾀﾏﾋﾟﾝ　10X60 | 2 | |
| 17 | 0115350830 | ﾛｯｶｸﾎﾞﾙﾄ　M8X1.25X30 | 8 | |
| 18 | 0211450080 | ﾛｯｶｸﾅｯﾄ　M8X1.25 | 8 | |
| 19 | 0451250080 | ﾊﾞﾈｻﾞｶﾞﾈ　M8 | 8 | |
| 20 | 344350000436001 | ｼｬｼﾞｸ | 2 | |
| 21 | 0571200722 | ﾌｪｻﾞｰｷｰ（両丸）　7X22 | 2 | |
| | | | | |
| | | | | |
| | | | | |
| | | | | |
| | | | | |
| | | | | |
| | | | | |
| | | | | |
| | | | | |
| | | | | |
| | | | | |
| | | | | |
| | | | | |
| | | | | |

KT-13YRC クローラ　パーツリスト NO.4

分類 1型・3型・共通

（上村向・宮丸向け）

④ シリンダスタンド部

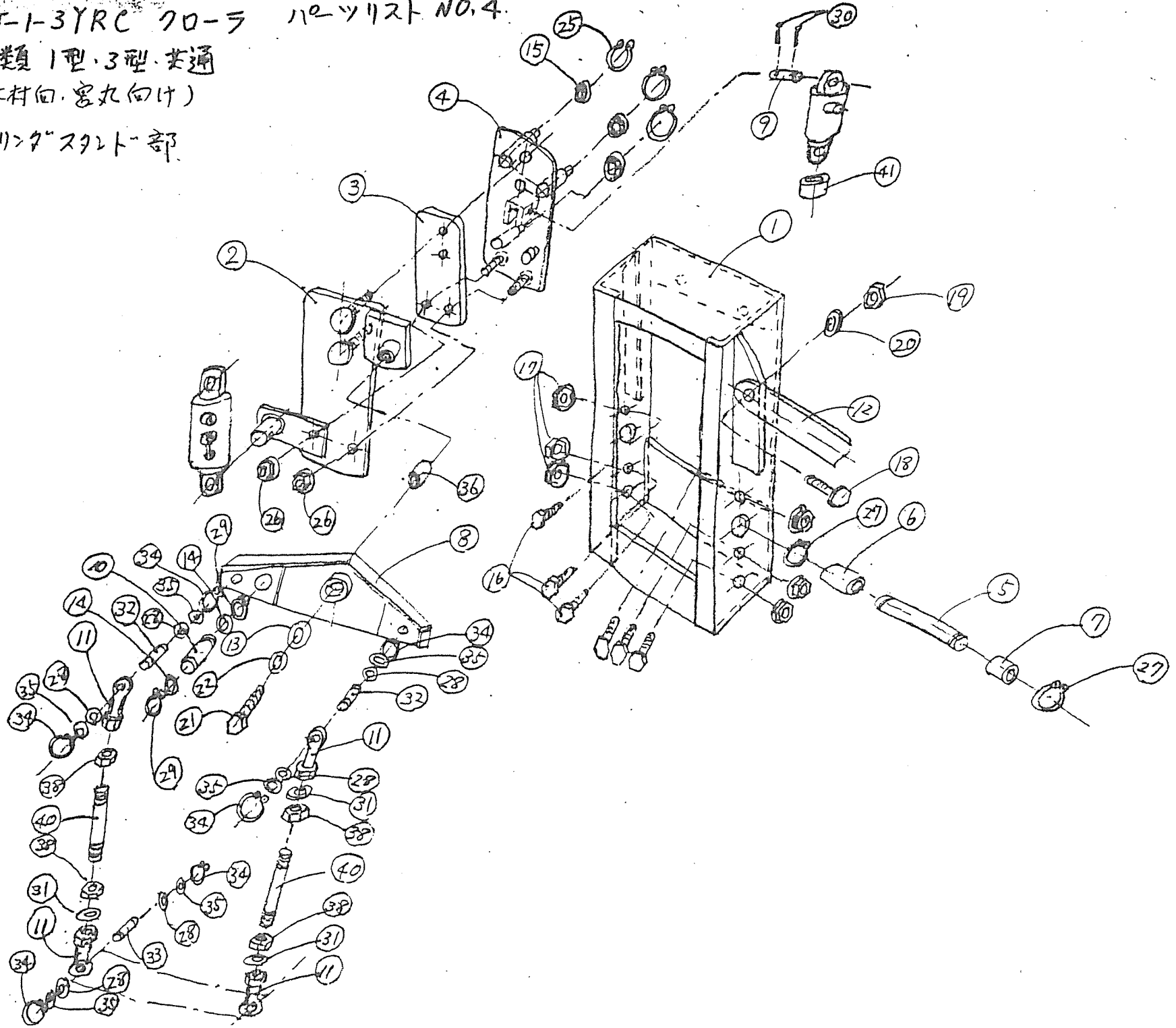

分類1型, 3型共通　　ﾊﾟｰﾂﾘｽﾄNO.4

シリンダ・スタント・部



| NO | 品番 | 品名 | 数量 | 備考 |
|---|---|---|---|---|
| 1 | 344350000609001 | シリンダ・スタント・ | 1 | 51頁 |
| 2 | 344350000610003 | スライド・カナク・1 | 1 | |
| 3 | 344350000611000 | スライド・スペーサー | 1 | 52頁 |
| 4 | 344350000612002 | スライド・カナク・2 | 1 | |
| 5 | 344350000613000 | シリンダ・コテイシ・ク | 1 | |
| 6 | 344350000614001 | カラー1 | 1 | |
| 7 | 344350000615001 | カラー2 | 1 | |
| 8 | 344350000616003 | テンヒ・ン | 1 | |
| 9 | 344350000617000 | シリンダ・コテイシ・ク2 | 1 | |
| 10 | 344350000618001 | シリンダ・コテイシ・ク3 | 1 | |
| 11 | 344350000620001 | ロットエント・SFR1-14 (無給油式) | 1 | |
| 12 | 344350000621000 | スタント・シシ・ハ・ー | 1 | |
| 13 | 344350000622000 | ヒラサ・カ・ネ M22 | 1 | |
| 14 | 344350000623000 | ヒラサ・カ・ネ M26 | 1 | |
| 15 | 0814106201 | ホ・ールヘ・アリング・ 6201DD | 3 | |
| 16 | 0117351025 | ロッカクホ・ルト M10X1.25X25 | 6 | |
| 17 | 0261150100 | フランシ・ナット M10X1.25 | 6 | |
| 18 | 0119351230 | ロッカクホ・ルト M12X1.5X30 | 2 | |
| 19 | 0211750120 | ロッカクナット M12X1.5 | 2 | |
| 20 | 0451250120 | ハ・ネサ・カ・ネ M12 | 2 | |
| 21 | 0119351240 | ロッカクホ・ルト M12X1.5X40 | 1 | |
| 22 | 0451250120 | ハ・ネサ・カ・ネ M12 | 1 | |
| 23 | 0261150100 | フランシ・ナット M10X1.25 | 2 | |
| 24 | 0401350120 | ヒラサ・カ・ネ M12 | 1 | |
| 25 | 0461200120 | シ・クヨウトメワ S-12 | 3 | |
| 26 | 0261150100 | フランシ・ナット M10X1.25 | 2 | |
| 27 | 0461200200 | シ・クヨウトメワ S-20 | 2 | |
| 28 | 226300000208000 | スラストサ・カ・ネ φ15.5Xt1 | 8 | |
| 29 | 0461200250 | シ・クヨウトメワ S-25 | 2 | |
| 30 | 0551150425 | ワリヒ・ン φ4X25 | 2 | |
| 31 | 0451250140 | ハ・ネサ・カ・ネ M14 | 4 | |
| 32 | 344350000634000 | ロットエント・シ・ク1 | 2 | |
| 33 | 344350000633000 | ロットエント・シ・ク2 | 2 | |
| 34 | 0461200140 | シ・クヨウトメワ S-14 | 8 | |
| 35 | 0401200140 | ヒラサ・カ・ネ M14 | 4 | |

分類1型，3型共通　　ﾊﾟｰﾂリストNO.4

シリンダ・スタント・部



| NO | 品番 | 品名 | 数量 | 備考 |
|---|---|---|---|---|
| 36 | 344350000635000 | インナーレース　φ20Xφ25X20.5 | 1 | 53A頁 |
| 37 | | | | |
| 38 | 344350000637000 | ロッカクナット　M14X2 (3シュ) | 4 | |
| 39 | | | | |
| 40 | 344400000601000 | テンヒ・ンリンクシ・ク2 | 2 | |
| 41 | 344350000627002 | ストロークチョウセツカラー | 1 | |

KT-1-3YRC　　パーツリスト NO.5

分類　1型，2型，3型 共通
（上村向，宮丸向，東北向）

① エアツウヨウ カンビ
3443500006000000

㊺：スプールレンケツネジ
3443500008000000

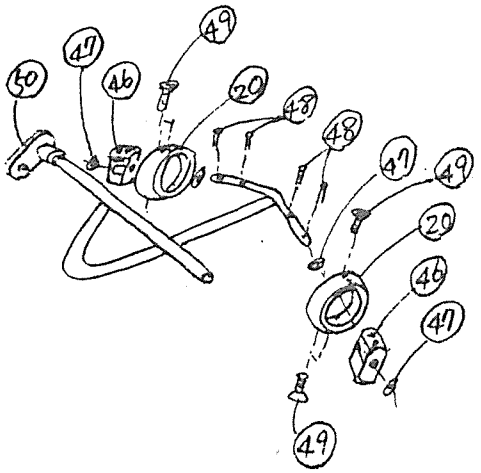

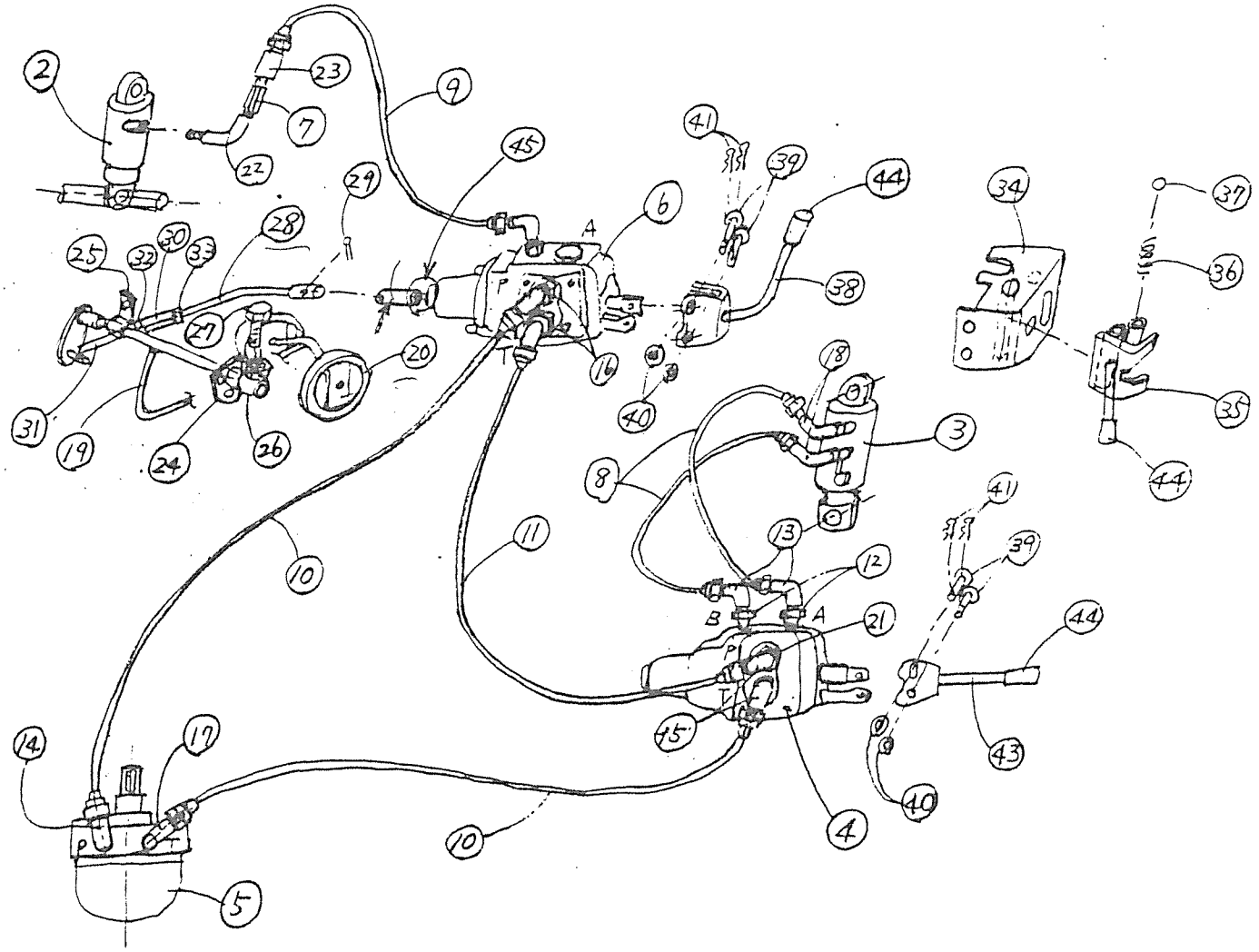

KT-1-3YRC

分類1型, 2型, 3型共通　　ﾊﾟｰﾂﾘｽﾄNO.5

ユアツソウチカンヒ゛



| NO | 品番 | 品名 | 数量 | 備考 |
|---|---|---|---|---|
| 1 | 344350000600000 | ユアツソウチ カンヒ゛ | 1 | 47頁 |
| 2 | 344350000601000 | タント゛ウシリンタ゛ | 1 | |
| 3 | 344350000602000 | シリンタ゛, コンフ゛ | 1 | |
| 4 | 344350000603000 | コントロールハ゛ルフ゛アッシ | 1 | |
| 5 | 343000000401000 | ユアツコントロール YPU-30-R-3 | 1 | |
| 6 | 343000000403000 | コントロールハ゛ルフ゛アッシS | 1 | |
| 7 | 343000000404000 | インラインオリフィスヘ゛ン (0.8) | 1 | |
| 8 | 343000000409000 | ユアツホース(2) 1/8X1600 | 2 | (再1005) |
| 9 | 343000000410000 | ユアツホース(3) 1/4X1200 | 1 | (再1005) |
| 10 | 343000000411001 | ユアツホース(4) 1/4X1700 | 2 | (再1005) |
| 11 | 343000000412000 | ユアツホース(5) 1/4X250 | 1 | (再1005) |
| 12 | 343000000413000 | Oリンク゛ホ゛スメスコネクター | 2 | PT1/8メス-PF3/8オス |
| 13 | 343000000414000 | アタ゛フ゛タ1034-02 | 2 | PT1/8-PF1/8 |
| 14 | 343000000415000 | アタ゛フ゛タ1034-04 | 1 | |
| 15 | 343000000416000 | アタ゛フ゛タ1034-04-06 | 2 | |
| 16 | 343000000418000 | アタ゛フ゛タ1009-04-06 | 2 | 48頁 PT3/8-PF1/4 |
| 17 | 343000000419000 | アタ゛フ゛タ9034-04 | 2 | PT1/4-PF1/4 |
| 18 | 344350000604000 | アタ゛フ゛タ1034-02-04 | 2 | PF1/8-PT1/4 |
| 19 | 344350000606003 | センサーホンタイ | 1 | |
| 20 | 344350000607002 | センサーホィール | 2 | |
| 46 | 344350000624001 | ホィールリム | 2 | |
| 47 | 0401250100 | ヒラサ゛カ゛ネ M10 | 4 | |
| 48 | 0551150318 | ワリヒ゛ン φ3X18 | 4 | |
| 49 | 0301650820 | サラコネシ゛ M8X1.25 | 8 | |
| 50 | 343000000451000 | センサーアーム | 1 | |
| 21 | 344350000632000 | フ゛ッシンク゛2081-06-04 | 1 | 48A頁 PT3/8-PT1/4 |
| 22 | 344350000625000 | オス90゛エルホ゛2086-04 | 1 | PT1/4-PT1/4 |
| 23 | 344350000626000 | メスコネクター1007-04 | 1 | PT1/4-PF1/4 |
| 24 | 343000000452000 | センサーシ゛クウケ(1) | 1 | 49頁 |
| 25 | 343000000453000 | センサーシ゛クウケ(2) | 1 | |
| 26 | 343000000454000 | センサーシ゛クストッハ゛ー | 1 | |
| 27 | 0115350814 | ロッカクホ゛ルト M8X1.25X14 | 1 | |
| 28 | 343000000455000 | センサーレンケツホ゛ウ(1) | 1 | |
| 29 | 0551150425 | ワリヒ゛ン φ4X25 | 1 | |
| 30 | 343000000456000 | ターンハ゛ックル | 1 | |

KT-1-3YRC

分類1型, 2型, 3型共通　　ﾊﾟｰﾂﾘｽﾄNO.5

ユアツソウチカンﾋﾟ



| NO | 品番 | 品名 | 数量 | 備考 |
|---|---|---|---|---|
| 31 | 343000000458000 | センサーレンケツホﾟウ (2) | 1 | |
| 32 | 0241750100 | ロッカクナットM10X1.25ミキﾟネジﾟ | 1 | |
| 33 | 343000000459000 | ロッカクナットM10X1.25ヒタﾟリネジﾟ | 1 | |
| 34 | 343000000461002 | ショウコウソウサカハﾟー | 1 | |
| 35 | 343000000462000 | ロックレハﾟーケツコﾟウ | 1 | |
| 36 | 001501530210001 | ハﾟネ | 1 | |
| 37 | 0771501605 | ホﾟール5/16 | 1 | |
| 38 | 343000000463002 | センサーレハﾟーケツコﾟウ | 1 | |
| 39 | 343000000464000 | ヒﾟン | 2 | |
| 40 | 0401350050 | ヒラサﾟカﾟネ　M5 | 2 | |
| 41 | 0552550500 | トメヒﾟン5 (A形) | 2 | |
| 42 | 061542571153000 | テンションスフﾟリンクﾟ | 1 | |
| 43 | 344350000608000 | スウィングﾟヨウレハﾟー | 1 | |
| 44 | 241300000416000 | レハﾟークﾟリップﾟRX900 | 3 | |
| 45 | 344350000800000 | スフﾟールレンケツネジﾟ | 1 | |

KT-1-3Y

パーツリスト No. 6

上村向
（前車輪油圧上げ3式）

① ユアツソウチ カンビ
3430000000400000

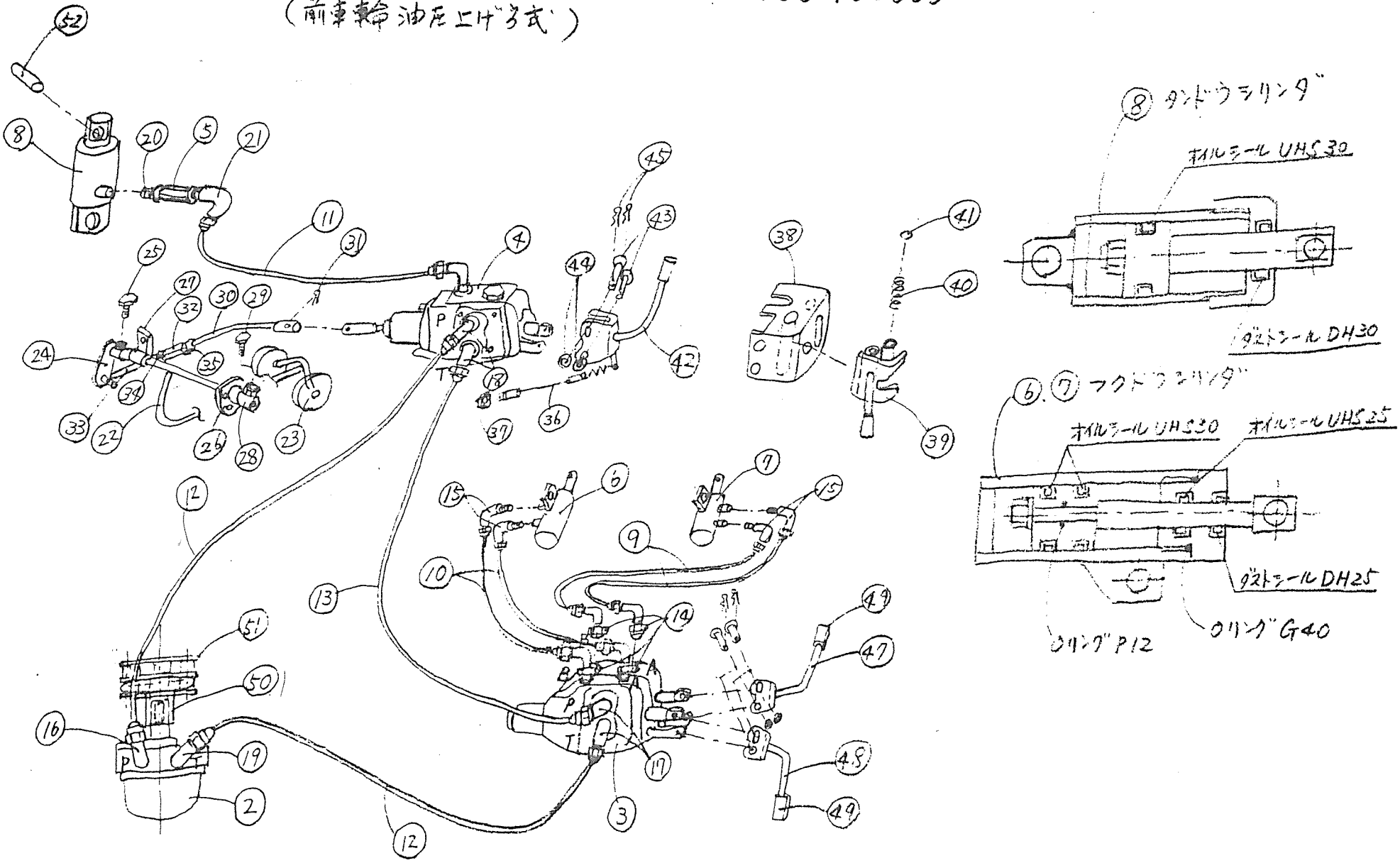


⑧ タントウラリング
オイルシール UHS30
ダストシール DH30

⑥ ⑦ フクトウコリング
オイルシール UHS30
オイルシール UHS25
ダストシール DH25
Oリング P12
Oリング G40

KT-1-3Y

上村自け　　ﾊﾟｰﾂﾘｽﾄNO.6

ユアツソウチカンﾋﾟ



| NO | 品番 | 品名 | 数量 | 備考 |
|---|---|---|---|---|
| 1 | 343000000400000 | ユアツソウチ カンﾋﾟ | 1 | 45頁 |
| 2 | 343000000401000 | ユアツユニット YPU-30-R-3 | 1 | |
| 3 | 343000000402000 | コントロールﾊﾞﾙﾌﾞｱﾂｼ W | 1 | |
| 4 | 343000000403000 | コントロールﾊﾞﾙﾌﾞｱｯｼ S | 1 | |
| 5 | 343000000404000 | インラインオリフィスﾍﾟﾝ (0.8) | 1 | |
| 6 | 343000000405000 | フクﾄﾞｳシリンﾀﾞ (ヒﾀﾞﾘ) | 1 | |
| 7 | 343000000406000 | フクﾄﾞｳシリンﾀﾞ (ミギ゛) | 1 | |
| 8 | 343000000407000 | タントﾞｳシリンﾀﾞ | 1 | |
| 9 | 343000000408000 | ユアツホース (1) 1/8X1500 | 1 | (再1005) |
| 10 | 343000000409000 | ユアツホース (2) 1/8X1600 | 1 | (再1005) |
| 11 | 343000000410000 | ユアツホース (3) 1/4X1000 | 1 | (再1005) |
| 12 | 343000000411000 | ユアツホース (4) 1/4X1600 | 1 | (再1005) |
| 13 | 343000000412000 | ユアツホース (5) 1/4X180 | 1 | (再1005) |
| 14 | 343000000413000 | Oリンクﾞホﾞスメスコネクター | 4 | 46頁 PT1/8メス- PF3/8ﾎﾞｽ |
| 15 | 343000000414000 | アタﾞフﾟタ1034-02 | 8 | |
| 16 | 343000000415000 | アタﾞフﾟタ1034-04 | 1 | |
| 17 | 343000000416000 | アタﾞフﾟタ1034-04-06 | 2 | |
| 18 | 343000000418000 | アタﾞフﾟタ1009-04-06 | 3 | |
| 19 | 343000000419000 | アタﾞフﾟタ9034-04 | 1 | |
| 20 | 343000000420000 | コウアツニッフﾟﾙ2083-04 | 1 | |
| 21 | 343000000421000 | アタﾞフﾟタ9038-04 | 1 | |
| 22 | 343000000450000 | センサーホンタイ | 1 | |
| 23 | 343000000470000 | センサーホィール | 1 | |
| | 0401250100 | ヒラサ゛カ゛ネ M10 | 1 | |
| | 0551150318 | ワリﾋﾟﾝ φ3X18 | 1 | |
| 24 | 343000000451000 | センサーアーム | 1 | |
| 25 | 0115350814 | ロッカクホﾞルト M8X1.25X14 | 1 | |
| 26 | 343000000452000 | センサーシﾞクウケ (1) | 1 | |
| 27 | 343000000453000 | センサーシﾞクウケ (2) | 1 | |
| 28 | 343000000454000 | センサーシﾞクストッハﾟー | 1 | |
| 29 | 0115350814 | ロッカクホﾞルト M8X1.25X14 | 1 | 48頁 |
| 30 | 343000000455000 | センサーレンケツホﾞウ (1) | 1 | |
| 31 | 0551150425 | ワリﾋﾟﾝ φ4X25 | 1 | |
| 32 | 343000000456000 | ターンハﾞックル | 1 | |
| 33 | 343000000458000 | センサーレンケツホﾞウ (2) | 1 | |

KT-1-3Y

上村向け　　ﾊﾟｰﾂﾘｽﾄNO.6

ユアツソウチカンﾋﾟ



| NO | 品番 | 品名 | 数量 | 備考 |
|---|---|---|---|---|
| 34 | 0241750100 | ﾛｯｶｸﾅｯﾄM10X1.25ﾐｷﾞﾈｼﾞ | 1 | |
| 35 | 343000000459000 | ﾛｯｶｸﾅｯﾄM10X1.25ﾋﾀﾞﾘﾈｼﾞ | 1 | |
| 36 | 343000000460000 | ｽﾄﾂﾌﾟﾜｲﾔｰ | 1 | |
| 37 | 0211450080 | ﾛｯｶｸﾅｯﾄ M8X1.25 | 1 | |
| 38 | 343000000461000 | ｼｮｳｺｳｿｳｻｶﾊﾞｰ | 1 | |
| 39 | 343000000462000 | ﾛｯｸﾚﾊﾞｰｹﾂｺﾞｳ | 1 | |
| 40 | 001501530210001 | ﾊﾞﾈ | 1 | 49頁 |
| 41 | 0771501605 | ﾎﾞｰﾙ5/16 | 1 | |
| 42 | 343000000463000 | ｾﾝｻｰﾚﾊﾞｰｹﾂｺﾞｳ | 1 | |
| 43 | 343000000464000 | ﾋﾟﾝ | 4 | |
| 44 | 0401350050 | ﾋﾗｻﾞｶﾞﾈ M5 | 4 | |
| 45 | 0552550500 | ﾄﾒﾋﾟﾝ 5(A形) | 4 | |
| 46 | 061542571153000 | ﾃﾝｼｮﾝｽﾌﾟﾘﾝｸﾞ | 1 | |
| 47 | 343000000465000 | ｾﾞﾝｼｬﾘﾝﾖｳﾚﾊﾞｰﾐｷﾞ | 1 | |
| 48 | 343000000466000 | ｾﾞﾝｼｬﾘﾝﾖｳﾚﾊﾞｰﾋﾀﾞﾘ | 1 | |
| 49 | 241300000416000 | ﾚﾊﾞｰｸﾞﾘｯﾌﾟRX900 | 1 | |
| 50 | 343000000467000 | 16Tｽﾌﾟﾛｹｯﾄ | 1 | |
| 51 | 343000000468000 | ｶｯﾌﾟﾘﾝｸﾞﾁｪｰﾝ 06B-2X16L | 1 | |
| 52 | 343000000469000 | ｼﾘﾝﾀﾞｼﾞｸｳｹﾋﾟﾝ | 1 | |

KT-1-3YRC 2型タイヤ　パーツリスト No.7

上村向

（前車輪・レバー上げ）

① ハンドル・カンビ

3444000005000 0

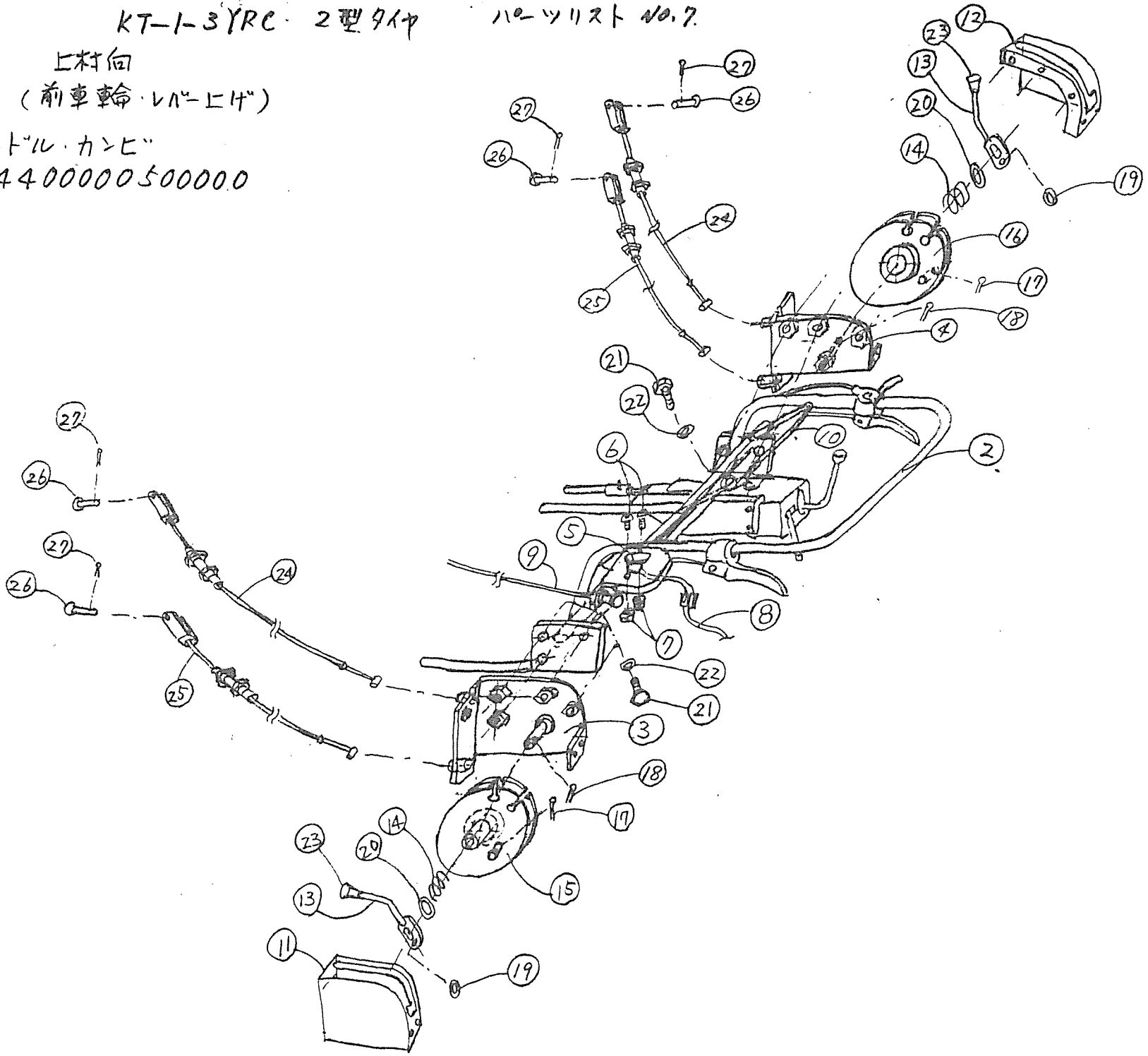

KT-1-3YRC

分類2型 (上村向け)　　ﾊﾟｰﾂﾘｽﾄNO.7

ﾊﾝﾄﾞﾙｶﾝﾋﾞ



| NO | 品番 | 品名 | 数量 | 備考 |
|---|---|---|---|---|
| 1 | 344400000500000 | ﾊﾝﾄﾞﾙｶﾝﾋﾞ | 1 | 37頁 |
| 2 | 344400000501002 | ﾊﾝﾄﾞﾙｹﾂｺﾞｳ | 1 | 37A頁 |
| 3 | 344400000509000 | ﾄﾘﾂｹﾍﾞｰｽ (ﾋﾀﾞﾘ) ｹﾂｺﾞｳ | 1 | |
| 4 | 344400000510000 | ﾄﾘﾂｹﾍﾞｰｽ (ﾐｷﾞ) ｹﾂｺﾞｳ | 1 | |
| 5 | 222940000413000 | ｴﾝｼﾞﾝｽﾄｯﾌﾟｽｲｯﾁ | 1 | 38頁 |
| 6 | 0301450610 | ﾅﾍﾞｺﾈｼﾞ M6X1.0X10 | 1 | |
| 7 | 0261050060 | ﾌﾗﾝｼﾞﾅｯﾄ M6X1.0 | 1 | |
| 8 | 344350000503000 | ｴﾝｼﾞﾝｽｲｯﾁｺｰﾄﾞ | 1 | |
| 9 | 211800000193000 | ﾁｮｰｸﾜｲﾔ | 1 | |
| 10 | 342100000302003 | ﾃﾝｼｮﾝﾚﾊﾞｰｹﾂｺﾞｳ | 1 | |
| 11 | 344400000502000 | ﾚﾊﾞｰｶﾊﾞｰ (ﾋﾀﾞﾘ) | 1 | 39頁 |
| 12 | 344400000503000 | ﾚﾊﾞｰｶﾊﾞｰ (ﾐｷﾞ) | 1 | |
| 13 | 344400000504001 | ｾﾞﾝｼｬﾘﾝｱｹﾞﾚﾊﾞｰ | 2 | |
| 14 | 233100000315000 | ﾁｪﾝｼﾞﾊﾞﾈ | 2 | |
| 15 | 344400000505003 | ﾊﾞﾈﾙ (ﾋﾀﾞﾘ) ｹﾂｺﾞｳ | 1 | 39A頁 |
| 16 | 344400000506003 | ﾊﾞﾈﾙ (ﾐｷﾞ) ｹﾂｺﾞｳ | 1 | |
| 17 | 0551551000 | ﾄﾒﾋﾟﾝ10 | 2 | |
| 18 | 0551551200 | ﾄﾒﾋﾟﾝ12 | 2 | |
| 19 | 0401250100 | ﾋﾗｻﾞｶﾞﾈ10 | 2 | |
| 20 | 0401150120 | ﾋﾗｻﾞｶﾞﾈ12 | 2 | |
| 21 | 0105150614 | ﾛｯｶｸﾎﾞﾙﾄM6X14 | 7 | |
| 22 | 0451250060 | ﾊﾞﾈｻﾞｶﾞﾈM6 | 7 | |
| 23 | 281100000312000 | ｼﾌﾄﾉﾌﾞ | 2 | |
| 24 | 344400000507000 | ｾﾞﾝｼｬﾘﾝｱｹﾞﾜｲﾔ | 2 | |
| 25 | 344400000508000 | ｾﾞﾝｼｬﾘﾝｻｹﾞﾜｲﾔ | 2 | |
| 26 | 0512250618 | ﾋﾗｱﾀﾏﾂｷﾋﾟﾝ φ6X18 | 1 | |
| 27 | 0551150215 | ﾜﾘﾋﾟﾝ φ2X15 | 1 | |
| | | | | |
| | | | | |
| | | | | |
| | | | | |
| | | | | |
| | | | | |
| | | | | |
| | | | | |

KT-1-3YRC　2型タイヤ　パーツリスト No.8

（上村向け）

前車輪，レバー上げ

前輪回り

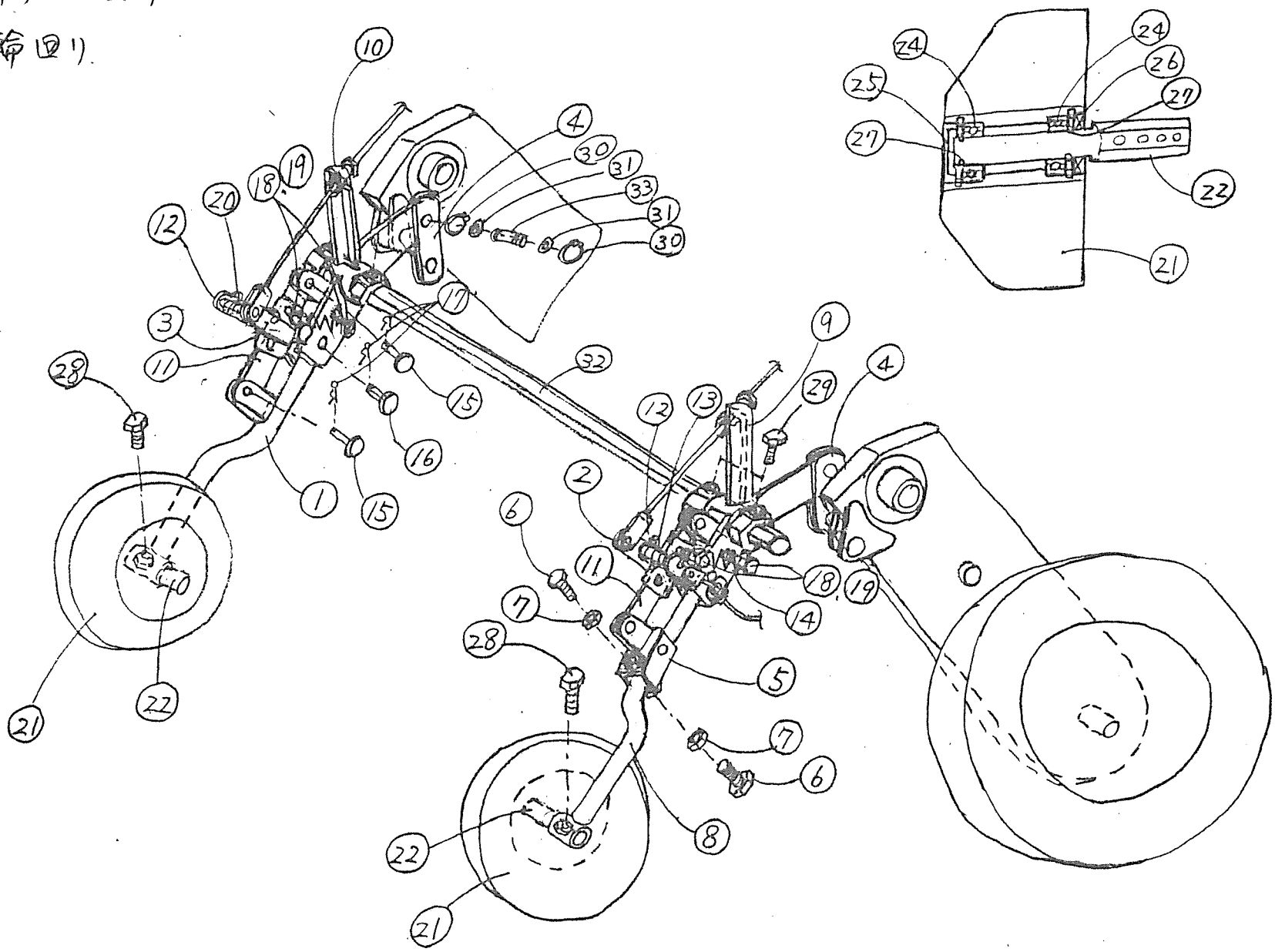

KT-1-3YRC

分類2型 (上村向け)　　ﾊﾟｰﾂﾘｽﾄNO.8

前車輪, ﾚﾊﾞｰ上げ



| NO | 品番 | 品名 | 数量 | 備考 |
|---|---|---|---|---|
| 1 | 344400000202001 | ｾﾝﾘﾝｻｻｴ (ﾐｷﾞ) | 1 | 25頁 |
| 2 | 344400000203000 | ﾚﾝｹﾂﾘﾝｸ1 (ﾋﾀﾞﾘ) | 1 | |
| 3 | 344400000204000 | ﾚﾝｹﾂﾘﾝｸ1 (ﾐｷﾞ) | 1 | |
| 4 | 344350000206002 | ﾚﾝｹﾂｶﾅｸﾞ | 2 | 25A頁 |
| 5 | 344400000211000 | ｻｻｴﾁｮｳｾﾂｶﾅｸﾞ2 | 1 | |
| 6 | 0117351030 | ﾛｯｶｸﾎﾞﾙﾄM10X1.25X30 | 2 | |
| 7 | 0211600100 | ﾛｯｶｸﾅｯﾄM10X1.25 | 2 | |
| 8 | 344400000212000 | ｾﾝﾘﾝｻｻｴ (ﾋﾀﾞﾘ) 2 | 1 | |
| 9 | 344400000205001 | ｻｻｴﾎﾞｽ (ﾋﾀﾞﾘ) | 1 | 26頁 |
| 10 | 344400000206001 | ｻｻｴﾎﾞｽ (ﾐｷﾞ) | 1 | |
| 11 | 344400000207000 | ﾚﾝｹﾂﾘﾝｸ2 | 1 | |
| 12 | 344400000208000 | ﾚﾝｹﾂﾘﾝｸ3 | 1 | |
| 13 | 344400000209001 | ﾜｲﾔﾘﾀｰﾝｽﾌﾟﾘﾝｸﾞ (ﾋﾀﾞﾘ) | 1 | 27頁 |
| 14 | 061542571153000 | ﾃﾝｼｮﾝｽﾌﾟﾘﾝｸﾞ | 4 | |
| 15 | 0512251025 | ﾋﾗｱﾀﾏﾂｷﾋﾟﾝ10X25 | 6 | |
| 16 | 0512251040 | ﾋﾗｱﾀﾏﾂｷﾋﾟﾝ10X40 | 2 | |
| 17 | 0551551000 | ﾄﾒﾋﾟﾝA形 | 10 | |
| 18 | 0115350860 | ﾛｯｶｸﾎﾞﾙﾄM8X1.25X60 | 4 | |
| 19 | 0255650080 | ﾓﾄﾞﾘﾄﾞﾒﾛｯｶｸﾅｯﾄM8X1.25 | 4 | |
| 20 | 344400000210000 | ﾜｲﾔｰﾘﾀｰﾝｽﾌﾟﾘﾝｸﾞ (ﾐｷﾞ) | 1 | |
| 21 | 344350000208003 | ｾﾝｼｬﾘﾝ | 2 | 28頁 |
| 22 | 344350000209002 | ｾﾝｼｬﾘﾝｼﾞｸ | 2 | |
| 23 | 343200000220001 | ﾊﾊﾞｷﾒｶﾅｸﾞｹﾂｺﾞｳ | 4 | 29頁 |
| 24 | 0814106003 | ﾎﾞｰﾙﾍﾞｱﾘﾝｸﾞ 6003DD | 4 | |
| 25 | 0990003506 | ﾒｸﾗﾌﾞﾀ φ35X6 | 2 | |
| 26 | 0950173507 | ｵｲﾙｼｰﾙ TC17X35X7 | 2 | |
| 27 | 0461200170 | ﾄﾒﾜ S-17 | 4 | |
| 28 | 0115350820 | ﾛｯｶｸﾎﾞﾙﾄ M8X1.25X20 | 2 | |
| 29 | 0117351020 | ﾛｯｶｸﾎﾞﾙﾄ M10X1.25X20 | 4 | |
| 30 | 0461200200 | ﾄﾒﾜ S-20 | 4 | |
| 31 | 223100000139002 | 入力軸用ｽﾗｽﾄｻﾞｶﾞﾈM20Xt1 | 4 | |
| 32 | 343200000221000 | ｾﾝﾘﾝｽﾗｲﾄﾞｶﾅｸﾞｹﾂｺﾞｳ | 1 | |
| 33 | 344350000214000 | ﾚﾝｹﾂﾋﾟﾝ | 2 | |
| | | | | |
| | | | | |

KT-1-3 YRC　　パーツリスト NO. 9.

分類 2型 タイヤ

(上村向)

① コウシャブ アーム カンヒ゛

3444500004000 0

標準品とケース内部品構成は同じ。

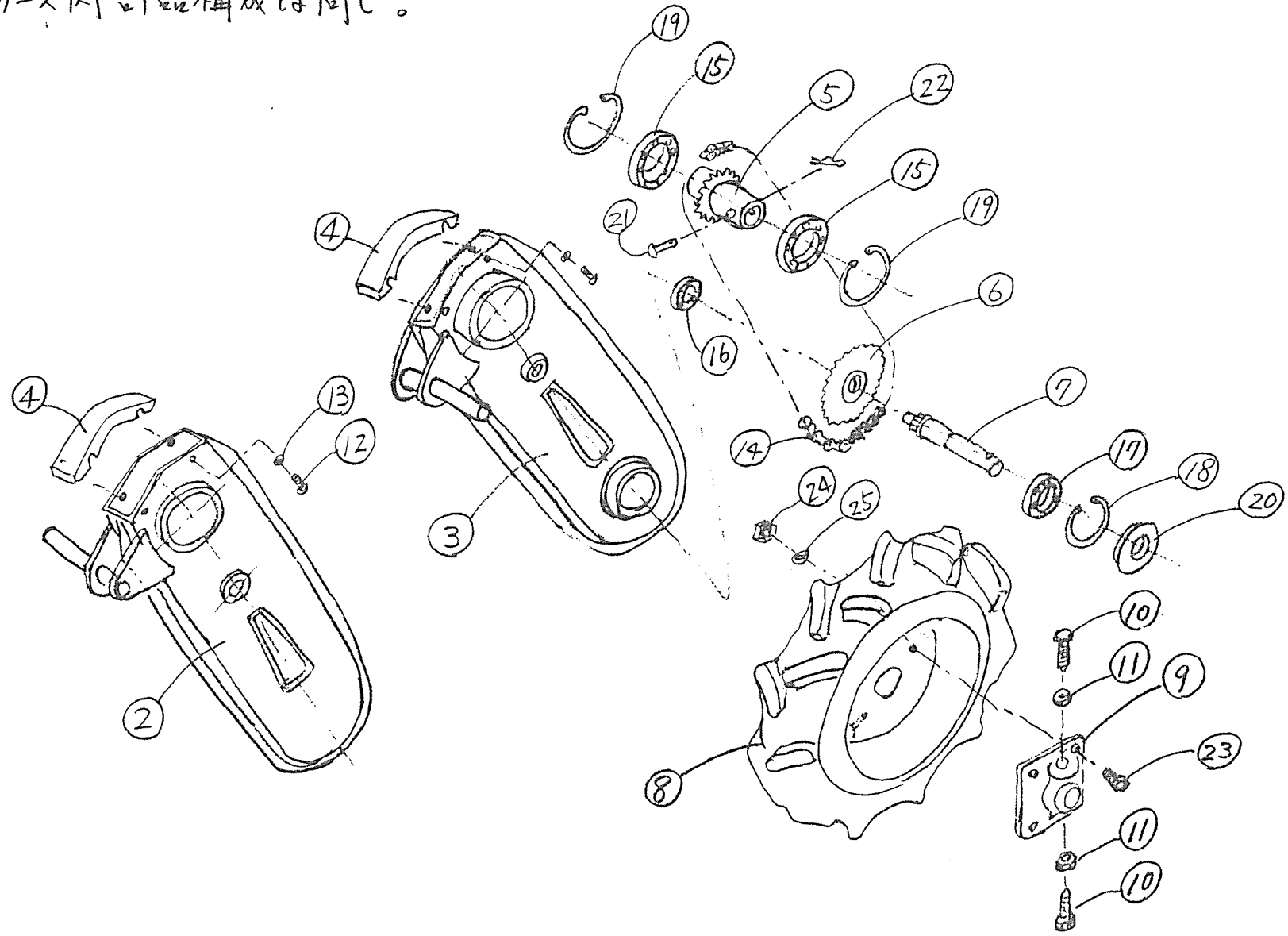

KT-1-3YRC

分類2型（上村向け）　　ﾊﾟｰﾂリストNO.9



コウシャﾌﾞｱｰﾑカンﾋﾞ

| NO | 品番 | 品名 | 数量 | 備考 |
|---|---|---|---|---|
| 1 | 344450000400000 | コウシャﾌﾞｱｰﾑ カンﾋﾞ | 1 | 32頁 |
| 2 | 344450000401001 | シャリンアームケツコﾞウ（ミギﾞ） | 1 | |
| 3 | 344450000402001 | シャリンアームケツコﾞウ（ヒダﾞリ） | 1 | |
| 4 | 343500000203000 | シャリンアームフタ | 2 | |
| 5 | 343200000252001 | 16Tｽﾌﾟﾛｹｯﾄ | 2 | 33頁 |
| 6 | 343200000253001 | 29Tｽﾌﾟﾛｹｯﾄケツコﾞウ | 2 | |
| 7 | 342100000268000 | シャシﾞク | 2 | |
| 8 | 223100000204000 | ホィールカンケツ | 2 | |
| 9 | 343200000266000 | タイヤハﾌﾞ（シン） | 2 | |
| 10 | 225300000502000 | ハﾌﾞセットホﾞルト | 4 | |
| 11 | 0217250140 | ロッカクナットM14X1.5 | 4 | |
| 12 | 341000001117000 | タッヒﾟンネジﾞM5X13 | 8 | |
| 13 | 0401350050 | ヒラサﾞカﾞネM5 | 8 | |
| 14 | 1004201965 | チェン420X96Lｼﾞｮｲﾝﾄ付 | 2 | |
| 15 | 0813106009 | ホﾞールﾍﾞｱﾘﾝｸﾞ 6009DD | 4 | |
| 16 | 0810106204 | ホﾞールﾍﾞｱﾘﾝｸﾞ 6204 | 2 | |
| 17 | 0810106206 | ホﾞールﾍﾞｱﾘﾝｸﾞ 6206 | 2 | |
| 18 | 0461100620 | ｱﾅｻｰｸﾘｯﾌﾟ H-62 | 2 | |
| 19 | 0461100750 | ｱﾅｻｰｸﾘｯﾌﾟ H-75 | 4 | 34頁 |
| 20 | 0955306213 | ｵｲﾙｼｰﾙ TCD30621113L | 2 | |
| 21 | 0511151060 | ﾏﾙｱﾀﾏﾂｷﾋﾟﾝ φ10X60 | 2 | |
| 22 | 0551551000 | ﾄﾒﾋﾟﾝ φ10 | 2 | |
| 23 | 0115350830 | ロッカクホﾞルトM8X1.25X30 | 8 | |
| 24 | 0211450080 | ロッカクナットM8X1.25 | 8 | |
| 25 | 0451250080 | ﾊﾞﾈｻﾞｶﾞﾈM8 | 8 | |
| | | | | |
| | | | | |
| | | | | |
| | | | | |
| | | | | |
| | | | | |
| | | | | |
| | | | | |
| | | | | |

KT-1-3Y　　パーツリスト NO 10

上村向

① ハンドル カンビ

3430000003000O

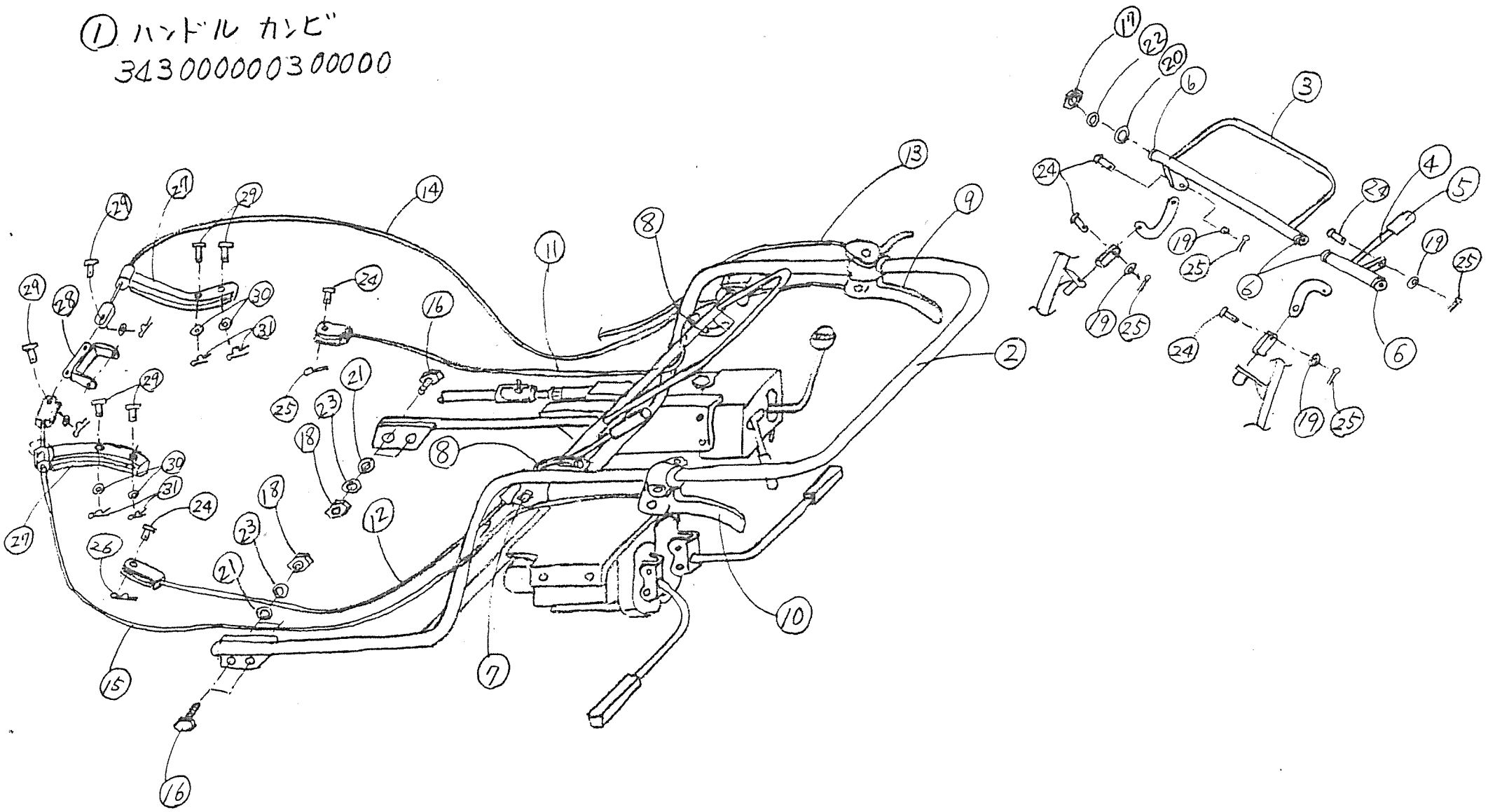

KT-1-3Y

上村向け　　ﾊﾟｰﾂﾘｽﾄNO.10

ﾊﾝﾄﾞﾙ　ｶﾝﾋﾞ



| NO | 品番 | 品名 | 数量 | 備考 |
|---|---|---|---|---|
| 1 | 343000000300000 | ﾊﾝﾄﾞﾙ　ｶﾝﾋﾞ | 1 | 35頁 |
| 2 | 343000000301001 | ﾊﾝﾄﾞﾙｹﾂｺﾞｳ | 1 | |
| 3 | 342100000302003 | ﾃﾝｼｮﾝﾚﾊﾞｰｹﾂｺﾞｳ | 1 | |
| 4 | 342100000303002 | ﾎｯﾊﾟｰﾚﾊﾞｰｹﾂｺﾞｳ | 1 | |
| 5 | 000101510212000 | ﾆｷﾞﾘ | 1 | |
| 6 | 223100000122000 | ﾌﾞｯｼｭ | 4 | |
| 7 | 342100000304001 | ﾚﾊﾞｰｼﾞｸｹﾂｺﾞｳ | 1 | |
| 8 | 223100000124000 | ﾜｲﾔｰﾋｷｶﾞﾈ | 2 | |
| 9 | 342100000312000 | ｻｲﾄﾞｸﾗｯﾁﾚﾊﾞｰｶﾝｹﾂ (A) | 1 | |
| 10 | 342100000313000 | ｻｲﾄﾞｸﾗｯﾁﾚﾊﾞｰｶﾝｹﾂ (B) | 1 | |
| 11 | 342100000305000 | ﾃﾝｼｮﾝﾜｲﾔｰｹﾂｺﾞｳ | 1 | |
| 12 | 342100000306001 | ｸﾗｯﾁﾜｲﾔｰｹﾂｺﾞｳ | 1 | |
| 13 | 343500000301000 | ｱｸｾﾙﾜｲﾔｰｹﾂｺﾞｳ | 1 | |
| 14 | 343000000302000 | ｻｲﾄﾞｸﾗｯﾁﾜｲﾔ (ﾐｷﾞ) | 1 | |
| 15 | 343000000303000 | ｻｲﾄﾞｸﾗｯﾁﾜｲﾔ (ﾋﾀﾞﾘ) | 1 | |
| 16 | 0119351245 | ﾛｯｶｸﾎﾞﾙﾄ　M12X1.5X45 | 4 | |
| 17 | 0211450080 | ﾛｯｶｸﾅｯﾄ　M8X1.25 | 1 | |
| 18 | 0211850120 | ﾛｯｶｸﾅｯﾄ　M12X1.5 | 4 | |
| 19 | 0401250060 | ﾋﾗｻﾞｶﾞﾈ　M6 | 8 | |
| 20 | 0401250080 | ﾋﾗｻﾞｶﾞﾈ　M8 | 1 | |
| 21 | 0401150120 | ﾋﾗｻﾞｶﾞﾈ　M12 | 4 | 37頁 |
| 22 | 0451250080 | ﾊﾞﾈｻﾞｶﾞﾈ　M8 | 1 | |
| 23 | 0451250120 | ﾊﾞﾈｻﾞｶﾞﾈ　M12 | 4 | |
| 24 | 0512250620 | ﾋﾗｱﾀﾏﾂｷﾋﾟﾝ　φ6X20 | 8 | |
| 25 | 0551150215 | ﾜﾘﾋﾟﾝ　φ2X15 | 8 | |
| 26 | 0551550600 | ｽﾅｯﾌﾟﾋﾟﾝ　M6 | 1 | |
| 27 | 343000000304000 | ｻｲﾄﾞｸﾗｯﾁﾜｲﾔｳｹﾚﾊﾞｰ | 2 | |
| 28 | 343000000305000 | ｻｲﾄﾞｸﾗｯﾁﾜｲﾔｳｹ | 1 | |
| 29 | 0512250620 | ﾋﾗｱﾀﾏﾂｷﾋﾟﾝ　φ6X20 | 6 | |
| 30 | 0401250060 | ﾋﾗｻﾞｶﾞﾈ　M6 | 6 | |
| 31 | 0551550600 | ｽﾅﾂﾌﾟﾋﾟﾝ　M6 | 6 | |
| | | | | |
| | | | | |
| | | | | |
| | | | | |