＊＊＊　型 式 構 成 表　＊＊＊

FIG.	ﾌﾞﾛｯｸ	型式										
		K										
		V										
		H1166	9									
		12200	0									
		00LL	J									
		WW X	L									
		LL	L									
		L	X									
		X										
1	2238-101 -0100	*****	*									
2	2238-110 -0100	*****	*									
3	2178-120G-0100	**										
4	2178-120H-0100	**										
5	2178-120L-0100		*									
6	2178-201 -0100	*****	*									
7	2150-202 -0100	*****	*									
8	2178-203 -0100	* *										
9	2238-203 -0100		*									
10	2178-203E-0100	* *										
11	2238-204 -0100		*									
12	2178-204C-0100	* *										
13	2178-204E-0100	* *										
14	2178-205 -0100	*****	*									
15	2178-206A-0100	*****	*									
16	2238-207A-0100	**										
17	2238-207C-0100		*									
18	2173-208 -0100	* *										
19	2178-209 -0100	* **										
20	2179-210 -0100	*										
21	2178-210B-0100	*	*									
22	2179-210B-0100	*										
23	2178-210P-0100	*										
24	2178-213A-0100	**										
25	2178-213D-0100	*										
26	2178-213E-0100		*									
27	2178-213N-0100	*										
28	2178-214 -0100	*****	*									
29	2178-220 -0100	**										
30	2178-221 -0100	**										
31	2178-222 -0100	**										
32	2178-223 -0100	*****	*									
33	2179-230 -0100	*****	*									
34	2238-240 -0100	* *										
35	2238-240A-0100	* *										
36	2238-240D-0100		*									
37	2178-250A-0100	**										
38	2238-250A-0100		*									
39	2173-251 -0100	*****	*									
40	2178-251D-0100	**										
41	2178-251I-0100		*									
42	2178-301A-0100	*****	*									
43	2238-302 -0100	*****	*									
44	2178-305E-0100	* *										
45	2238-307 -0100	* **										

＊＊＊　型 式 構 成 表　＊＊＊

FIG.	ﾌﾞﾛｯｸ	型式 KVH116612200 00LLWW LL L X	型式 9 0 J L L X									
46	2238-307A-0100	*										
47	2238-307B-0100		*									
48	2229-401A-0100	*****	*									
49	2178-403 -0100	**										
50	2178-403A-0100	**	*									
51	2150-404 -0100	*****	*									
52	2178-410 -0100	**										
53	2178-410B-0100	**	*									
54	2178-412 -0100	**										
55	2178-412A-0100	**	*									
56	2178-413 -0100	**										
57	2178-413A-0100	**	*									
58	2150-414 -0100	*****	*									
59	2178-420 -0100	*****	*									
60	2178-421 -0100	****										
61	2178-421G-0100		*									
62	2178-422 -0100	*****	*									
63	2238-501 -0100	*****	*									
64	2178-503 -0100	* *										
65	2238-503 -0100	* *										
66	2178-503O-0100		*									
67	2238-504 -0100	****										
68	2238-504A-0100		*									
69	2238-601 -0100	* *										
70	2178-602 -0100	* *										
71	2178-603 -0100	* *										
72	2178-604 -0100	* *										
73	2178-605 -0100	* *										
74	2178-606 -0100	* *										
75	2178-607 -0100	* *										
76	2178-610 -0100	* *										
77	2238-660 -0100	* **										
78	2178-661 -0100	* **										
79	2178-662 -0100	* *										
80	2178-662A-0100		*									
81	2178-663 -0100	* *										
82	2178-663A-0100		*									
83	2178-664 -0100	* *										
84	2178-664A-0100		*									
85	2178-665 -0100	* *										
86	2178-665A-0100		*									
87	2178-666 -0100	* *										
88	2178-666A-0100		*									
89	2178-667 -0100	* **										
90	2178-668 -0100	* *										

＊＊＊　型 式 構 成 表　＊＊＊

FIG.	ﾌﾞﾛｯｸ 型式	K V H11669 12200 00LLJ WW XL LL L L X X	
91	2178-669 -0100	＊ ＊	
92	2178-669A-0100		＊
93	2238-701B-0100	＊ ＊	
94	2178-702 -0100	＊ ＊	
95	2178-703 -0100	＊ ＊	
96	2238-704 -0100	＊ ＊	
97	2238-704A-0100	＊ ＊＊	
98	2238-730 -0100	＊ ＊	
99	2238-730A-0100		＊
100	2178-801 -0100	＊＊＊＊	＊
101	2178-803A-0100	＊＊＊＊	＊
102	2210-804A-0100	＊＊＊＊	＊
103	2178-805 -0100	＊＊＊＊	＊
104	2178-806 -0100	＊＊＊＊	＊
105	2179-806 -0100	＊＊＊＊	＊
106	2178-807 -0100	＊ ＊	
107	2238-807 -0100	＊ ＊＊	
108	2178-811 -0100	＊＊＊＊	＊
109	2178-812 -0100	＊＊＊＊	＊
110	2178-813 -0100	＊＊＊＊	＊
111	2178-814 -0100	＊	
112	2179-814 -0100	＊＊	
113	2178-814F-0100		＊
114	2178-814J-0100	＊	
115	2238-819 -0100	＊＊＊＊	＊
116	2178-820 -0100	＊	
117	2178-820A-0100	＊＊ ＊	
118	2178-820J-0100		＊
119	2178-821 -0100	＊＊＊＊	＊
120	2185-822 -0100	＊	
121	2185-822A-0100	＊＊ ＊	
122	2178-822C-0100		＊
123	2178-823 -0100	＊＊＊＊	
124	2173-824A-0100	＊＊＊＊	＊
125	2178-825 -0100	＊＊	
126	2238-825 -0100	＊	
127	2178-825A-0100		＊
128	2224-901C-0100	＊	
129	2224-901D-0100		＊
130	2224-901E-0100	＊	
131	2224-901G-0100	＊	
132	2224-901H-0100	＊	
133	2224-910C-0100	＊ ＊	
134	2224-910D-0100		＊
135	2224-910E-0100	＊	

＊＊＊　型 式 構 成 表　＊＊＊

FIG.	ﾌﾞﾛｯｸ	型式										
		K										
		V										
		H1166	9									
		12200	0									
		00LL	J									
		WW X	L									
		LL	L									
		L	X									
		X										
136	2224-910G-0100	*										
137	2224-920 -0100	*****										
138	2178-840E-0100		T									
139	2178-841 -0100	TTTT	T									
140	2178-850 -0100	T T										
141	2238-850A-0100	T										
142	2238-850B-0100	T										
143	2178-851 -0100	TTTT										
144	2178-852 -0100	T										
145	2178-860 -0100	T T										
146	2178-870 -0100	TTTT	T									
147	2178-890 -0100	TTTT										
148	2178-890A-0100	T T										
149	2178-890B-0100	T T										
150	2178-890C-0100	TTTT										
151	2178-890D-0100	T T										
152	2178-890H-0100	T T										
153	2224-891B-0100	TTTT										
154	K116-019-000-4J	**										
155	K116-021-000-3J	**	*									

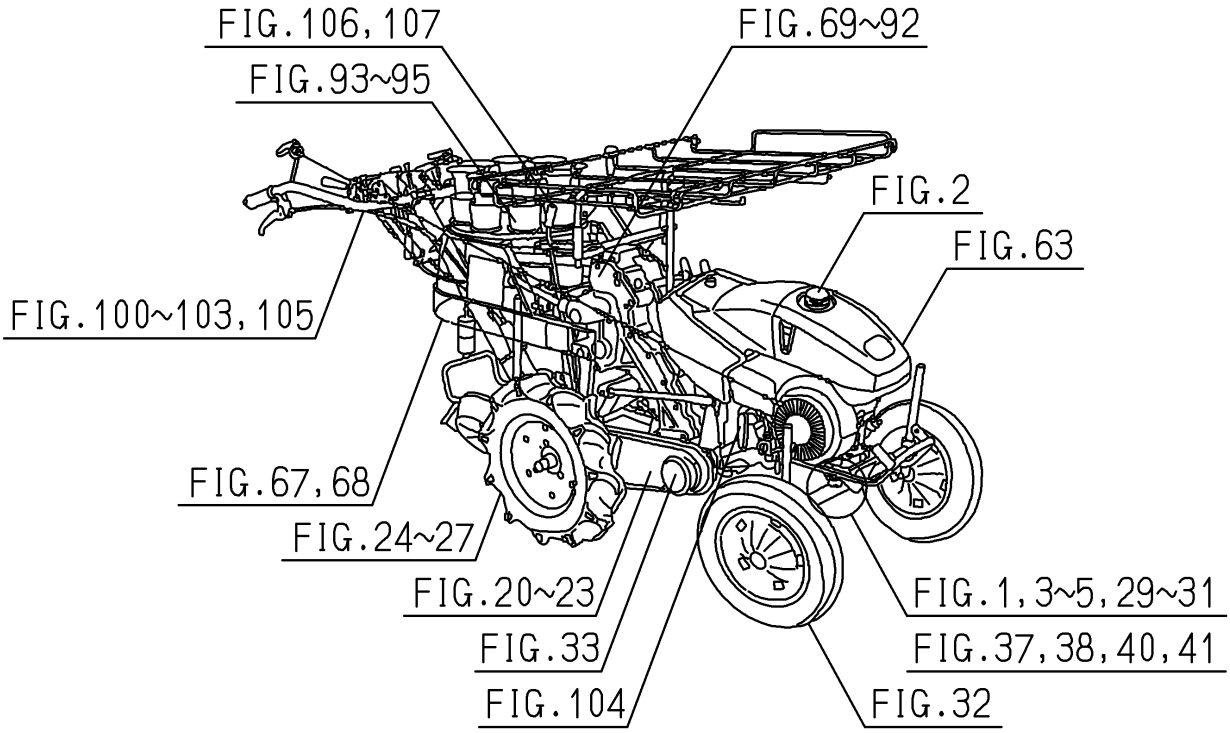
FIG.106,107
FIG.69~92
FIG.93~95
FIG.2
FIG.63
FIG.100~103,105
FIG.67,68
FIG.24~27
FIG.20~23
FIG.33
FIG.104
FIG.1,3~5,29~31
FIG.37,38,40,41
FIG.32

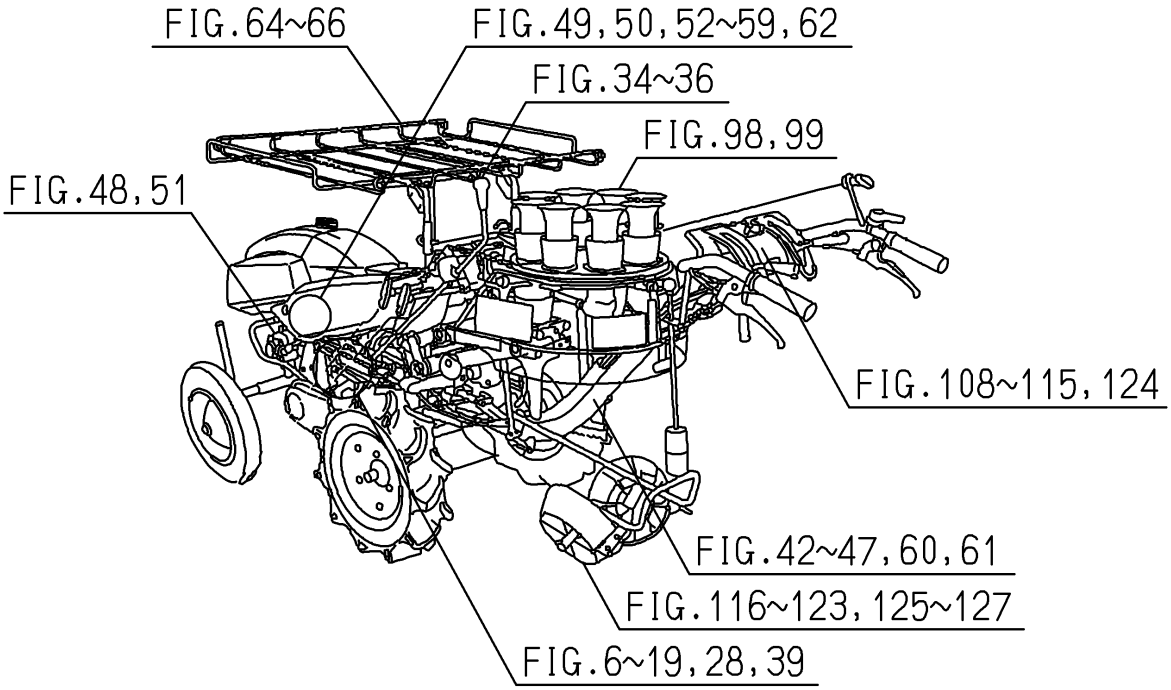
FIG.64~66
FIG.49,50,52~59,62
FIG.34~36
FIG.98,99
FIG.48,51
FIG.108~115,124
FIG.42~47,60,61
FIG.116~123,125~127
FIG.6~19,28,39

目　　次

ＫＶＨ１

エンジン（ＦＪ１００Ｇ－ＫＢ０７）

シリンダ／クランクケース……Fig.　1
ピストン／クランクシヤフト……Fig.　2
バルブ／カムシヤフト……Fig.　3
ジユンカツソウチ……Fig.　4
レイキヤクソウチ……Fig.　5
デンソウヒン……Fig.　6
コントロールソウチ……Fig.　7
キヤブレタ……Fig.　8
エアフイルタ／マフラ……Fig.　9
フユーエルタンク／フユーエルバルブ……Fig.　10
スタータ……Fig.　11

目　　次

シャーシ

ボルト（セツト／エンジン），キー関係……Fig.　1
タンク（フユーエル）関係……Fig.　2
バンパ関係（６０型）……Fig.　3
バンパ関係（１２０型）……Fig.　4
バンパ関係（９０ＪＬＬＸ型）……Fig.　5
ケース（トランスミツシヨン）関係……Fig.　6
ギヤー（インプツト）関係……Fig.　7
クラツチ（メイン）関係（Ｘ型除く）……Fig.　8
クラツチ（メイン）関係（９０ＪＬＬＸ型）……Fig.　9
クラツチ（メイン）関係（Ｊを除くＸ型）……Fig.　10
ドライブ（ウエツケ）関係（９０ＪＬＬＸ型）……Fig.　11
ドライブ（ウエツケ）関係（Ｊを除くＸ型）……Fig.　12
ドライブ（ウエツケ）関係（Ｘ型除く）……Fig.　13
チエンジ（ドライブ）関係……Fig.　14
ドライブ（ホイール）関係……Fig.　15
スライド（トレツド）関係（１２０型）……Fig.　16
スライド（トレツド）関係（９０ＪＬＬＸ型）……Fig.　17
シフト（カブマ）関係（Ｘ型除く）……Fig.　18
フオーク（シフト／サブ）関係（Ｘ型）……Fig.　19
ケース（チエン）関係（６０ＬＸ型）……Fig.　20
ケース（チエン）関係（Ｘを除く１２０，９０ＪＬＬＸ型）……Fig.　21
ケース（チエン）関係（１２０ＷＬＬＸ型）……Fig.　22
ケース（チエン）関係（Ｘを除く６０型）……Fig.　23
ホイール（リヤ／４．００－９）関係（６０型）……Fig.　24
ホイール（リヤ／４．００－９）関係（Ｘを除く１２０型）……Fig.　25
ホイール（リヤ／４．００－１２）関係（９０ＪＬＬＸ型）……Fig.　26
ホイール（リヤ／４．００－１２）関係（１２０ＷＬＬＸ型）……Fig.　27

クラツチ（サイド）関係……Fig. 28
ピボツト（ホイール／フロント）関係（６０型）……Fig. 29
スライド（ホイール／フロント）関係（６０型）……Fig. 30
アーム（ホイール）関係（６０型）……Fig. 31
ホイール（フロント）関係……Fig. 32
ブレーキ（メイン）関係……Fig. 33
レバー（チエンジ）関係（Ｊを除くＸ型）……Fig. 34
レバー（チエンジ）関係（Ｘ型除く）……Fig. 35
レバー（チエンジ）関係（９０ＪＬＬＸ型）……Fig. 36
ピボツト（ホイール／フロント）関係（１２０型）……Fig. 37
ピボツト（ホイール／フロント）関係（９０ＪＬＬＸ型）……Fig. 38
スイツチ（セフテイ）関係……Fig. 39
スライド（ホイール／フロント）関係（１２０型）……Fig. 40
スライド（ホイール／フロント）関係（９０ＪＬＬＸ型）……Fig. 41
フレーム（レンケツ）関係……Fig. 42
フレーム（メイン）関係……Fig. 43
フレーム（ホキヨウ）関係（Ｘ型除く）……Fig. 44
スタンド関係（Ｘを除く１２０，６０型）……Fig. 45
スタンド関係（１２０ＷＬＬＸ型）……Fig. 46
スタンド関係（９０ＪＬＬＸ型）……Fig. 47
ポンプ（ギヤー）関係……Fig. 48
バルブ（コントロール）関係（６０型）……Fig. 49
バルブ（コントロール）関係（１２０，９０ＪＬＬＸ型）……Fig. 50
パイピング（メイン）関係……Fig. 51
スイング関係（６０型）……Fig. 52
スイング関係（１２０，９０ＪＬＬＸ型）……Fig. 53
リンク（スイング）関係（６０型）……Fig. 54
リンク（スイング）関係（１２０，９０ＪＬＬＸ型）……Fig. 55
シリンダ（ローリング）関係（６０型）……Fig. 56
シリンダ（ローリング）関係（１２０，９０ＪＬＬＸ型）……Fig. 57
シリンダ（ローリング）関係……Fig. 58
ロツド（センサ／メイン）関係……Fig. 59
センサ（メイン）関係（１２０，９０ＪＬＬＸ型）……Fig. 60

センサ（メイン）関係（９０ＪＬＬＸ型）・・・Fig. 61
センサ（ローリング）関係・・・・・・・・・・・・・・・・・・・

ターン（テーブル）関係（Ｘ型除く）・・Fig. 94
カツプ（ナエ）関係（Ｘ型除く）・・・Fig. 95
ラベル（ウエツケ）関係（Ｘ型除く）・・・Fig. 96
ラベル（ウエツケ）関係（Ｘ型）・・Fig. 97
テーブル関係（Ｊを除くＸ型）・・・Fig. 98
テーブル関係（９０ＪＬＬＸ型）・・・Fig. 99
ハンドル関係・・・Fig. 100
レバー（ユアツ）関係・・Fig. 101
レバー（カラウエ）関係・・Fig. 102
レバー（クラツチ／サイド）関係・・Fig. 103
レバー（カブマ）関係・・・Fig. 104
レバー（メイン）関係・・・Fig. 105
レバー（フカサ／ウエツケ）関係（Ｘ型除く）・・・・・・・・・・・・・・・・・・・・・・・・・・・・・・・・・・・・Fig. 106
レバー（フカサ／ウエツケ）関係（Ｘ型）・・・・・・・・・・・・・・・・・・・・・・・・・・・・・・・・・・・・・・・Fig. 107
ケーブル（メイン）関係・・Fig. 108
ケーブル（ユアツ）関係・・Fig. 109
ケーブル（クラツチ／サイド）関係・・・Fig. 110
ケーブル（ブレーキ）関係（Ｘを除く１２０型）・・・・・・・・・・・・・・・・・・・・・・・・・・・・・・・・・・Fig. 111
ケーブル（ブレーキ）関係（６０型）・・Fig. 112
ケーブル（ブレーキ）関係（９０ＪＬＬＸ型）・・・・・・・・・・・・・・・・・・・・・・・・・・・・・・・・・・・・Fig. 113
ケーブル（ブレーキ）関係（１２０ＷＬＬＸ型）・・・・・・・・・・・・・・・・・・・・・・・・・・・・・・・・・・Fig. 114
ガイド（クラツチ）関係・・Fig. 115
フレーム（チンアツ）関係（Ｘを除く６０型）・・・・・・・・・・・・・・・・・・・・・・・・・・・・・・・・・・・・Fig. 116
フレーム（チンアツ／リフト）関係（１２０，６０ＬＸ型）・・・・・・・・・・・・・・・・・・・・・・・・・・・Fig. 117
フレーム（チンアツ）関係（９０ＪＬＬＸ型）・・・・・・・・・・・・・・・・・・・・・・・・・・・・・・・・・・・・Fig. 118
ローラ（フクド）関係・・・Fig. 119
ガイド（チンアツ）関係（Ｘを除く６０型）・・・・・・・・・・・・・・・・・・・・・・・・・・・・・・・・・・・・Fig. 120
ガイド（チンアツ）関係（１２０，６０Ｘ型）・・・・・・・・・・・・・・・・・・・・・・・・・・・・・・・・・・・・Fig. 121
ガイド（チンアツ）関係（９０ＪＬＬＸ型）・・・・・・・・・・・・・・・・・・・・・・・・・・・・・・・・・・・・Fig. 122
ウエイト（チンアツ）関係（１２０，６０型）・・・・・・・・・・・・・・・・・・・・・・・・・・・・・・・・・・・・Fig. 123
ハーネス，ケーブル（チヨーク）関係・・Fig. 124
ロツド（チンアツ／リフト）関係（１２０型）・・・・・・・・・・・・・・・・・・・・・・・・・・・・・・・・・・・・Fig. 125
ロツド（チンアツ／リフト）関係（６０ＬＸ型）・・・・・・・・・・・・・・・・・・・・・・・・・・・・・・・・・・・・Fig. 126

ロツド（チンアツ／リフト）関係（９０ＪＬＬＸ型）・・・・・・・・・・・・・・・・・・・・・・・・・・・・・Fig. 127
オーナメント＆ラベル（６０ＬＸ型）・・Fig. 128
オーナメント＆ラベル（９０ＪＬＬＸ型）・・・・・・・・・・・・・・・・・・・・・・・・・・・・・・・・・・・・・Fig. 129
オーナメント＆ラベル（Ｘを除く６０型）・・・・・・・・・・・・・・・・・・・・・・・・・・・・・・・・・・・・・Fig. 130
オーナメント＆ラベル（１２０ＷＬＬＸ型）・・・・・・・・・・・・・・・・・・・・・・・・・・・・・・・・・・・・Fig. 131
オーナメント＆ラベル（Ｘを除く１２０型）・・・・・・・・・・・・・・・・・・・・・・・・・・・・・・・・・・・・Fig. 132
マニユアル（オペレーシヨン）（Ｊを除くＸ型）・・・・・・・・・・・・・・・・・・・・・・・・・・・・・・・・・Fig. 133
マニユアル（オペレーシヨン）（９０ＪＬＬＸ型）・・・・・・・・・・・・・・・・・・・・・・・・・・・・・・・・Fig. 134
マニユアル（オペレーシヨン）（Ｘを除く６０型）・・・・・・・・・・・・・・・・・・・・・・・・・・・・・・・・Fig. 135
マニユアル（オペレーシヨン）（Ｘを除く１２０型）・・・・・・・・・・・・・・・・・・・・・・・・・・・・・・・・Fig. 136
ラベル（モデル）・・・・・・・・・・・・・・・・・・・

ナエガイド（X型除く）（オプション）・・・Fig.152
ラツク（ナエ／サイド）関係（１２０，６０型）（オプション）・・・・・・・・・・・・・・・・・・・・Fig.153

ＡＳＳＹ詳細図

Ｋ１１６－０１９－０００－４０・・・Fig.154
Ｋ１１６－０２１－０００－３０・・・Fig.155

エ ン ジ ン

FJ100GKB07･･･KVH1

5433-096-100-00

FIG. 1 シリンダ／クランクケース

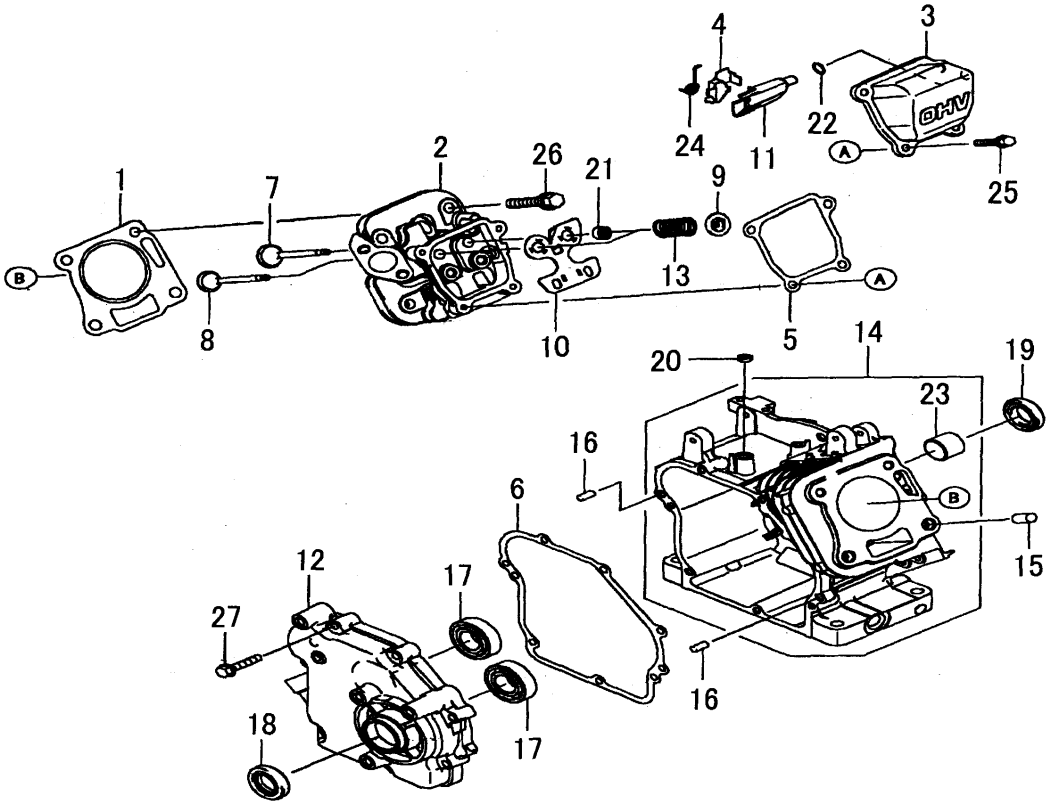

5433-001 -

図番	部品コード	品名	仕様	型式 FJ100G KB07	型式	代替性	色記号	グループ	備考
1	5110-040-745-XX	ｶﾞｽｹｯﾄ(ﾍｯﾄﾞ)	*	1					110040745
2	5110-082-177-XX	ﾍｯﾄﾞｺﾝﾌﾟ(ｼﾘﾝﾀﾞ)	*	1					110082177
3	5110-220-018-XX	ｹｰｽ(ﾛｯｶ)	*	1					110220018
4	5110-562-042-XX	ﾌﾞﾗｹｯﾄ	*	1					110562042
5	5110-610-906-XX	ｶﾞｽｹｯﾄ,ｹｰｽﾛｯｶｰ	*	1					110610906
6	5110-612-232-XX	ｶﾞｽｹｯﾄ	*	1					110612232
7	5120-042-121-XX	ﾊﾞﾙﾌﾞ(ｲﾝﾃｰｸ)	*	1					120042121
8	5120-052-106-XX	ﾊﾞﾙﾌﾞ(ｴｷｿﾞｰｽﾄ)	*	1					120052106
9	5120-092-062-XX	ﾘﾃｰﾅ ﾊﾞﾙﾌﾞSP	*	2					120092062
10	5132-722-040-XX	ﾌﾟﾚｰﾄ	*	1					132722040
11	5320-990-728-XX	ｹｰｽ	*	1					320990728
12	5490-156-317-XX	ｶﾊﾞｰ(ｸﾗﾝｸｹｰｽ)	*	1					490156317
13	5490-782-090-XX	ｽﾌﾟﾘﾝｸﾞ(ｴﾝｼﾞﾝﾊﾞﾙﾌﾞ)	*	2					490782090
14	5491-206-195-XX	ｸﾗﾝｸｹｰｽ COMP	*	1					491206195
15	5920-432-261-XX	ﾋﾟﾝ,10X12	*	2					920432261
16	5920-432-263-XX	ﾋﾟﾝ,6X12	*	2					920432263
17	5920-450-072-XX	ﾍﾞｱﾘﾝｸﾞ(ﾎﾞｰﾙ)6004UR	*	2					920450072
18	5920-492-107-XX	ｵｲﾙｼｰﾙ	*	1					920492107
19	5920-492-261-XX	ｵｲﾙｼｰﾙ	*	1					920492261
20	5920-492-273-XX	ｵｲﾙｼｰﾙ,6X10X2.5	*	1					920492273
21	5920-492-279-XX	ｵｲﾙｼｰﾙ	*	1					920492279
22	5920-550-707-XX	Oﾘﾝｸﾞ	*	1					920550707
23	5921-412-120-XX	ﾍﾞｱﾘﾝｸﾞ(ﾌﾟﾚｰﾝ)	*	1					921412120
24	5921-450-928-XX	ｽﾌﾟﾘﾝｸﾞ	*	1					921450928
25	5921-542-003-XX	ﾎﾞﾙﾄ M6X12	*	4					921542003
26	5921-542-032-XX	ﾎﾞﾙﾄ	*	4					921542032
27	5921-542-052-XX	ﾎﾞﾙﾄ	*	7					921542052

FIG. 2 ピストン／クランクシヤフト

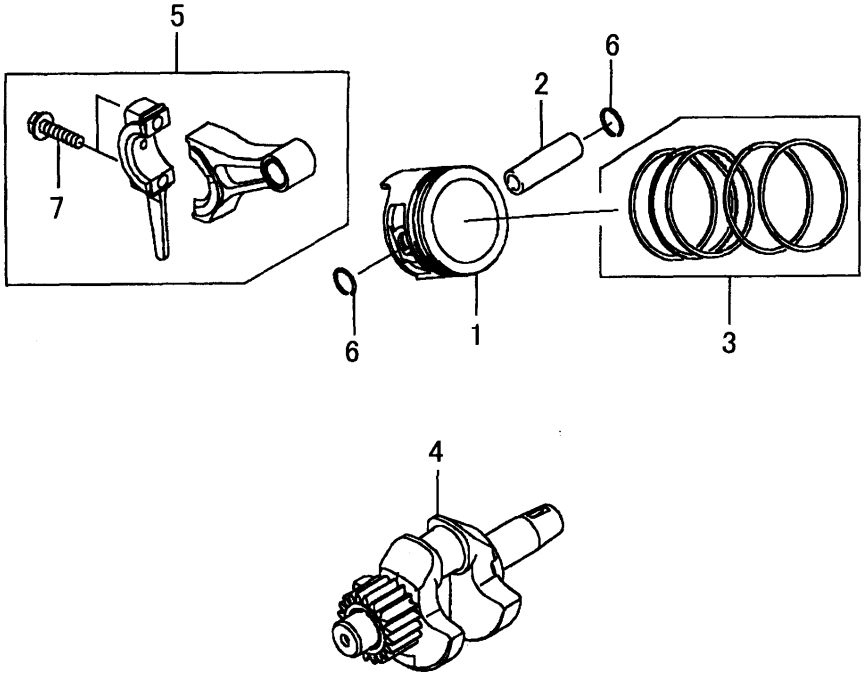

5433-002 -

図番	部品コード	品名	仕様	型式 FJ100G KB07	型式	代替性	色記号	グループ	備考
1	5130-012-195-XX	ﾋﾟｽﾄﾝ(ｴﾝｼﾞﾝ)	*	1					130012195
2	5130-022-104-XX	ﾋﾟﾝ(ﾋﾟｽﾄﾝ)	*	1					130022104
3	5130-082-063-XX	ﾘﾝｸﾞｾｯﾄ(ﾋﾟｽﾄﾝ)	*	1					130082063
4	5130-310-827-XX	ｸﾗﾝｸｼｬﾌﾄ ｺﾝﾌﾟ	*	1					130310827
5	5132-510-720-XX	ﾛｯﾄﾞｱｯｼ(ｺﾈｸﾃｲﾝｸﾞ)	*	1					132510720
6	5920-332-201-XX	ｽﾅｯﾌﾟﾘﾝｸﾞ	*	2					920332201
7	5921-542-011-XX	ﾎﾞﾙﾄ M6X25	*	2					921542011

FIG. 3 バルブ／カムシャフト

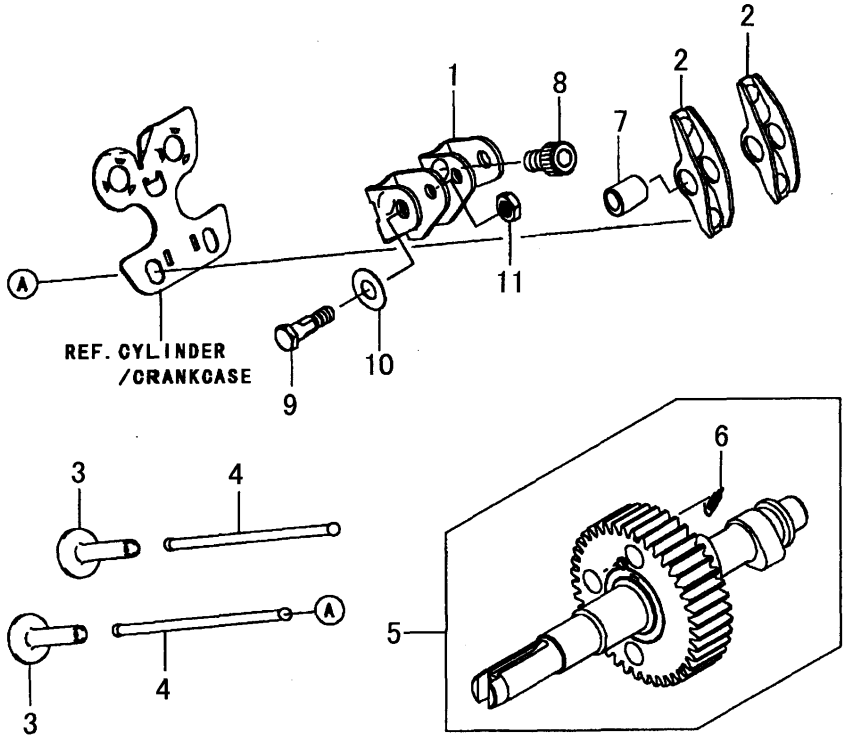

5433-003 -

図番	部品コード	品名	仕様	型式 FJ100G	型式 KB07	代替性	色記号	グループ	備考
1	5110-561-174-XX	ﾌﾞﾗｹｯﾄ	*	1					110561174
2	5120-162-070-XX	ｱｰﾑ(ﾛｯｶ)	*	2					120162070
3	5120-320-026-XX	ﾀﾍﾟｯﾄ	*	2					120320026
4	5131-160-735-XX	ﾛｯﾄﾞ(ﾌﾟｯｼｭ)	*	2					131160735
5	5491-180-857-XX	ｶﾑｼｬﾌﾄ ｺﾝﾌﾟ	*	1					491180857
6	5921-451-612-XX	ｽﾌﾟﾘﾝｸﾞ	*	1					921451612
7	5921-522-099-XX	ｶﾗｰ	*	2					921522099
8	5921-542-034-XX	ﾎﾞﾙﾄ	*	2					921542034
9	5921-542-035-XX	ﾎﾞﾙﾄ	*	2					921542035
10	5922-002-194-XX	ﾜｯｼｬ(8.1X18X0.5)	*	2					922002194
11	5922-102-133-XX	ﾅｯﾄ,6MM	*	2					922102133

FIG. 4 ジユンカツソウチ

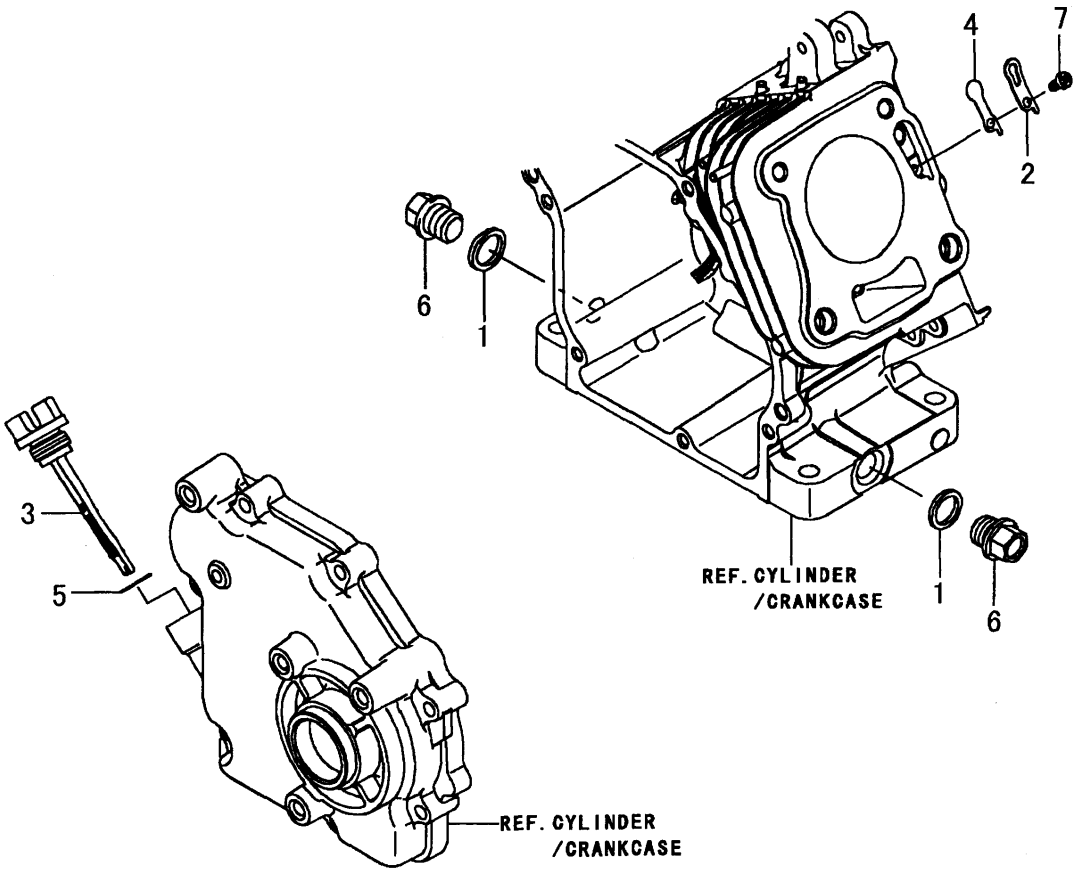

5433-004 -

図番	部品コード	品名	仕様	型式 FJ100G KB07	型式	代替性	色記号	グループ	備考
1	5110-611-232-XX	ｶﾞｽｹｯﾄ, 14.2X19X2	*	2					110611232
2	5132-722-041-XX	ﾌﾟﾚｰﾄ	*	1					132722041
3	5161-152-130-XX	ｷｬｯﾌﾟ(ｵｲﾙﾌｨﾗ)	*	1					161152130
4	5161-262-249-XX	ﾊﾞﾙﾌﾞ	*	1					161262249
5	5920-552-219-XX	Oﾘﾝｸﾞ	*	1					920552219
6	5920-660-898-XX	ﾌﾟﾗｸﾞ, 14X12	*	2					920660898
7	5921-722-103-XX	ｽｸﾘｭｰ M4X8	*	1					921722103

FIG. 5 レイキヤクソウチ

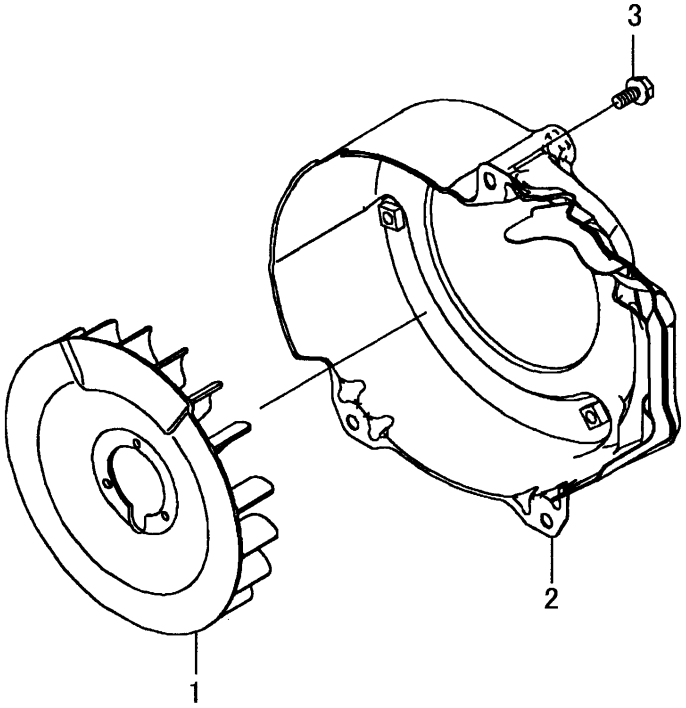

5433-005 -

図番	部品コード	品名	仕様	型式 FJ100G KB07	型式	代替性	色記号	グループ	備考
1	5590-412-101-XX	ﾌｧﾝ	*	1					590412101
2	5590-660-762-XX	ﾊｳｼﾞﾝｸﾞ(ﾌｧﾝ)	*	1					590660762
3	5921-542-003-XX	ﾎﾞﾙﾄ M6X12	*	3					921542003

FIG. 6 デンソウヒン

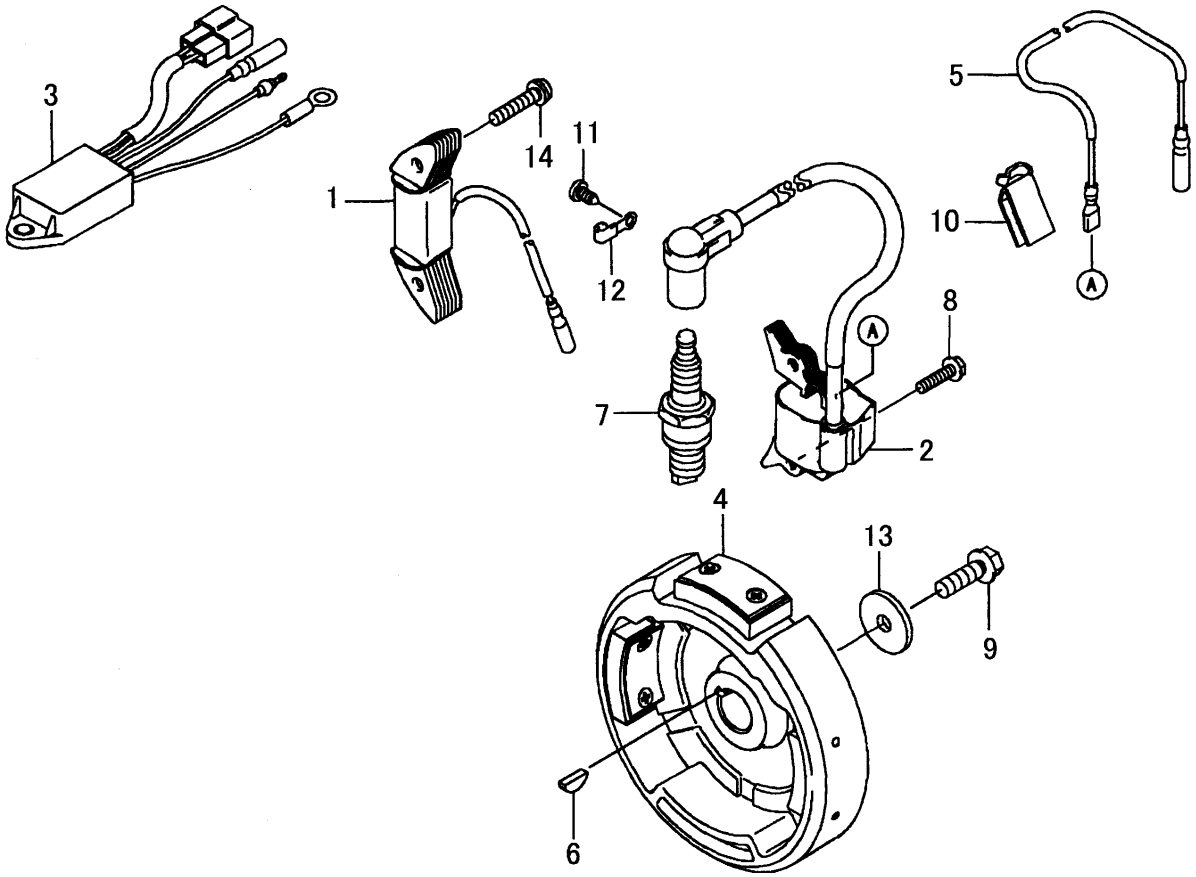

5433-006 -

図番	部品コード	品名	仕様	型式 FJ100G KB07	型式	代替性	色記号	グループ	備考
1	5210-472-094-XX	ｺｲﾙ(ﾗｲﾃｲﾝｸﾞ)	*	1					210472094
2	5211-210-712-XX	ｺｲﾙ(ｲｸﾞﾆｼｮﾝ)	*	1					211210712
3	5211-772-061-XX	ｺﾝﾄﾛｰﾗ	*	1					211772061
4	5211-942-357-XX	ﾌﾗｲﾎｲｰﾙ COMP	*	1					211942357
5	5260-110-732-XX	ﾘｰﾄﾞﾜｲﾔ	*	1					260110732
6	5920-382-108-XX	ｷｰ	*	1					920382108
7	5920-700-704-XX	ｽﾊﾟｰｸﾌﾟﾗｸﾞ BR4HS(NGK)	*	1					920700704
8	5921-541-924-XX	ﾎﾞﾙﾄ	*	2					921541924
9	5921-542-039-XX	ﾎﾞﾙﾄ	*	1					921542039
10	5921-702-017-XX	ｸﾗﾝﾌﾟ	*	1					921702017
11	5921-720-866-XX	ｽｸﾘｭｰ 5X12	*	1					921720866
12	5921-732-007-XX	ｸﾗﾝﾌﾟ	*	1					921732007
13	5922-002-142-XX	ﾜｯｼﾔ	*	1					922002142
14	5224-AA0-630-XX	ﾅﾍﾞｺﾈｼﾞ(ﾋﾗｯｷ+ｼﾞｱﾅ)	*	2					224AA0630

FIG. 7 コントロールソウチ

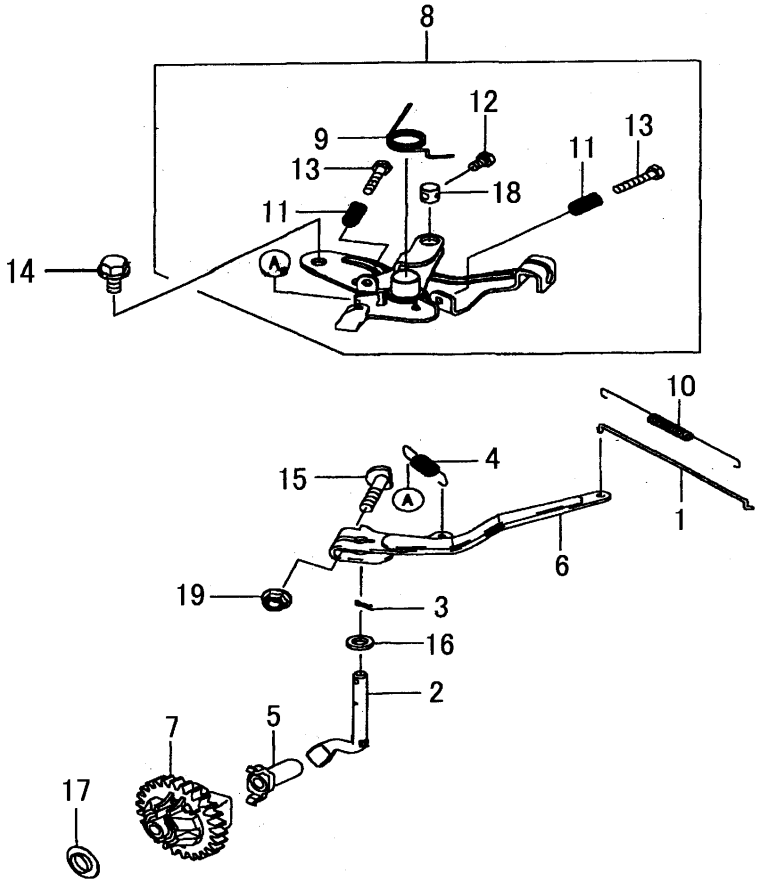

5433-007 -

図番	部品コード	品名	仕様	型式 FJ100G KB07	型式	代替性	色記号	グループ	備考
1	5161-712-110-XX	ﾘﾝｸ	*	1					161712110
2	5390-032-097-XX	ｱｰﾑ(ﾋﾟﾎﾞｯﾄ)	*	1					390032097
3	5390-922-055-XX	ﾋﾟﾝ(ﾍｱ)	*	1					390922055
4	5391-292-130-XX	ｽﾌﾟﾘﾝｸﾞ(ｶﾞﾊﾞﾅ)	*	1					391292130
5	5420-362-051-XX	ｶﾞﾊﾞﾅｰｽﾘｰﾌﾞ	*	1					420362051
6	5491-030-011-XX	ｱｰﾑ(ｶﾞﾊﾞﾅ)	*	1					491030011
7	5491-102-103-XX	ｶﾞﾊﾞﾅ ASSY	*	1					491102103
8	5491-130-714-XX	ﾊﾟﾈﾙ(ｺﾝﾄﾛｰﾙ) ASSY	*	1					491130714
9	5921-450-847-XX	ｽﾌﾟﾘﾝｸﾞ	*	1					921450847
10	5921-452-195-XX	ｽﾌﾟﾘﾝｸﾞ	*	1					921452195
11	5921-452-204-XX	ｽﾌﾟﾘﾝｸﾞ	*	2					921452204
12	5921-540-764-XX	ﾎﾞﾙﾄ M4X8	*	1					921540764
13	5921-541-918-XX	ﾎﾞﾙﾄ 4X22	*	2					921541918
14	5921-542-003-XX	ﾎﾞﾙﾄ M6X12	*	2					921542003
15	5921-542-018-XX	ﾎﾞﾙﾄ M6X28	*	1					921542018
16	5922-001-907-XX	ﾜｯｼｬ,6.5X11.3X1.6	*	1					922001907
17	5922-002-196-XX	ﾜｯｼｬ	*	1					922002196
18	5922-100-730-XX	ﾅｯﾄ	*	1					922100730
19	5922-102-121-XX	ﾅｯﾄ,M6	*	1					922102121

FIG. 8 キャブレタ

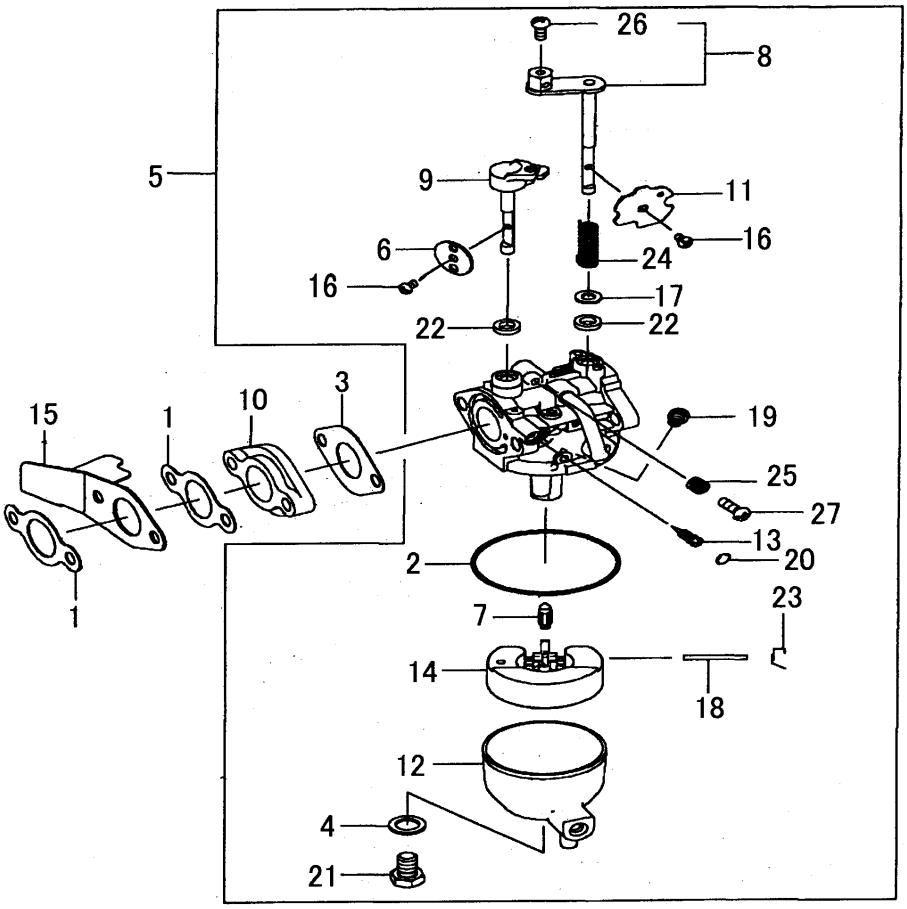

5433-008 -

図番	部品コード	品名	仕様	型式 FJ100G KB07	型式	代替性	色記号	グループ	備考
1	5110-612-231-XX	ｶﾞｽｹｯﾄ	*	2					110612231
2	5110-612-238-XX	ｶﾞｽｹｯﾄ	*	1					110612238
3	5110-612-239-XX	ｶﾞｽｹｯﾄ	*	1					110612239
4	5110-617-054-XX	ｶﾞｽｹｯﾄ,ｾﾝﾀｰﾎﾟｽﾄ	*	1					110617054
5	5150-040-723-XX	ｷｬﾌﾞﾚﾀｰ ASSY	*	1					150040723
6	5160-250-021-XX	ﾊﾞﾙﾌﾞ(ｽﾛｯﾄﾙ)	*	1					160250021
7	5160-307-004-XX	ﾊﾞﾙﾌﾞ(ﾌﾛｰﾄ)	*	1					160307004
8	5160-410-013-XX	ｼｬﾌﾄ(ｷｬﾌﾞﾚﾀ)	*	1					160410013
9	5160-412-267-XX	ｼｬﾌﾄ(ｷｬﾌﾞﾚﾀ)	*	1					160412267
10	5160-730-865-XX	ｲﾝｼｭﾚｰﾀ	*	1					160730865
11	5161-260-707-XX	ﾊﾞﾙﾌﾞ	*	1					161260707
12	5161-840-005-XX	ﾁｬﾝﾊﾞ(ﾌﾛｰﾄ) ASSY	*	1					161840005
13	5161-877-001-XX	ﾆｰﾄﾞﾙ(ｼﾞｪｯﾄ)	*	1					161877001
14	5161-882-001-XX	ﾌﾛｰﾄ	*	1					161882001
15	5180-202-095-XX	ﾊﾞｯﾌﾙ	*	1					180202095
16	5920-092-049-XX	ｽｸﾘｭｰ	*	2					920092049
17	5920-260-756-XX	ｽﾍﾟｰｻ	*	1					920260756
18	5920-430-756-XX	ﾋﾟﾝ	*	1					920430756
19	5920-630-028-XX	ｼﾞｪｯﾄ(ﾒｲﾝ)	*	1					920630028
20	5920-667-009-XX	ﾌﾟﾗｸﾞ	*	1					920667009
21	5920-667-020-XX	ﾌﾟﾗｸﾞ	*	1					920667020
22	5920-932-135-XX	ｼｰﾙ	*	2					920932135
23	5921-450-890-XX	ｽﾌﾟﾘﾝｸﾞ	*	1					921450890
24	5921-450-971-XX	ｽﾌﾟﾘﾝｸﾞ	*	1					921450971
25	5921-452-202-XX	ｽﾌﾟﾘﾝｸﾞ	*	1					921452202
26	5921-720-848-XX	ｽｸﾘｭｰ	*	1					921720848
27	5921-722-132-XX	ｽｸﾘｭｰ	*	1					921722132

FIG. 9 エアフイルタ／マフラ

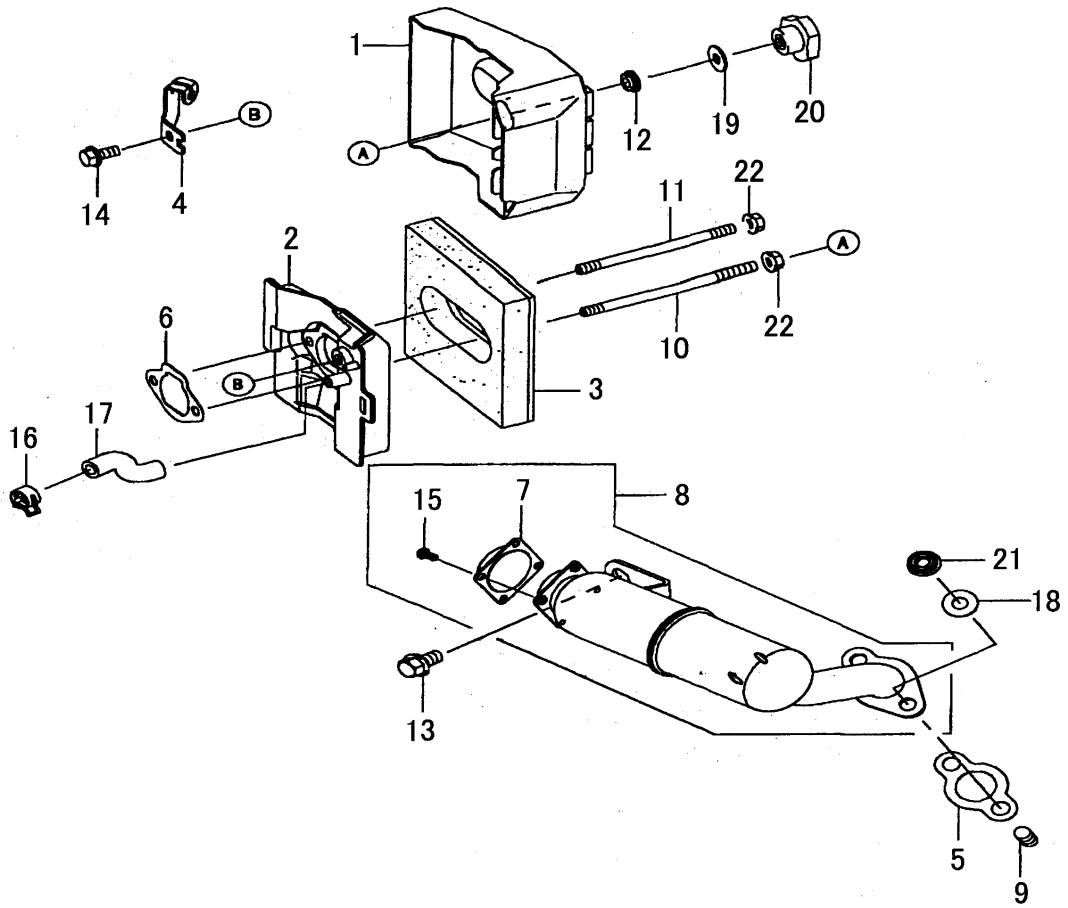

5433-009 -

図番	部品コード	品名	仕様	型式 FJ100G KB07	型式	代替性	色記号	グループ	備考
1	5110-110-726-XX	ｹｰｽ(ｴｱﾌｲﾙﾀ)	*	1					110110726
2	5110-110-736-XX	ｹｰｽ(ｴｱﾌｲﾙﾀ)	*	1					110110736
3	5110-130-774-XX	ｴﾚﾒﾝﾄ(ｴｱﾌｲﾙﾀ)	*	1					110130774
4	5110-562-406-XX	ﾌﾞﾗｹｯﾄ	*	1					110562406
5	5110-611-231-XX	ｶﾞｽｹｯﾄ,ﾏﾌﾗ	*	1					110611231
6	5110-612-229-XX	ｶﾞｽｹｯﾄ	*	1					110612229
7	5180-770-704-XX	ｱﾚｽﾀ(ｽﾊﾟｰｸ)	*	1					180770704
8	5490-690-841-XX	ﾏﾌﾗｱｯｼ	*	1					490690841
9	5920-040-732-XX	ｽﾀｯﾄﾞ	*	2					920040732
10	5920-040-788-XX	ｽﾀｯﾄﾞ,6X91	*	1					920040788
11	5920-042-162-XX	ｽﾀｯﾄﾞ,6X80	*	1					920042162
12	5920-930-574-XX	ｼｰﾙ	*	1					920930574
13	5921-540-818-XX	ﾎﾞﾙﾄ,8X14	*	1					921540818
14	5921-542-003-XX	ﾎﾞﾙﾄ M6X12	*	1					921542003
15	5921-720-723-XX	ｽｸﾘｭｰ	*	4					921720723
16	5921-731-422-XX	ｸﾗﾝﾌﾟ	*	1					921731422
17	5921-921-905-XX	ﾁｭｰﾌﾞ,7X12X64	*	1					921921905
18	5922-000-938-XX	ﾜｯｼｬ,8X18X1.5	*	2					922000938
19	5922-001-968-XX	ﾜｯｼｬ,6X19X1.2	*	1					922001968
20	5922-100-729-XX	ﾅｯﾄ	*	1					922100729
21	5922-100-848-XX	ﾅｯﾄ	*	2					922100848
22	5922-102-121-XX	ﾅｯﾄ,M6	*	2					922102121

FIG. 10 フユーエルタンク／フユーエルバルブ

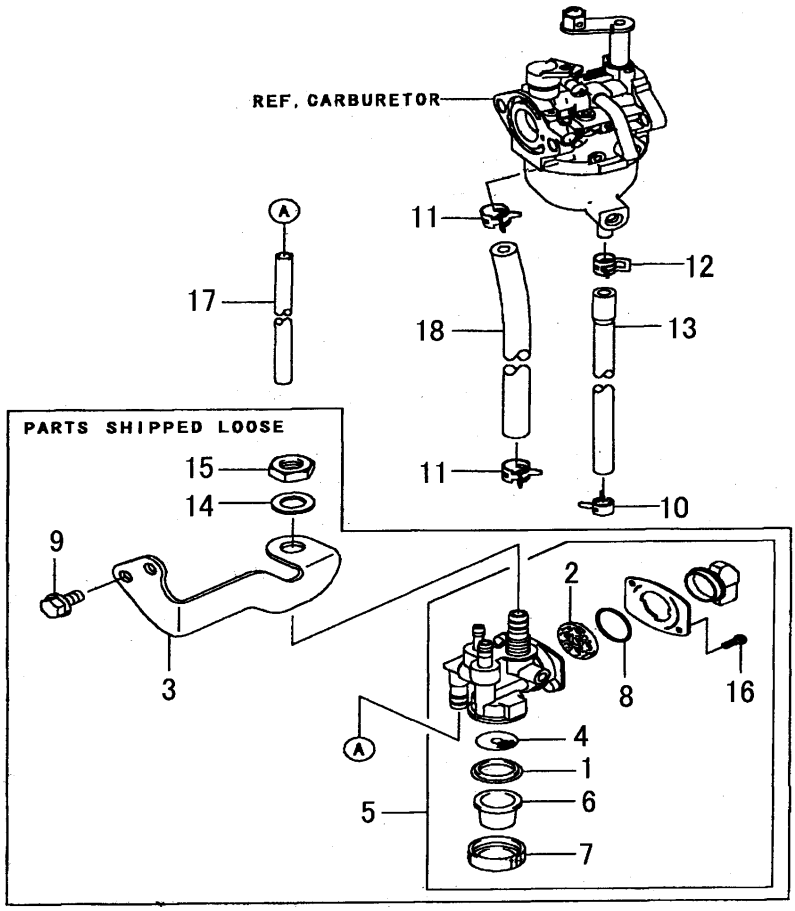

5433-010 -

図番	部品コード	品名	仕様	型式 FJ100G KB07	型式	代替性	色記号	グループ	備考
1	5110-092-021-XX	ｶﾞｽｹｯﾄ	*	1					110092021
2	5110-092-847-XX	ｶﾞｽｹｯﾄ	*	1					110092847
3	5110-561-031-XX	ﾌﾞﾗｹｯﾄ	*	1					110561031
4	5490-192-095-XX	ﾌｲﾙﾀ(ﾌｭｰｴﾙ)	*	1					490192095
5	5510-230-050-XX	ﾀｯﾌﾟｱｯｼ	*	1					510230050
6	5510-362-063-XX	ｶｯﾌﾟ,ﾌｭｰｴﾙ ﾀｯﾌﾟ	*	1					510362063
7	5920-152-007-XX	ﾅｯﾄ	*	1					920152007
8	5920-552-153-XX	Oﾘﾝｸﾞ	*	1					920552153
9	5921-542-003-XX	ﾎﾞﾙﾄ M6X12	*	2					921542003
10	5921-730-770-XX	ｸﾗﾝﾌﾟ	*	1					921730770
11	5921-732-003-XX	ｸﾗﾝﾌﾟ	*	2					921732003
12	5921-732-004-XX	ｸﾗﾝﾌﾟ	*	1					921732004
13	5921-921-637-XX	ﾁｭｰﾌﾞ	*	1					921921637
14	5922-000-919-XX	ﾜｯｼｬ,10.5X18X1.6	*	1					922000919
15	5922-100-961-XX	ﾅｯﾄ M10	*	1					922100961
16	5220-AA0-308-XX	ﾅﾍﾞｺﾈｼﾞ(+ｼﾞｱﾅ)3X8	*	2					220AA0308
17	5701-Q06-100-0X	ﾋﾞﾆｰﾙﾁｭｰﾌﾞ	*	1					701Q061000
18	5705-A04-100-0X	ﾁｭｰﾌﾞ L=200	*	1					705A041000

FIG. 11 スタータ

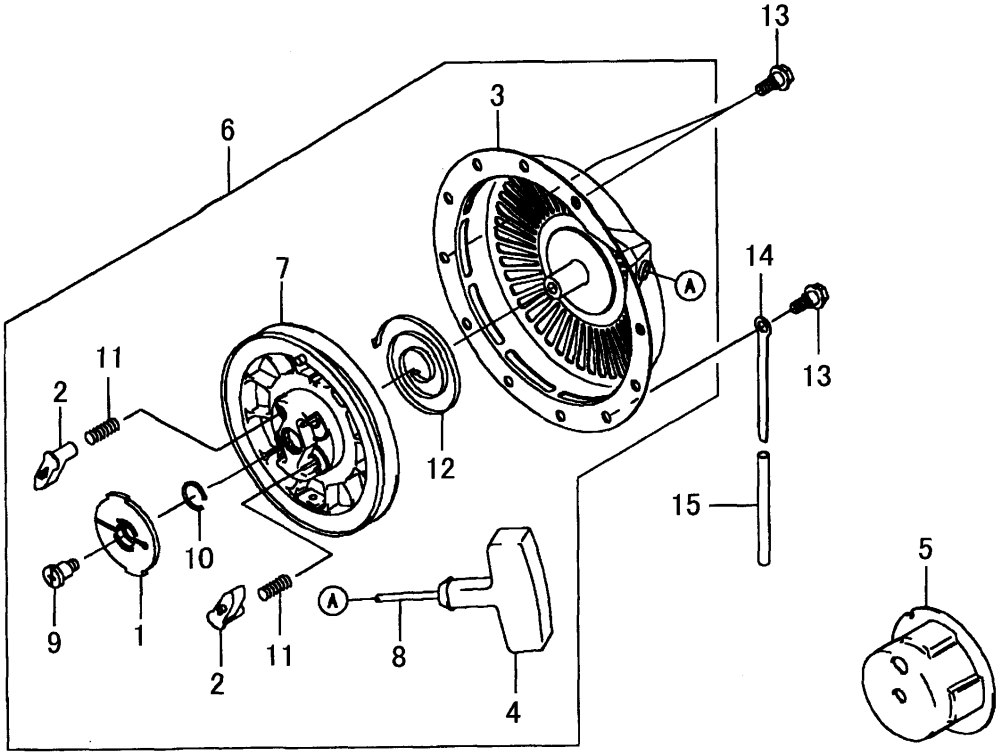

5433-011 -

図番	部品コード	品名	仕様	型式 FJ100G KB07	型式	代替性	色記号	グループ	備考
1	5130-700-710-XX	ｶﾞｲﾄﾞ	*	1					130700710
2	5131-650-559-XX	ﾎﾞｰﾙ	*	2					131650559
3	5320-990-704-XX	ｹｰｽ(ﾘｺｲﾙｽﾀｰﾀ)	*	1					320990704
4	5460-752-003-XX	ｸﾞﾘｯﾌﾟ	*	1					460752003
5	5490-802-211-XX	ﾌﾟｰﾘ(ｽﾀｰﾃｲﾝｸﾞ)	*	1					490802211
6	5490-880-716-XX	ﾘｺｲﾙｽﾀｰﾀ	*	1					490880716
7	5591-010-555-XX	ﾘｰﾙ	*	1					591010555
8	5591-060-007-XX	ﾛｰﾌﾟ 3.8X3030	*	1					591060007
9	5920-092-311-XX	ｽｸﾘｭｰ	*	1					920092311
10	5920-332-160-XX	ｽﾅｯﾌﾟﾘﾝｸﾞ	*	1					920332160
11	5921-442-177-XX	ｽﾌﾟﾘﾝｸﾞ	*	2					921442177
12	5921-450-825-XX	ｽﾌﾟﾘﾝｸﾞ	*	1					921450825
13	5921-542-044-XX	ﾎﾞﾙﾄ M6X8	*	3					921542044
14	5921-732-005-XX	ｸﾗﾝﾌﾟ	*	1					921732005
15	5921-922-213-XX	ﾁｭｰﾌﾞ	*	1					921922213

シャーシ

FIG. 1 ボルト(セツト／エンジン), キー関係

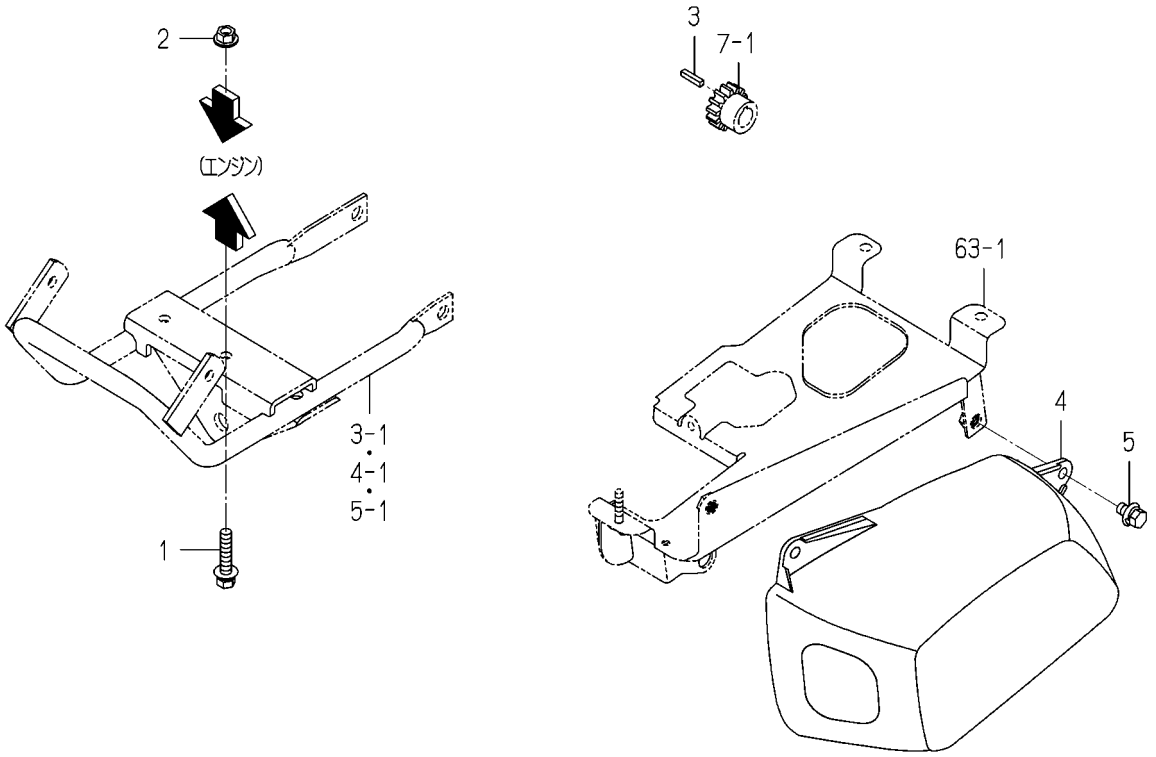

2238-101 -0100

図番	部品コード	品名	仕様	型式 KVH1	型式	代替性	色記号	グループ	備考
1	V211-360-804-00	ﾎﾞﾙﾄ(SP) M8X40	*	2					
2	V363-260-008-00	ｺｶﾞﾀｻﾗﾊﾞﾈｯｷﾅｯﾄ M 8	*	2					
3	2210-101-003-00	ｷｰ(04X04X20)	*	1					
4	1149-121-002-00	ｶﾊﾞｰ(ﾏﾌﾗ)	*	1					
5	V211-360-801-60	ﾎﾞﾙﾄ(SP) M8X16	*	2					

FIG. 2 タンク(フユーエル)関係

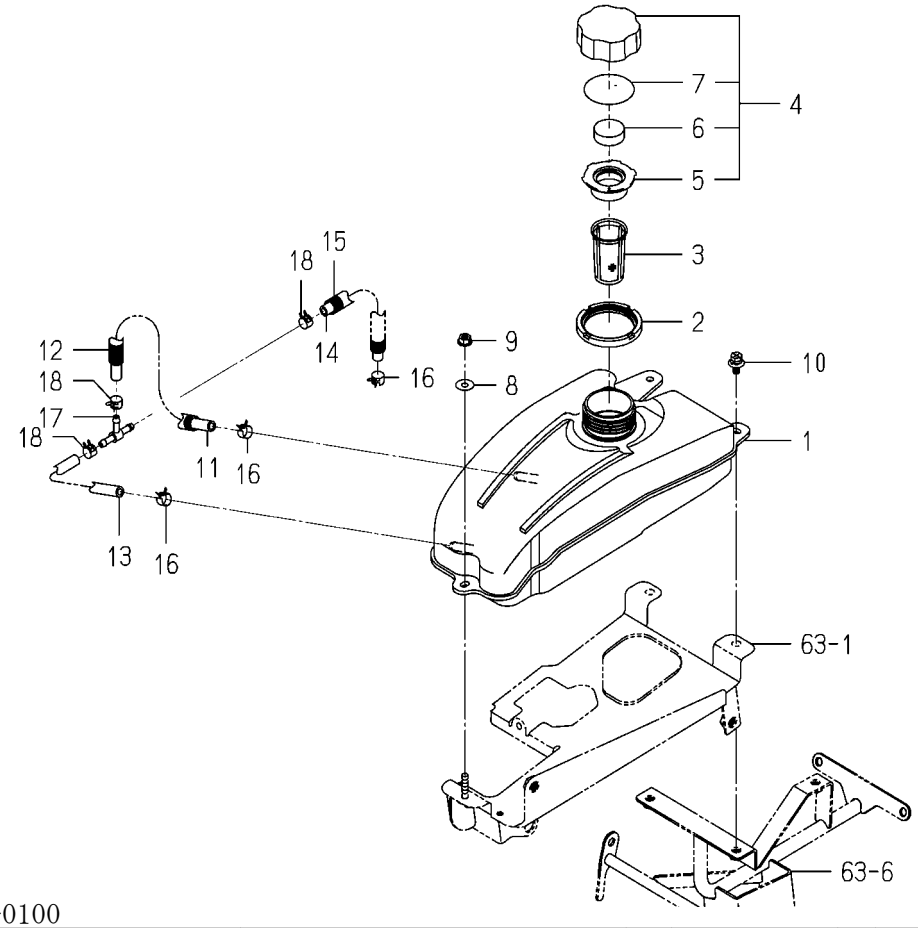

2238-110 -0100

図番	部品コード	品名	仕様	型式 KVH1	型式	代替性	色記号	グループ	備考
1	1149-606-003-00	ﾀﾝｸ(ﾌｭｰｴﾙ)	*	1					
2	1136-606-002-00	ﾘﾝｸﾞ	*	1					
3	2186-111-006-00	ﾌｲﾙﾀ(ﾌｭｰｴﾙ/60ﾒｯｼｭ/S)	*	1					
4	1396-606-210-20	ｷｬｯﾌﾟ(G55) ASSY	*	1					
5	1149-606-221-00	ｶﾞｽｹｯﾄ(ｷｬｯﾌﾟ/ﾀﾝｸ)	*	1					
6	1149-606-222-00	ﾌﾟﾘｰｻﾞ(ｷｬｯﾌﾟ/ﾀﾝｸ)	*	1					
7	1396-606-003-00	ﾌﾟﾚｰﾄ	*	1					
8	3560-503-302-00	ﾜｲﾔｰﾋｷｶﾞﾈﾖｳｻﾞｶﾞﾈ	*	1					
9	V360-260-006-00	ｻﾗﾊﾞﾈｯｷﾅｯﾄ M 6	*	1					
10	2144-501-011-10	ﾎﾞﾙﾄ(M6X16)(16)	*	2					
11	1149-606-002-10	ﾎｰｽ(ﾌｭｰｴﾙ/090)	*	1					
12	2210-850-303-10	ｺﾙｹﾞｰﾄﾁｭｰﾌﾞ(10X80)	*	1					
13	1128-606-004-10	ﾎｰｽ(ﾌｭｰｴﾙ/133)	*	1					
14	1138-606-001-00	ﾎｰｽ(ﾌｭｰｴﾙ/175)	*	1					
15	2210-850-352-00	ｺﾙｹﾞｰﾄﾁｭｰﾌﾞ(10X120)	*	1					
16	J062-111-120-00	ｸﾘｯﾌﾟ(ﾎｰｽ/11.1-12.0)	*	3					
17	3632-360-036-00	Tｶﾞﾀｼﾞｮｲﾝﾄ(2)	*	1					
18	J062-104-111-00	ｸﾘｯﾌﾟ(ﾎｰｽ/10.4-11.1)	*	3					

FIG. 3 バンパ関係(60型)

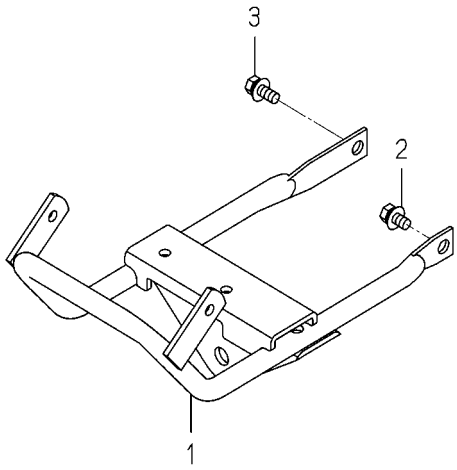

2178-120G-0100

図番	部品コード	品名	仕様	型式 KVH1	型式	代替性	色記号	グループ	備考
1	2178-120-210-00	ﾊﾞﾝﾊﾟ COMP	*	1					
2	V211-360-801-60	ﾎﾞﾙﾄ(SP) M8X16	*	1					
3	V211-360-802-50	ﾎﾞﾙﾄ(SP) M8X25	*	1					

FIG. 4 バンパ関係(120型)

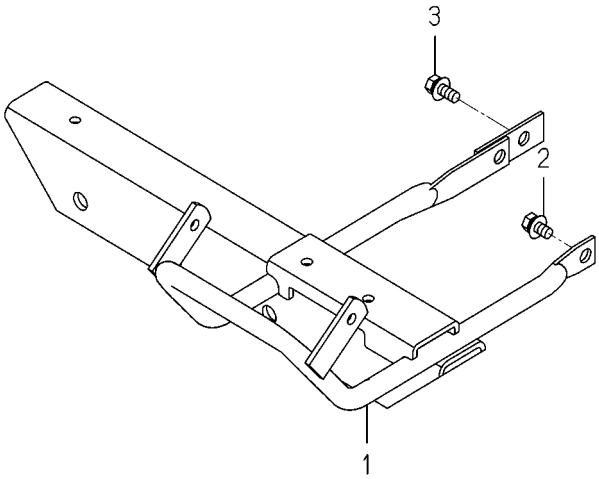

2178-120H-0100

図番	部品コード	品名	仕様	型式 KVH1	型式	代替性	色記号	グループ	備考
1	2178-120-220-00	ﾊﾞﾝﾊﾟ(120/H) COMP	*	1					
2	V211-360-801-60	ﾎﾞﾙﾄ(SP) M8X16	*	1					
3	V211-260-802-50	ﾎﾞﾙﾄ(S) M8X25	*	2					

FIG. 5 バンパ関係(90JLLX型)

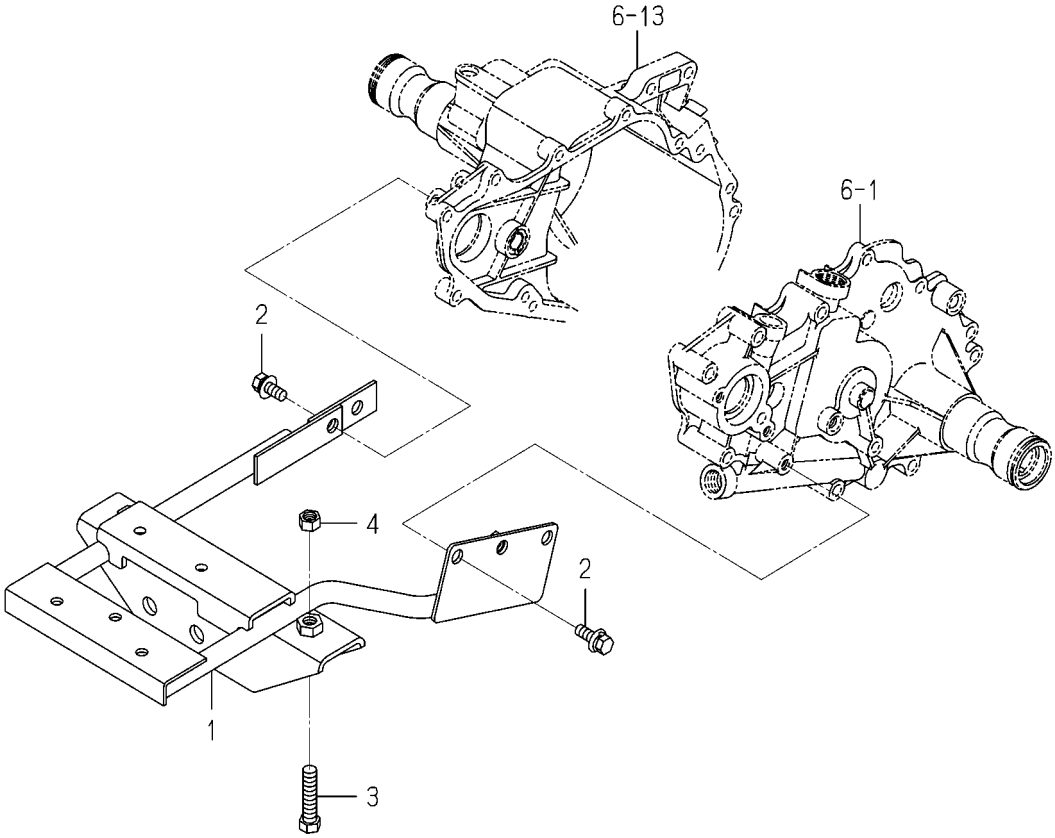

2178-120L-0100

図番	部品コード	品名	仕様	型式 KVH1	型式	代替性	色記号	グループ	備考
1	2178-120-430-20	ﾊﾞﾝﾊﾟ(JGX) COMP	*	1					
2	V211-360-802-50	ﾎﾞﾙﾄ(SP) M8X25	*	4					
3	V201-261-004-50	ﾎﾞﾙﾄ.ﾅﾐ M10X45	*	2					
4	V304-260-010-00	ﾅｯﾄ.ｺｶﾞﾀ.2 M10	*	2					

FIG. 6 ケース(トランスミツシヨン)関係

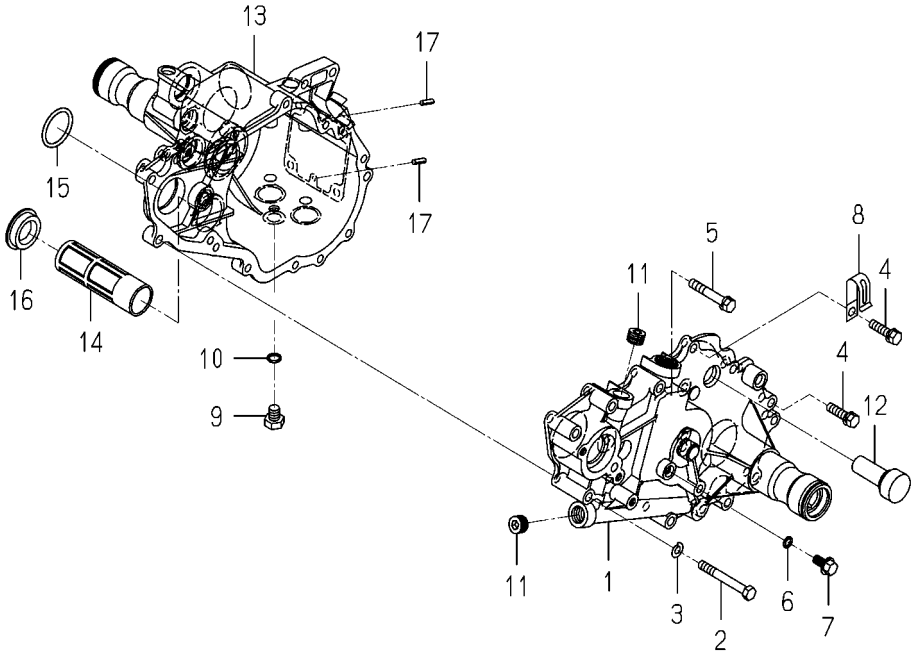

2178-201 -0100

図番	部品コード	品名	仕様	型式 KVH1	型式	代替性	色記号	グループ	備考
1	2201-201-003-10	ｹｰｽ(ﾄﾗﾝｽﾐﾂｼﾖﾝ/LH)	*	1		1			
2	V201-260-806-50	ﾎﾞﾙﾄ.ﾅﾐ M8X 65	*	3					
3	V401-160-008-00	ｻﾞｶﾞﾈ.ﾊﾞﾈ.2 M 8	*	3					
4	V211-260-803-00	ﾎﾞﾙﾄ(S) M8X30	*	6					
5	V211-260-805-00	ﾎﾞﾙﾄ(S) M8X50	*	3					
6	V720-101-900-80	Oﾘﾝｸﾞ (1A) P 8	*	1					
7	2173-201-001-00	ﾌﾗﾝｼﾞﾂｷﾎﾞﾙﾄ	*	1					
8	1425-621-004-00	ﾊｰﾈｽｸﾗﾝﾌﾟ	*	1					
9	2201-201-002-00	ﾎﾞﾙﾄ(M10X12)	*	1					
10	V720-101-901-00	Oﾘﾝｸﾞ (1A) P 10	*	1					
11	V780-140-000-6B	ｼｽﾞﾐﾌﾟﾗｸﾞ(ｼｰﾙ)	*	2					
12	2150-201-510-00	ﾁｭｳﾕｾﾝ(ﾛﾝｸﾞ)	*	1					
13	2150-201-002-30	ｹｰｽ(ﾄﾗﾝｽﾐﾂｼﾖﾝ/RH)	*	1					
14	2150-201-004-00	ｵｲﾙﾌｲﾙﾀ(111)	*	1					
15	V720-103-503-80	Oﾘﾝｸﾞ (1A) P 38	*	1					
16	2151-201-003-00	ｷｬｯﾌﾟ(35X8)	*	1					
17	V580-140-401-60	ｽﾌﾟﾘﾝｸﾞﾋﾟﾝ(W)	*	2					

FIG. 7 ギヤー(インプツト)関係

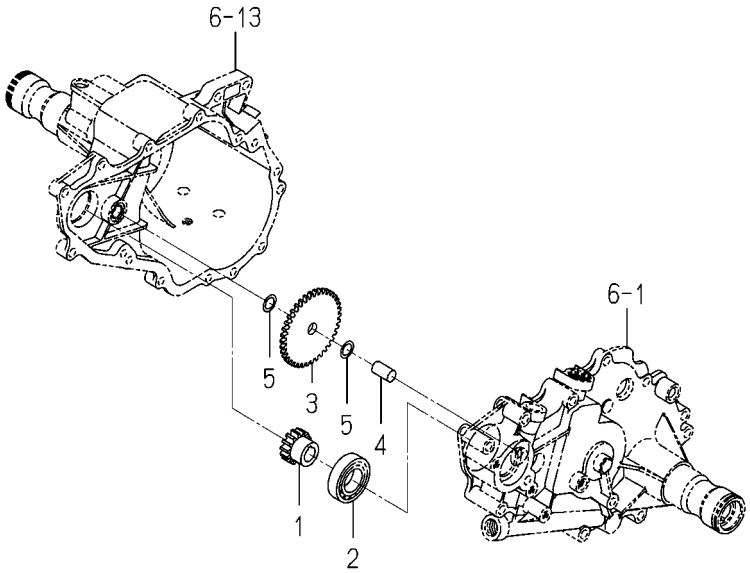

2150-202 -0100

図番	部品コード	品名	仕様	型式 KVH1	型式	代替性	色記号	グループ	備考
1	2150-202-001-20	ｷﾞﾔｰ(ｽﾊﾟｰ/14)	*	1					
2	V600-110-600-50	R.B.B(6005)	*	1					
3	2150-202-002-00	ｷﾞﾔｰ(ｽﾊﾟｰ/38/ｶｳﾝﾀ)	*	1					
4	2150-202-003-00	ｼﾔﾌﾄ(ｶｳﾝﾀ)	*	1					
5	2150-202-004-00	ｼﾑ(12X18X01)	*	2					

FIG. 8 クラツチ(メイン)関係(X型除く)

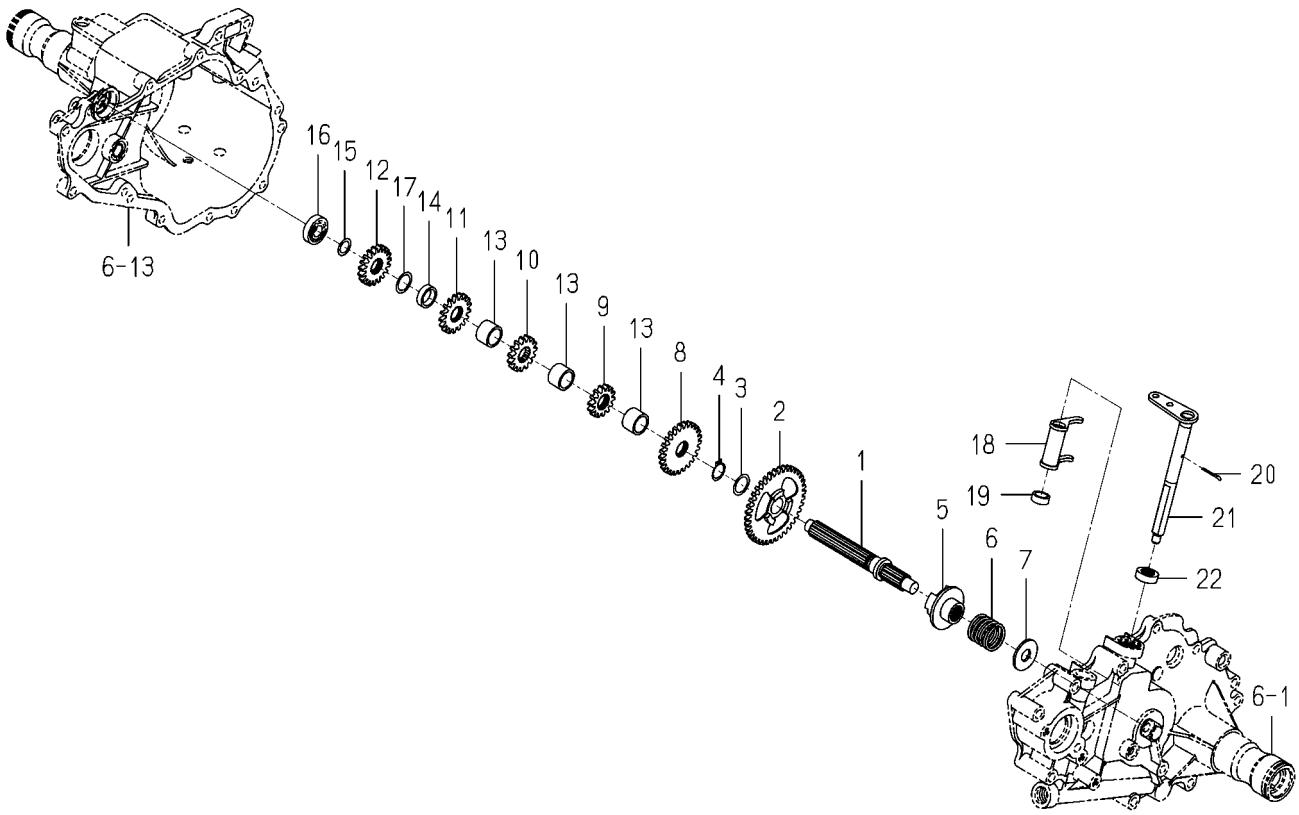

2178-203 -0100

図番	部品コード	品名	仕様	型式 KVH1	型式	代替性	色記号	グループ	備考
1	2150-203-001-10	ｼﾔﾌﾄ(ﾒｲﾝ)	*	1					
2	2150-203-002-00	ｷﾞﾔｰ(ｽﾊﾟｰ/38/ﾒｲﾝ)	*	1					
3	2150-203-003-10	ｼﾑ(17X22X01)	*	1					
4	V704-140-016-00	Cｶﾞﾀﾄﾒﾜ(ｼﾞｸ) 16	*	1					
5	2150-203-004-10	ｸﾗﾂﾁ(ﾒｲﾝ)	*	1					
6	2150-203-005-00	ｽﾌﾟﾘﾝｸﾞ(HC024)	*	1					
7	2150-203-006-00	ｼﾑ(13X32X02)	*	1					
8	2178-203-001-00	ｷﾞﾔｰ(ｽﾊﾟｰ/25/ｿｳｺｳ)	*	1					
9	2150-203-008-00	ｷﾞﾔｰ(ｽﾊﾟｰ/14/ｳｴﾂｹ)	*	1					
10	2150-203-009-00	ｷﾞﾔｰ(ｽﾊﾟｰ/15/ｶﾌﾞﾏ)	*	1					
11	2150-203-011-00	ｷﾞﾔｰ(ｽﾊﾟｰ/17/ｶﾌﾞﾏ)	*	1					
12	2150-203-012-00	ｷﾞﾔｰ(ｽﾊﾟｰ/19/ｶﾌﾞﾏ)	*	1					
13	2150-203-013-00	ｶﾗｰ(17X22X15)	*	3					
14	2150-203-014-00	ｶﾗｰ(17X22X06)	*	1					
15	2150-202-004-00	ｼﾑ(12X18X01)	*	1					
16	V600-150-600-10	R.B.B(6001SS)	*	1					
17	2150-203-015-00	ｼﾑ(17X23X01)	*	1					
18	2150-203-200-10	ﾌｫｰｸ(ｼﾌﾄ/ｸﾗﾂﾁ) COMP	*	1					
19	2150-203-016-00	ｶﾗｰ(13X17X07)	*	1					
20	V500-162-502-00	ﾜﾘﾋﾟﾝ 2.5X20	*	1					
21	2150-203-210-10	ｱｰﾑ(ﾒｲﾝｸﾗﾂﾁ) COMP	*	1			6G		
22	V744-112-220-70	ｵｲﾙｼｰﾙTC 122207	*	1					

FIG. 9 クラツチ(メイン)関係(90JLLX型)

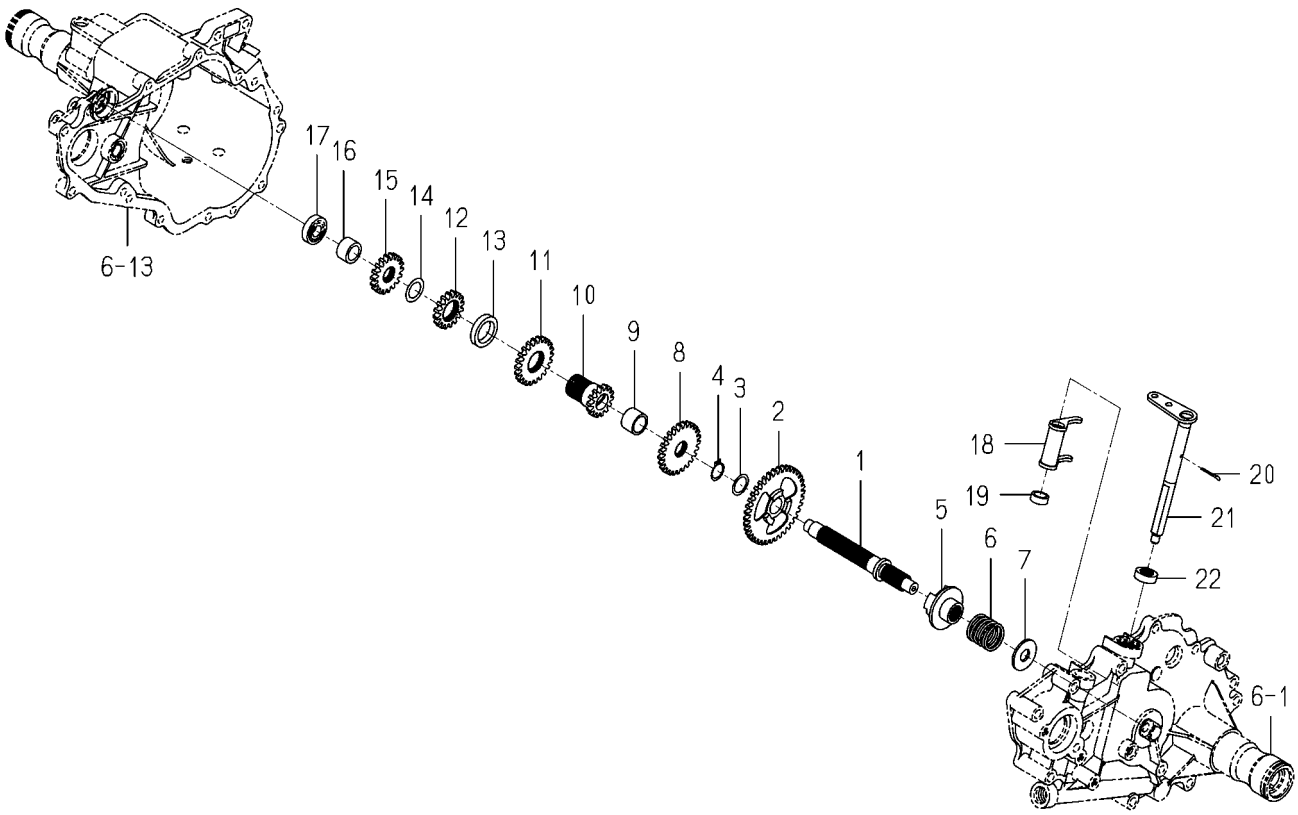

2238-203 -0100

図番	部品コード	品名	仕様	型式 KVH1	型式	代替性	色記号	グループ	備考
1	2178-203-013-00	ｼﾔﾌﾄ(ﾒｲﾝ/DX)	*	1					
2	2150-203-002-00	ｷﾞﾔｰ(ｽﾊﾟｰ/38/ﾒｲﾝ)	*	1					
3	2150-203-003-10	ｼﾑ(17X22X01)	*	1					
4	V704-140-016-00	Cｶﾞﾀﾄﾒﾜ(ｼﾞｸ) 16	*	1					
5	2150-203-004-10	ｸﾗﾂﾁ(ﾒｲﾝ)	*	1					
6	2150-203-005-00	ｽﾌﾟﾘﾝｸﾞ(HC024)	*	1					
7	2150-203-006-00	ｼﾑ(13X32X02)	*	1					
8	2178-203-001-00	ｷﾞﾔｰ(ｽﾊﾟｰ/25/ｿｳｺｳ)	*	1					
9	2150-203-013-00	ｶﾗｰ(17X22X15)	*	1					
10	2178-203-016-00	ｷﾞﾔｰ(ｽﾊﾟｰ/14)	*	1					
11	2178-203-008-00	ｷﾞﾔｰ(ｽﾊﾟｰ/22)	*	1					
12	2210-203-022-00	ｷﾞﾔｰ(ｽﾊﾟｰ/16/E)	*	1					
13	2178-203-019-00	ｶﾗｰ(23X32X06)	*	1					
14	2210-203-025-00	ﾜｯｼﾔ(17X25X0.5)	*	1					
15	2178-203-011-00	ｷﾞﾔｰ(ｽﾊﾟｰ/18/ｶﾌﾞﾏ)	*	1					
16	2178-203-015-00	ｶﾗｰ(15X22X13)	*	1					
17	V600-150-600-10	R.B.B(6001SS)	*	1					
18	2150-203-200-10	ﾌｫｰｸ(ｼﾌﾄ/ｸﾗﾂﾁ) COMP	*	1					
19	2150-203-016-00	ｶﾗｰ(13X17X07)	*	1					
20	V500-162-502-00	ﾜﾘﾋﾟﾝ 2.5X20	*	1					
21	2150-203-210-10	ｱｰﾑ(ﾒｲﾝｸﾗﾂﾁ) COMP	*	1			6G		
22	V744-112-220-70	ｵｲﾙｼｰﾙTC 122207	*	1					

FIG. 10 クラツチ(メイン)関係(Jを除くX型)

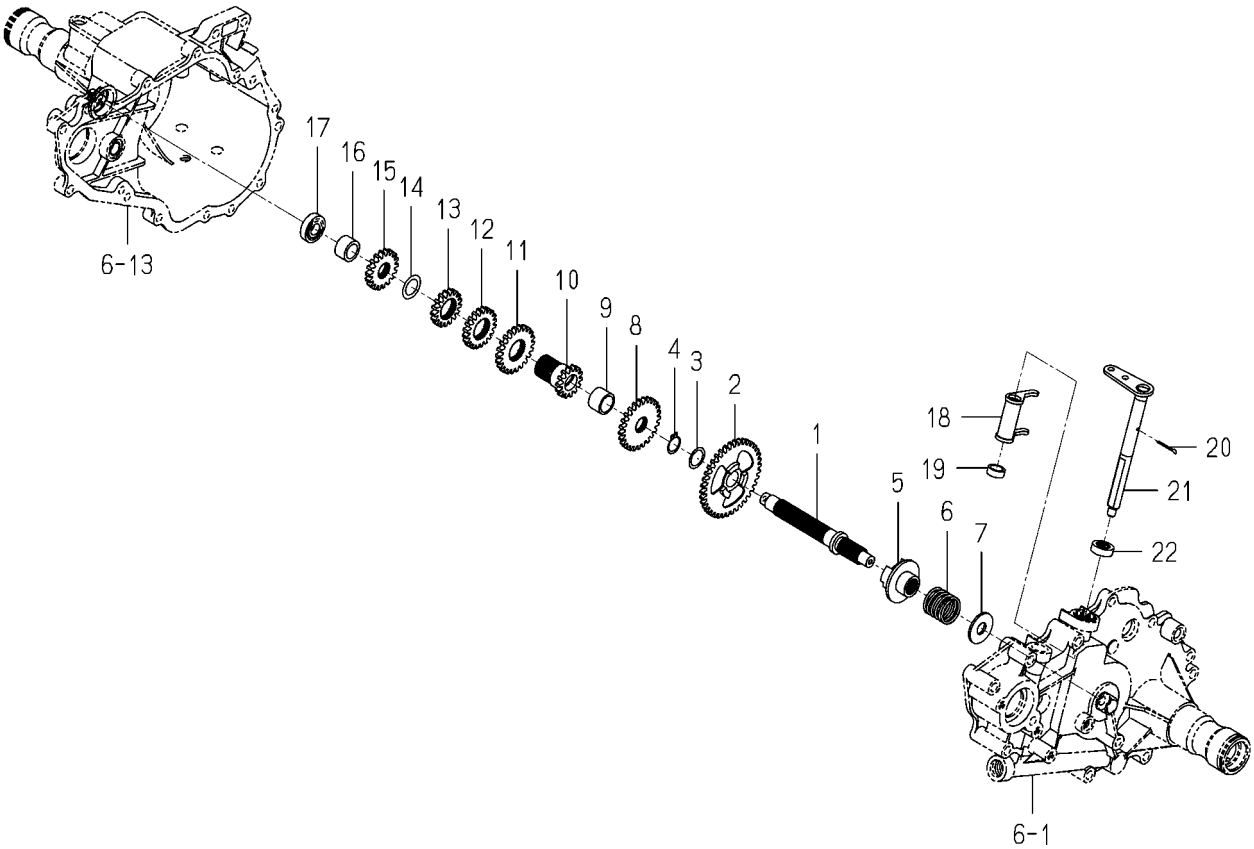

2178-203E-0100

図番	部品コード	品名	仕様	型式 KVH1	型式	代替性	色記号	グループ	備考
1	2178-203-013-00	ｼﾔﾌﾄ(ﾒｲﾝ/DX)	*	1					
2	2150-203-002-00	ｷﾞﾔｰ(ｽﾊﾟｰ/38/ﾒｲﾝ)	*	1					
3	2150-203-003-10	ｼﾑ(17X22X01)	*	1					
4	V704-140-016-00	Cｶﾞﾀﾄﾒﾜ(ｼﾞｸ) 16	*	1					
5	2150-203-004-10	ｸﾗﾂﾁ(ﾒｲﾝ)	*	1					
6	2150-203-005-00	ｽﾌﾟﾘﾝｸﾞ(HC024)	*	1					
7	2150-203-006-00	ｼﾑ(13X32X02)	*	1					
8	2178-203-001-00	ｷﾞﾔｰ(ｽﾊﾟｰ/25/ｿｳｺｳ)	*	1					
9	2150-203-013-00	ｶﾗｰ(17X22X15)	*	1					
10	2178-203-016-00	ｷﾞﾔｰ(ｽﾊﾟｰ/14)	*	1					
11	2178-203-008-00	ｷﾞﾔｰ(ｽﾊﾟｰ/22)	*	1					
12	2178-203-014-00	ｷﾞﾔｰ(ｽﾊﾟｰ/20)	*	1					
13	2178-203-009-00	ｷﾞﾔｰ(ｽﾊﾟｰ/17)	*	1					
14	2210-203-025-00	ﾜﾂｼﾔ(17X25X0.5)	*	1					
15	2178-203-011-00	ｷﾞﾔｰ(ｽﾊﾟｰ/18/ｶﾌﾞﾏ)	*	1					
16	2178-203-015-00	ｶﾗｰ(15X22X13)	*	1					
17	V600-150-600-10	R.B.B(6001SS)	*	1					
18	2150-203-200-10	ﾌｵｰｸ(ｼﾌﾄ/ｸﾗﾂﾁ) COMP	*	1					
19	2150-203-016-00	ｶﾗｰ(13X17X07)	*	1					
20	V500-162-502-00	ﾜﾘﾋﾟﾝ 2.5X20	*	1					
21	2150-203-210-10	ｱｰﾑ(ﾒｲﾝｸﾗﾂﾁ) COMP	*	1			6G		
22	V744-112-220-70	ｵｲﾙｼｰﾙTC 122207	*	1					

FIG. 11 ドライブ(ウエツケ)関係(90JLLX型)

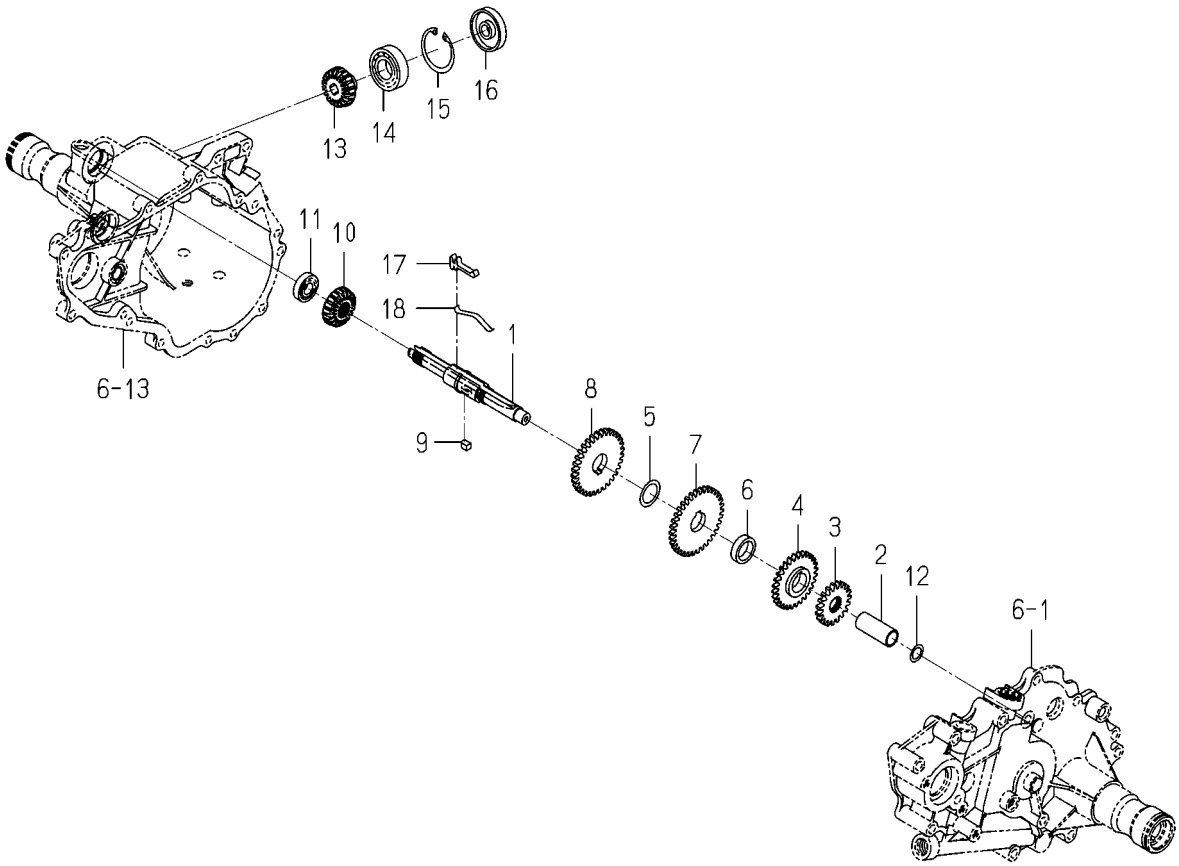

2238-204 -0100

図番	部品コード	品名	仕様	型式 KVH1	型式	代替性	色記号	グループ	備考
1	2178-204-012-00	ｼﾔﾌﾄ(ｳｴﾂｹｸﾄﾞｳ/DX)	*	1					
2	2150-204-003-10	ｶﾗｰ(14X17X43)	*	1					
3	2178-204-017-00	ｷﾞﾔｰ(ｽﾊﾟｰ/19)	*	1					
4	2178-204-020-00	ｷﾞﾔｰ(ｽﾊﾟｰ/28/J)	*	1					
5	2178-204-018-10	ﾜﾂｼﾔ(20X28X1)	*	1					
6	2178-204-021-10	ｶﾗｰ(20X27X07)	*	1					
7	2178-204-007-00	ｷﾞﾔｰ(ｽﾊﾟｰ/34)	*	1					
8	2178-204-016-00	ｷﾞﾔｰ(ｽﾊﾟｰ/32/ｶﾌﾞﾏ)	*	1					
9	2178-204-015-00	ｷｰ(06X06X09)	*	1					
10	2150-204-005-10	ｷﾞﾔｰ(ﾍﾞﾍﾞﾙ/19)	*	1					
11	V600-150-600-10	R.B.B(6001SS)	*	1					
12	1376-220-001-00	ﾜﾂｼﾔ(12X18X1)	*	1					
13	2150-204-007-00	ｷﾞﾔｰ(ﾍﾞﾍﾞﾙ/19/B)	*	1					
14	V600-150-600-40	R.B.B(6004SS)	*	1					
15	V705-140-042-00	Cｶﾞﾀﾄﾒﾜ(ｱﾅ) 42	*	1					
16	2100-109-003-00	ﾃﾞﾝﾄﾞｳｼﾞｸｼｰﾙ	*	1					
17	2178-204-013-10	ﾉﾂｸ(ｳｴﾂｹｸﾄﾞｳ)	*	1					
18	2178-204-014-00	ｲﾀﾊﾞﾈ(ﾉﾂｸ/DX)	*	1					

FIG. 12 ドライブ(ウエツケ)関係(Jを除くX型)

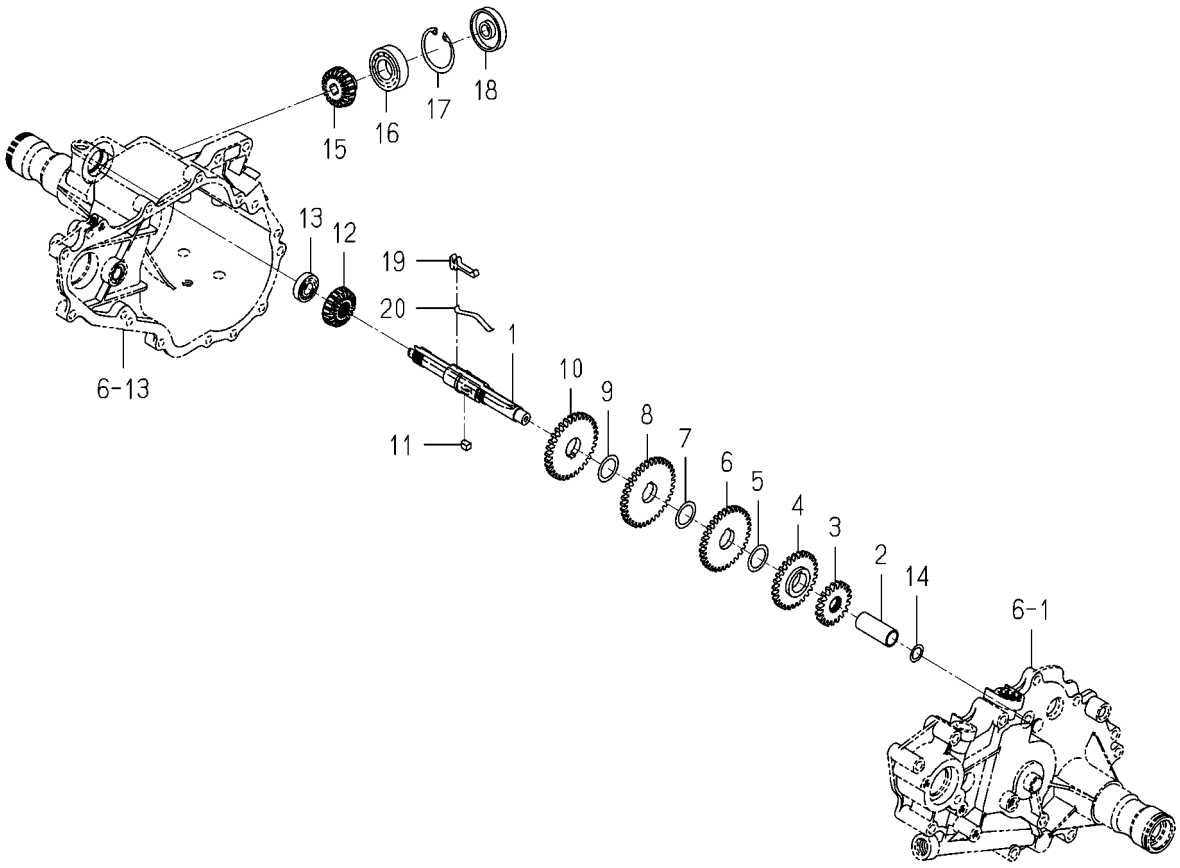

2178-204C-0100

図番	部品コード	品名	仕様	型式 KVH1	型式	代替性	色記号	グループ	備考
1	2178-204-012-00	ｼﾔﾌﾄ(ｳｴﾂｹｸﾄﾞｳ/DX)	*	1					
2	2150-204-003-10	ｶﾗｰ(14X17X43)	*	1					
3	2178-204-017-00	ｷﾞﾔｰ(ｽﾊﾟｰ/19)	*	1					
4	2178-204-011-00	ｷﾞﾔｰ(ｽﾊﾟｰ/27)	*	1					
5	2178-204-018-10	ﾜﾂｼﾔ(20X28X1)	*	1					
6	2178-204-009-00	ｷﾞﾔｰ(ｽﾊﾟｰ/33)	*	1					
7	2178-204-018-10	ﾜﾂｼﾔ(20X28X1)	*	1					
8	2178-204-007-00	ｷﾞﾔｰ(ｽﾊﾟｰ/34)	*	1					
9	2178-204-018-10	ﾜﾂｼﾔ(20X28X1)	*	1					
10	2178-204-016-00	ｷﾞﾔｰ(ｽﾊﾟｰ/32/ｶﾌﾞﾏ)	*	1					
11	2178-204-015-00	ｷｰ(06X06X09)	*	1					
12	2150-204-005-10	ｷﾞﾔｰ(ﾍﾞﾍﾞﾙ/19)	*	1					
13	V600-150-600-10	R.B.B(6001SS)	*	1					
14	1376-220-001-00	ﾜﾂｼﾔ(12X18X1)	*	1					
15	2150-204-007-00	ｷﾞﾔｰ(ﾍﾞﾍﾞﾙ/19/B)	*	1					
16	V600-150-600-40	R.B.B(6004SS)	*	1					
17	V705-140-042-00	Cｶﾞﾀﾄﾒﾜ(ｱﾅ)　42	*	1					
18	2100-109-003-00	ﾃﾞﾝﾄﾞｳｼﾞｸｼｰﾙ	*	1					
19	2178-204-013-10	ﾉﾂｸ(ｳｴﾂｹｸﾄﾞｳ)	*	1					
20	2178-204-014-00	ｲﾀﾊﾞﾈ(ﾉﾂｸ/DX)	*	1					

FIG. 13 ドライブ(ウエツケ)関係(X型除く)

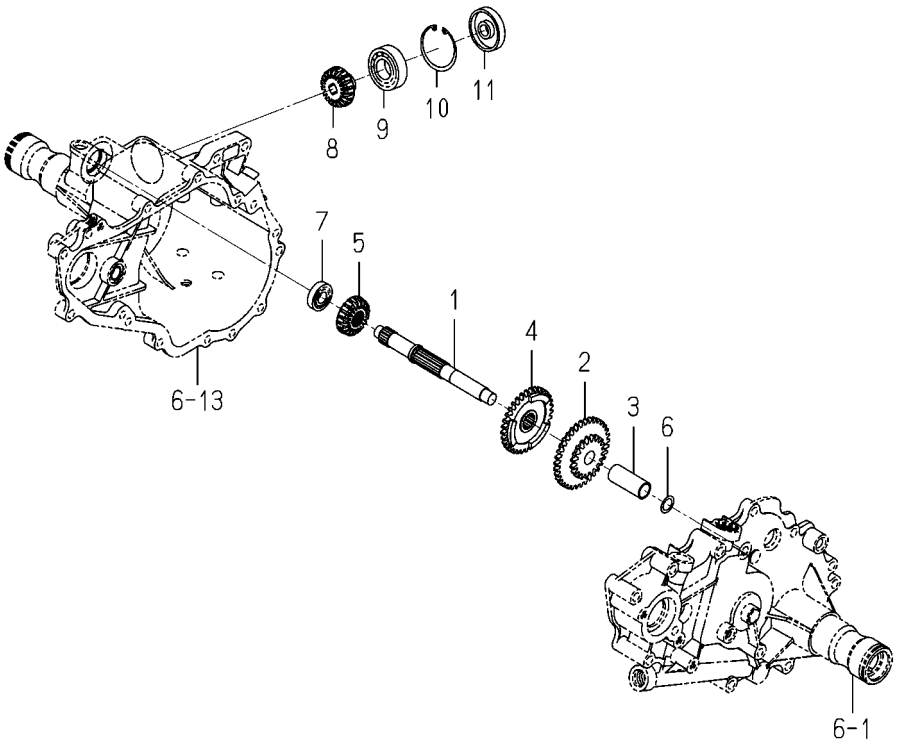

2178-204E-0100

図番	部品コード	品名	仕様	型式 KVH1	型式	代替性	色記号	グループ	備考
1	2150-204-001-00	ｼﾔﾌﾄ(ｳｴﾂｹｸﾄﾞｳ)	*	1					
2	2150-204-002-00	ｷﾞﾔｰ(19-35/ﾘﾊﾞｰｽ)	*	1					
3	2150-204-003-10	ｶﾗｰ(14X17X43)	*	1					
4	2150-204-004-00	ｷﾞﾔｰ(ｽﾊﾟｰ/33/ｶﾌﾞﾏ)	*	1					
5	2150-204-005-10	ｷﾞﾔｰ(ﾍﾞﾍﾞﾙ/19)	*	1					
6	2150-202-004-00	ｼﾑ(12X18X01)	*	1					
7	V600-150-600-10	R.B.B(6001SS)	*	1					
8	2150-204-007-00	ｷﾞﾔｰ(ﾍﾞﾍﾞﾙ/19/B)	*	1					
9	V600-150-600-40	R.B.B(6004SS)	*	1					
10	V705-140-042-00	Cｶﾞﾀﾄﾒﾜ(ｱﾅ) 42	*	1					
11	2100-109-003-00	ﾃﾞﾝﾄﾞｳｼﾞｸｼｰﾙ	*	1					

FIG. 14 チエンジ(ドライブ)関係

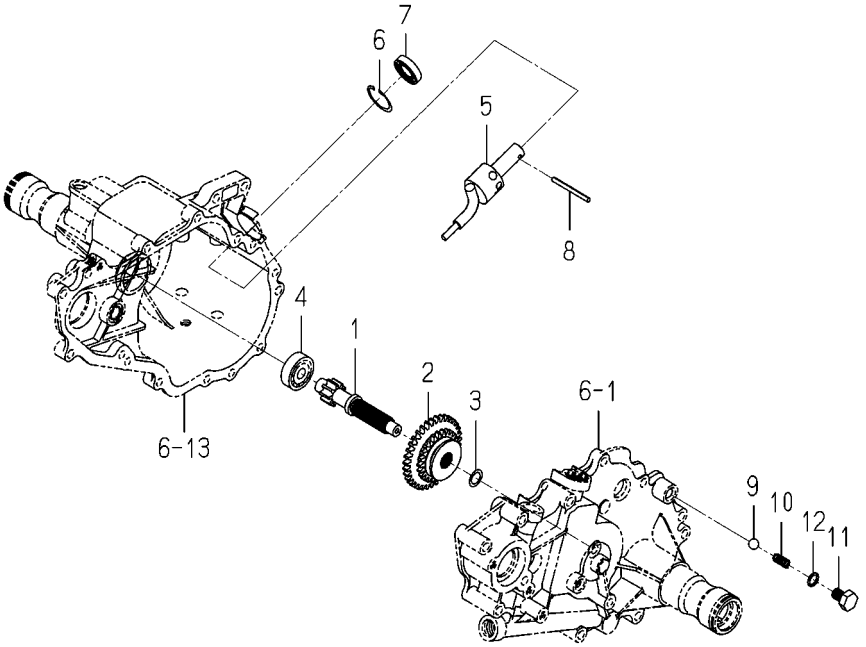

2178-205 -0100

図番	部品コード	品名	仕様	型式 KVH1	型式	代替性	色記号	グループ	備考
1	2150-205-001-00	ｼﾔﾌﾄ(ﾁｴﾝｼﾞ)	*	1					
2	2178-205-001-00	ｷﾞﾔｰ(25-35/ﾁｴﾝｼﾞ)	*	1					
3	2150-202-004-00	ｼﾑ(12X18X01)	*	1					
4	V600-110-620-20	R.B.B(6202)	*	1					
5	2150-205-200-10	ｼﾌﾀ(ｿｳｺｳ) COMP	*	1					
6	V705-140-030-00	Cｶﾞﾀﾄﾒﾜ(ｱﾅ) 30	*	1					
7	V744-115-300-70	ｵｲﾙｼｰﾙTC 153007	*	1					
8	V580-140-405-00	ｽﾌﾟﾘﾝｸﾞﾋﾟﾝ(W)	*	1					
9	V682-200-001-00	ｽﾁｰﾙﾎﾞｰﾙ	*	1					
10	2132-210-005-00	ｼﾌﾀｽﾌﾟﾘﾝｸﾞ(P)	*	1					
11	2151-205-003-00	ﾎﾞﾙﾄ(ｼﾌﾀｵｻｴ)	*	1					
12	V720-101-901-00	Oﾘﾝｸﾞ (1A) P 10	*	1					

FIG. 15 ドライブ(ホイール)関係

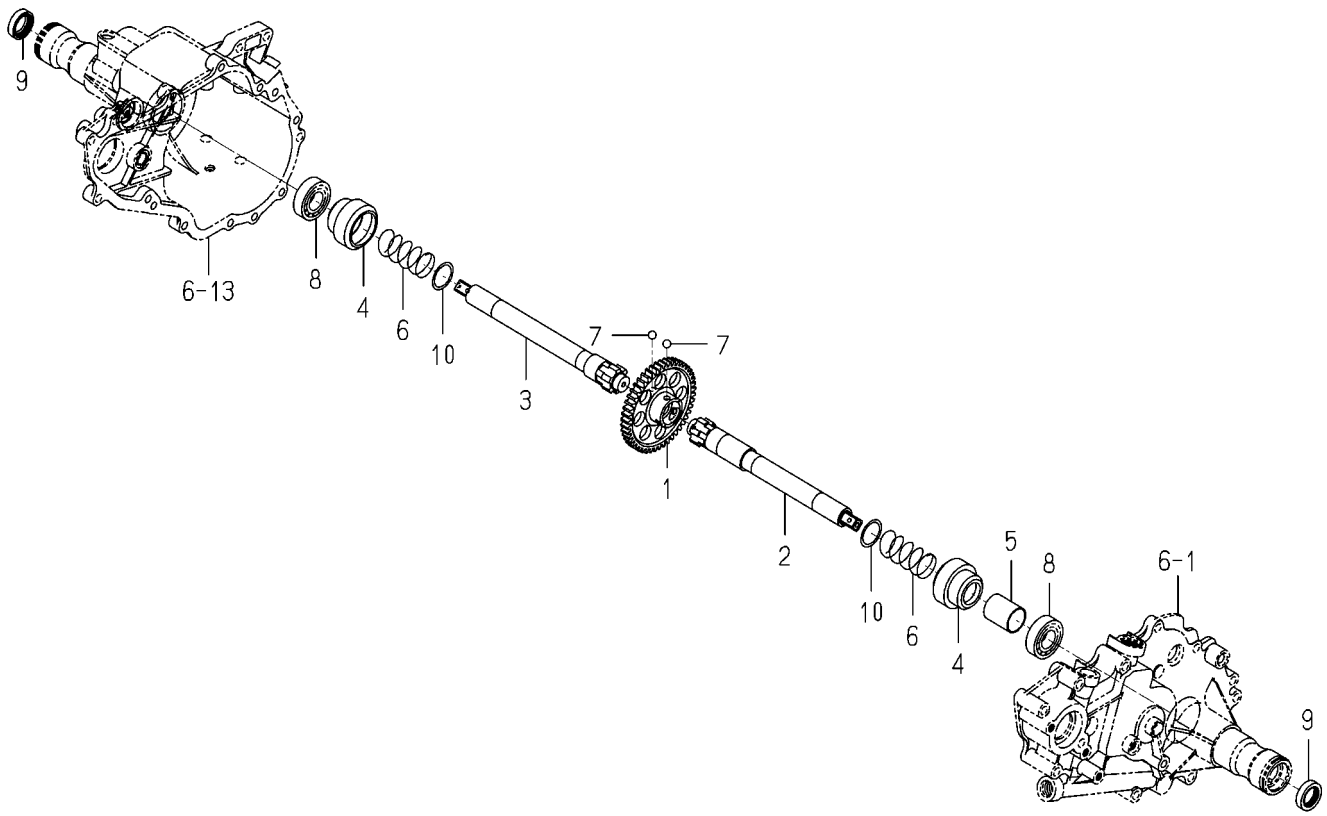

2178-206A-0100

図番	部品コード	品名	仕様	型式 KVH1	型式	代替性	色記号	グループ	備考
1	2150-206-001-10	ｷﾞｬｰ(ﾎｲｰﾙ/47)	*	1					
2	2178-206-005-10	ｼｬﾌﾄ(ﾎｲｰﾙ/LH)	*	1					
3	2178-206-006-10	ｼｬﾌﾄ(ﾎｲｰﾙ/RH)	*	1					
4	2150-206-004-10	ﾒﾀﾙ(ｻｲﾄﾞｸﾗｯﾁ)	*	2					
5	2150-206-006-00	ｶﾗｰ(25X27X34)	*	1					
6	2173-206-007-00	ｽﾌﾟﾘﾝｸﾞ(HC060)	*	2					
7	V682-200-000-80	ｽﾁｰﾙﾎﾞｰﾙ	*	6					
8	V600-110-600-40	R.B.B(6004)	*	2					
9	V744-120-300-70	ｵｲﾙｼｰﾙTC 203007	*	2					
10	2150-206-008-00	ﾜｯｼｬ(24X30X01)	*	2					

FIG. 16 スライド(トレツド)関係(120型)

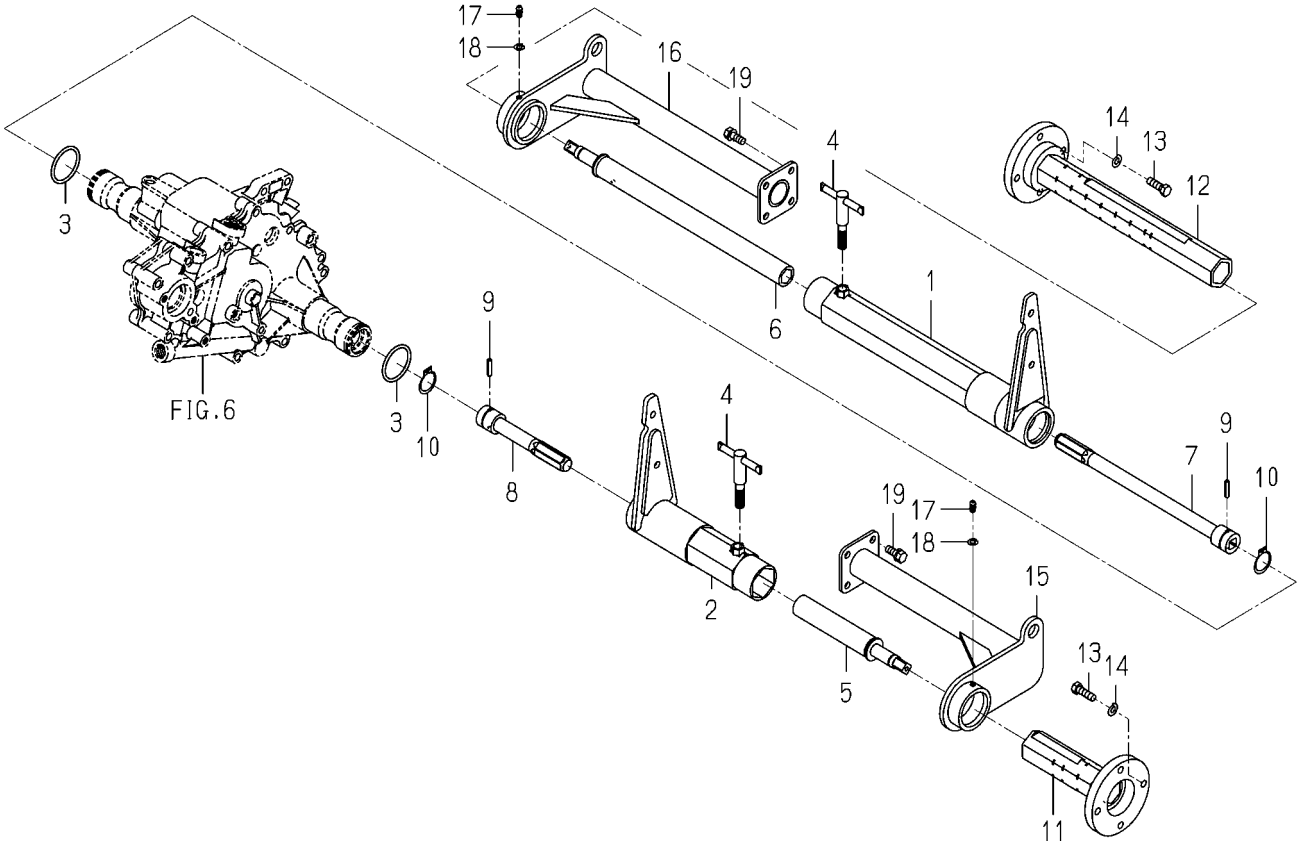

2238-207A-0100

図番	部品コード	品名	仕様	型式 KVH1	型式	代替性	色記号	グループ	備考
1	2178-207-220-10	ﾁｭｰﾌﾞ(207/LH) COMP	*	1					
2	2178-207-230-10	ﾁｭｰﾌﾞ(377/RH) COMP	*	1					
3	V720-103-504-00	Oﾘﾝｸﾞ (1A) P 40	*	2					
4	2179-207-310-00	ﾎﾞﾙﾄ(ﾛｯｸ) COMP	*	2					
5	2178-207-260-20	ｼｬﾌﾄ(ｽﾗｲﾄﾞ/LH) COMP	*	1					
6	2178-207-270-20	ｼｬﾌﾄ(ｽﾗｲﾄﾞ/RH) COMP	*	1					
7	2178-207-280-10	ｼｬﾌﾄ(ﾃﾞﾝﾄﾞｳ/LH) COMP	*	1					
8	2178-207-290-10	ｼｬﾌﾄ(ﾃﾞﾝﾄﾞｳ/RH) COMP	*	1					
9	V580-140-402-20	ｽﾌﾟﾘﾝｸﾞﾋﾟﾝ(W)	*	2					
10	V704-140-025-00	Cｶﾞﾀﾄﾒﾜ(ｼﾞｸ) 25	*	2					
11	2178-207-240-20	ﾁｭｰﾌﾞ(ｽﾗｲﾄﾞ/149)COMP	*	1					
12	2178-207-250-20	ﾁｭｰﾌﾞ(ｽﾗｲﾄﾞ/319)COMP	*	1					
13	V201-360-802-50	ﾎﾞﾙﾄ.ﾅﾐ M8X 25 7T	*	8					
14	V401-160-008-00	ｻﾞｶﾞﾈ.ﾊﾞﾈ.2 M 8	*	8					
15	2178-207-200-10	ｽﾃｰ(ﾁｭｰﾌﾞ/LH) COMP	*	1					
16	2178-207-210-10	ｽﾃｰ(ﾁｭｰﾌﾞ/RH) COMP	*	1					
17	V767-400-000-00	ｸﾞﾘｽﾆｯﾌﾟﾙ	*	2					
18	V401-160-006-00	ｻﾞｶﾞﾈ.ﾊﾞﾈ.2 M 6	*	2					
19	V211-260-802-00	ﾎﾞﾙﾄ(S) M8X20	*	8					

FIG. 17 スライド(トレッド)関係(90JLLX型)

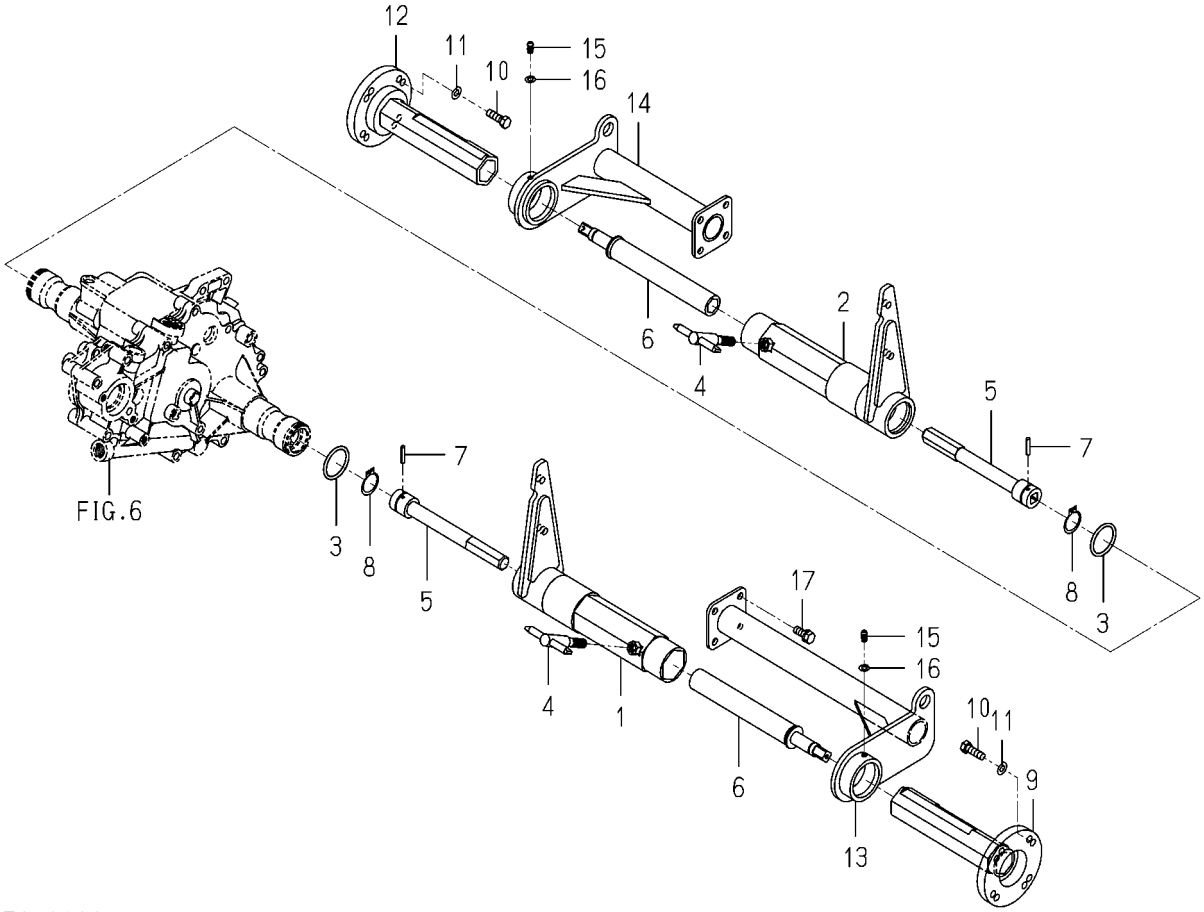

2238-207C-0100

図番	部品コード	品名	仕様	型式 KVH1	型式	代替性	色記号	グループ	備考
1	2178-207-530-30	ﾁｭｰﾌﾞ(247/LH) COMP	*	1					
2	2178-207-540-30	ﾁｭｰﾌﾞ(247/RH) COMP	*	1					
3	V720-103-504-00	Oﾘﾝｸﾞ (1A) P 40	*	2					
4	2179-207-310-00	ﾎﾞﾙﾄ(ﾛｯｸ) COMP	*	2					
5	2178-207-550-10	ｼｬﾌﾄ(ﾃﾞﾝﾄﾞｳ) COMP	*	2					
6	2178-207-560-10	ｼｬﾌﾄ(ｽﾗｲﾄﾞ) COMP	*	2					
7	V580-140-402-20	ｽﾌﾟﾘﾝｸﾞﾋﾟﾝ(W)	*	2					
8	V704-140-025-00	Cｶﾞﾀﾄﾒﾜ(ｼﾞｸ) 25	*	2					
9	2178-207-570-30	ﾁｭｰﾌﾞ(ｽﾗｲﾄﾞ/LH) COMP	*	1					
10	V201-360-802-50	ﾎﾞﾙﾄ.ﾅﾐ M8X 25 7T	*	8					
11	V401-160-008-00	ｻﾞｶﾞﾈ.ﾊﾞﾈ.2 M 8	*	8					
12	2178-207-590-20	ﾁｭｰﾌﾞ(ｽﾗｲﾄﾞ/RH) COMP	*	1					
13	2178-207-520-20	ｽﾃｰ(ﾁｭｰﾌﾞ/LH) COMP	*	1					
14	2178-207-510-00	ｽﾃｰ(ﾁｭｰﾌﾞ/RH) COMP	*	1					
15	V767-400-000-00	ｸﾞﾘｽﾆｯﾌﾟﾙ	*	2					
16	V401-160-006-00	ｻﾞｶﾞﾈ.ﾊﾞﾈ.2 M 6	*	2					
17	V211-260-802-00	ﾎﾞﾙﾄ(S) M8X20	*	8					

FIG. 18 シフト(カブマ)関係(X型除く)

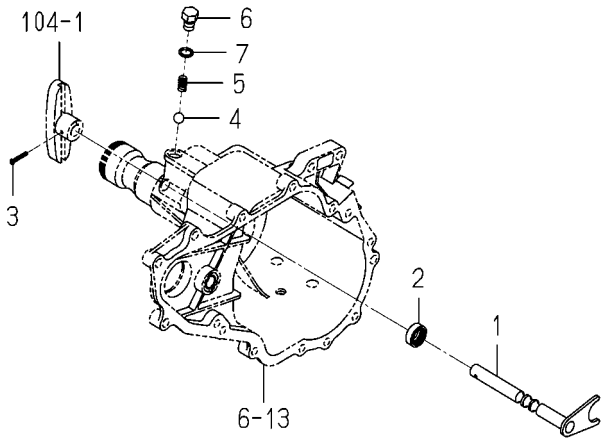

2173-208 -0100

図番	部品コード	品名	仕様	型式 KVH1	型式	代替性	色記号	グループ	備考
1	2150-208-200-10	ﾌｫｰｸ(ｼﾌﾄ/ｶﾌﾞﾏ) COMP	*	1					
2	V744-112-220-70	ｵｲﾙｼｰﾙTC 122207	*	1					
3	V111-163-002-00	ｺﾈｼﾞ.ﾅﾍﾞ M3X20	*	1					
4	V682-200-001-00	ｽﾁｰﾙﾎﾞｰﾙ	*	1					
5	1302-225-003-00	ｼﾌﾀｽﾌﾟﾘﾝｸﾞ	*	1					
6	2201-201-002-00	ﾎﾞﾙﾄ(M10X12)	*	1					
7	V720-101-901-00	Oﾘﾝｸﾞ (1A) P 10	*	1					

FIG. 19 フオーク(シフト／サブ)関係(X型)

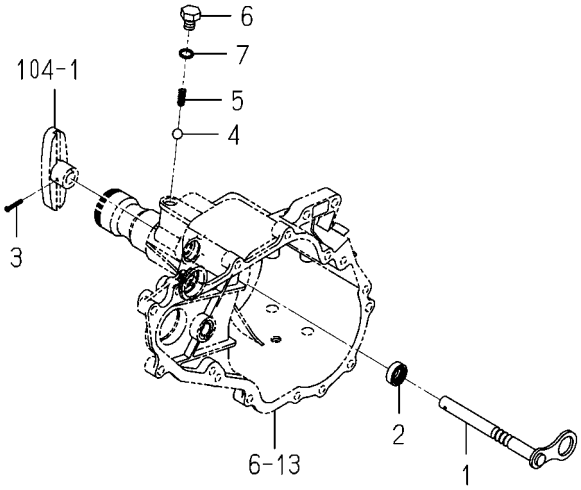

2178-209 -0100

図番	部品コード	品名	仕様	型式 KVH1	型式	代替性	色記号	グループ	備考
1	2178-209-200-20	ﾌｵｰｸ(ｼﾌﾄ/ｻﾌﾞ) COMP	*	1					
2	V744-112-220-70	ｵｲﾙｼｰﾙTC 122207	*	1					
3	V111-163-002-00	ｺﾈｼﾞ.ﾅﾍﾞ M3X20	*	1					
4	V682-200-001-00	ｽﾁｰﾙﾎﾞｰﾙ	*	1					
5	1302-225-003-00	ｼﾌﾀｽﾌﾟﾘﾝｸﾞ	*	1					
6	2201-201-002-00	ﾎﾞﾙﾄ(M10X12)	*	1					
7	V720-101-901-00	Oﾘﾝｸﾞ (1A) P 10	*	1					

FIG. 20 ケース(チエン)関係(60LX型)

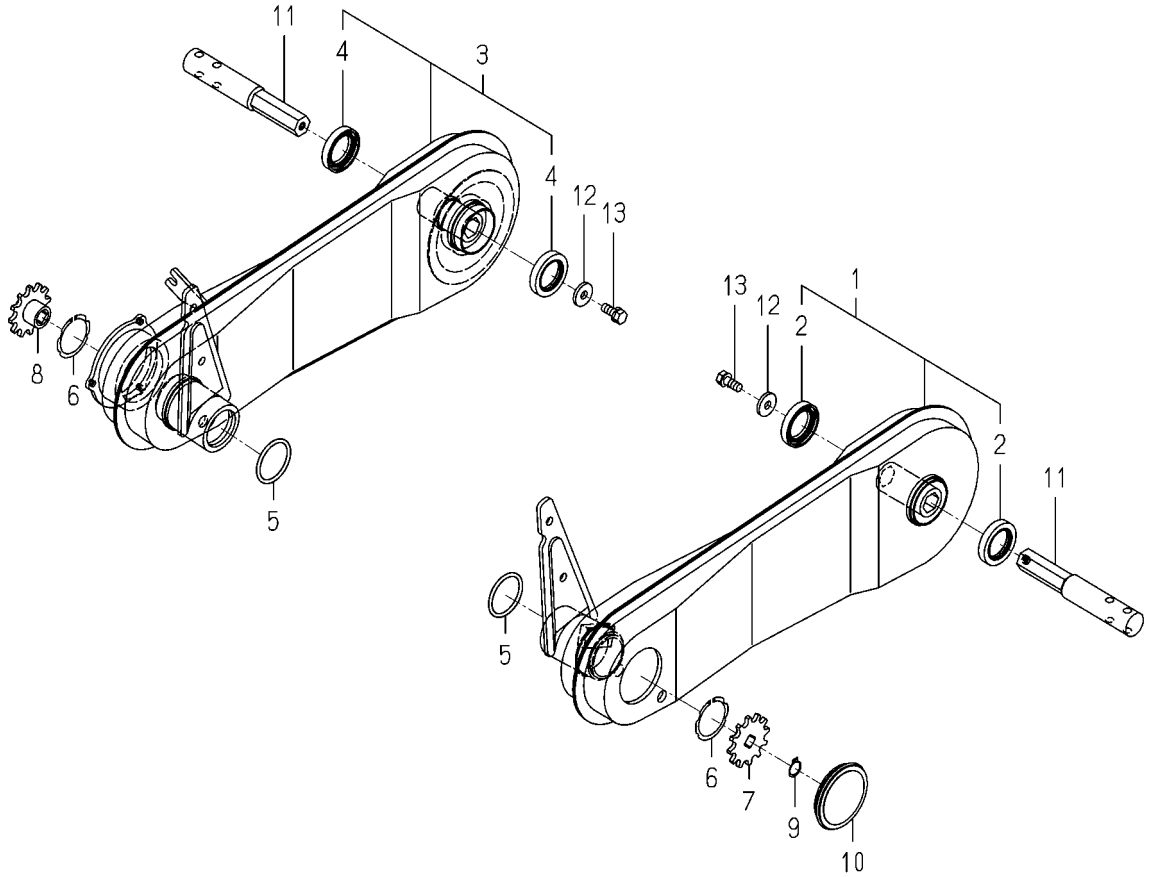

2179-210 -0100

図番	部品コード	品名	仕様	型式 KVH1	型式	代替性	色記号	グループ	備考
1	2179-210-300-03	ｹｰｽ(ﾁｴﾝ/ﾎｲｰﾙ/LH)ASSY	*	1			7F		
2	V744-130-450-80	ｵｲﾙｼｰﾙTC 304508	*	2					
3	2179-210-320-13	ｹｰｽ(ﾁｴﾝ/ﾎｲｰﾙ/RH)ASSY	*	1			7F		
4	V744-130-450-80	ｵｲﾙｼｰﾙTC 304508	*	2					
5	V720-103-504-00	Oﾘﾝｸﾞ (1A) P 40	*	2					
6	V706-140-040-00	ｽﾅｯﾌﾟﾘﾝｸﾞ(ｼﾞｸ) 40	*	2					
7	2179-210-001-00	ｽﾌﾟﾛｹｯﾄ(12)	*	1					
8	2179-210-003-00	ｽﾌﾟﾛｹｯﾄ(12/B)	*	1					
9	V704-140-015-00	Cｶﾞﾀﾄﾒﾜ(ｼﾞｸ) 15	*	1					
10	2151-221-002-10	ﾌﾟﾗｸﾞ(59)	*	1					
11	2178-210-001-00	ｼｬﾌﾄ(ﾎｲｰﾙ)	*	2					
12	2130-407-003-00	ｶﾑｻﾞｶﾞﾈ	*	2					
13	V211-260-802-00	ﾎﾞﾙﾄ(S) M8X20	*	2					

FIG. 21 ケース(チエン)関係(Xを除く120, 90JLLX型)

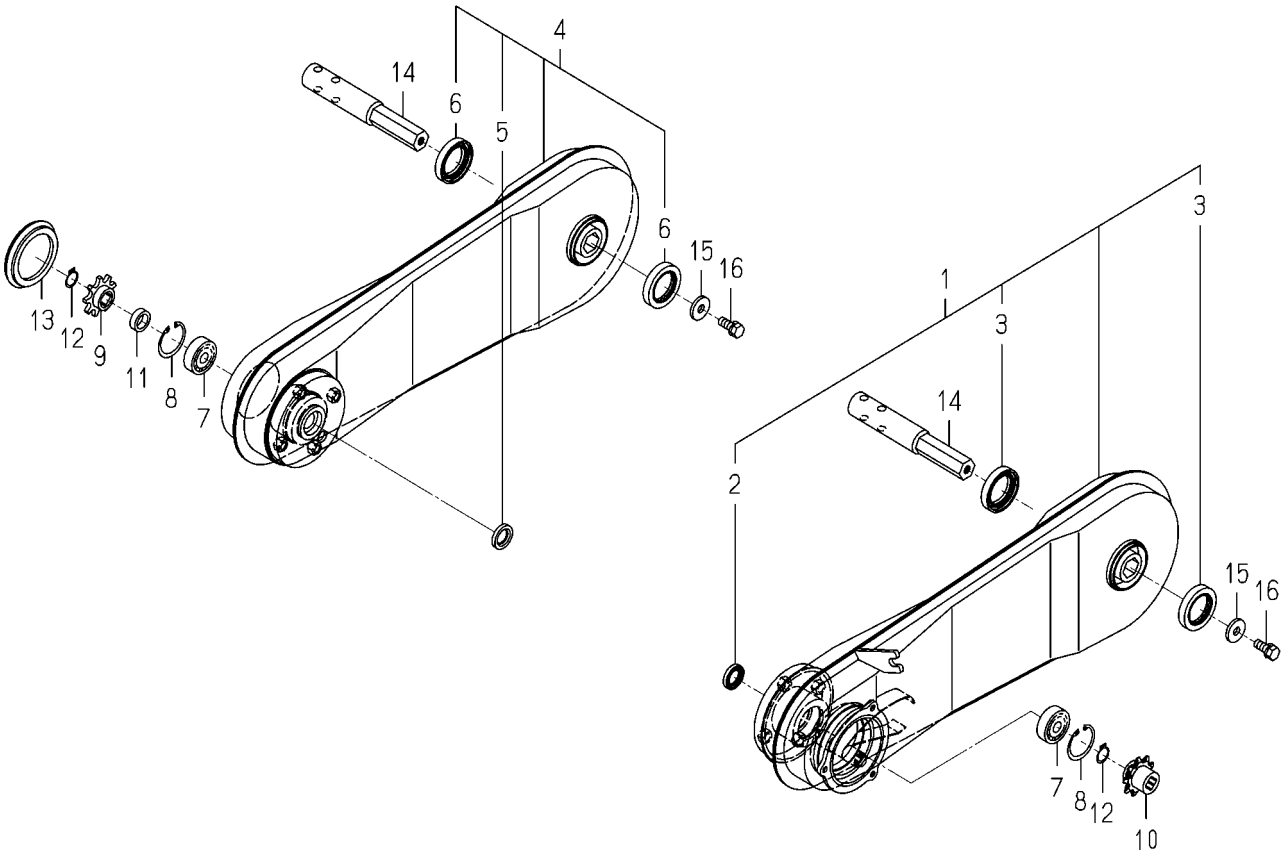

2178-210B-0100

図番	部品コード	品名	仕様	型式 KVH1	型式	代替性	色記号	グループ	備考
1	2178-210-400-14	ｹｰｽ(ﾁｴﾝ/120/LH) ASSY	*	1			7F		
2	V742-115-250-40	ｵｲﾙｼｰﾙVC 152504	*	1					
3	V744-130-450-80	ｵｲﾙｼｰﾙTC 304508	*	2					
4	2178-210-410-04	ｹｰｽ(ﾁｴﾝ/120/RH) ASSY	*	1			7F		
5	V742-115-250-40	ｵｲﾙｼｰﾙVC 152504	*	1					
6	V744-130-450-80	ｵｲﾙｼｰﾙTC 304508	*	2					
7	V600-150-620-20	R.B.B (6202SS)	*	2					
8	V705-140-035-00	Cｶﾞﾀﾄﾒﾜ(ｱﾅ) 35	*	2					
9	2178-210-002-00	ｽﾌﾟﾛｹｯﾄ(09)	*	1					
10	2178-210-012-00	ｽﾌﾟﾛｹｯﾄ(09)	*	1					
11	2178-210-006-00	ｶﾗｰ(15X22X07)	*	1					
12	V704-140-015-00	Cｶﾞﾀﾄﾒﾜ(ｼﾞｸ) 15	*	2					
13	2151-221-002-10	ﾌﾟﾗｸﾞ(59)	*	1					
14	2178-210-001-00	ｼｬﾌﾄ(ﾎｲｰﾙ)	*	2					
15	2130-407-003-00	ｶﾑｻﾞｶﾞﾈ	*	2					
16	V211-260-802-00	ﾎﾞﾙﾄ(S) M8X20	*	2					

FIG. 22 ケース(チエン)関係(120WLLX型)

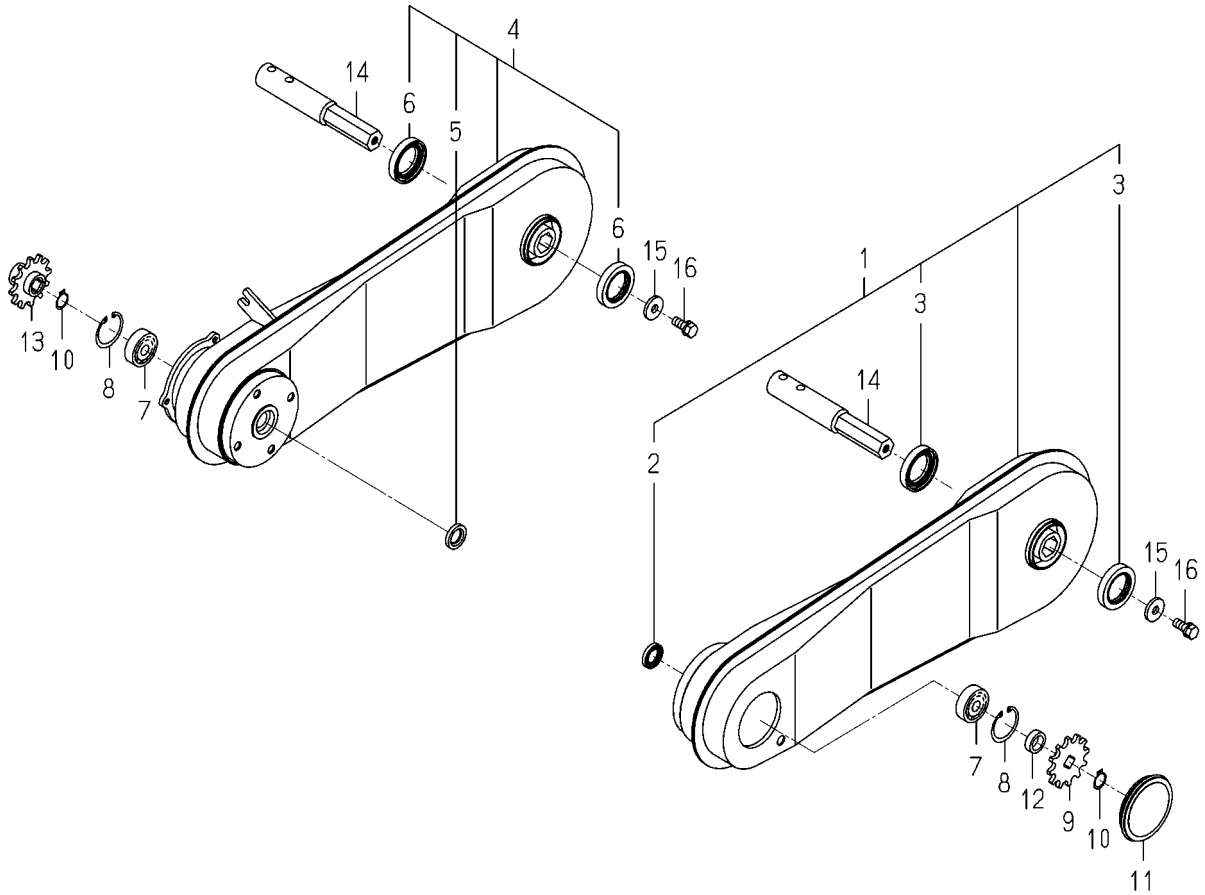

2179-210B-0100

図番	部品コード	品名	仕様	型式 KVH1	型式	代替性	色記号	グループ	備考
1	2179-210-400-02	ｹｰｽ(ﾁｴﾝ/120/LH) ASSY	*	1			7F		
2	V742-115-250-40	ｵｲﾙｼｰﾙVC 152504	*	1					
3	V744-130-450-80	ｵｲﾙｼｰﾙTC 304508	*	2					
4	2179-210-410-12	ｹｰｽ(ﾁｴﾝ/120/RH) ASSY	*	1			7F		
5	V742-115-250-40	ｵｲﾙｼｰﾙVC 152504	*	1					
6	V744-130-450-80	ｵｲﾙｼｰﾙTC 304508	*	2					
7	V600-150-620-20	R.B.B (6202SS)	*	2					
8	V705-140-035-00	Cｶﾞﾀﾄﾒﾜ(ｱﾅ) 35	*	2					
9	2179-210-001-00	ｽﾌﾟﾛｹｯﾄ(12)	*	1					
10	V704-140-015-00	Cｶﾞﾀﾄﾒﾜ(ｼﾞｸ) 15	*	2					
11	2151-221-002-10	ﾌﾟﾗｸﾞ(59)	*	1					
12	2178-210-006-00	ｶﾗｰ(15X22X07)	*	1					
13	2179-210-003-00	ｽﾌﾟﾛｹｯﾄ(12/B)	*	1					
14	2178-210-001-00	ｼﾔﾌﾄ(ﾎｲｰﾙ)	*	2					
15	2130-407-003-00	ｶﾑｻﾞｶﾞﾈ	*	2					
16	V211-260-802-00	ﾎﾞﾙﾄ(S) M8X20	*	2					

FIG. 23 ケース(チエン)関係(Xを除く60型)

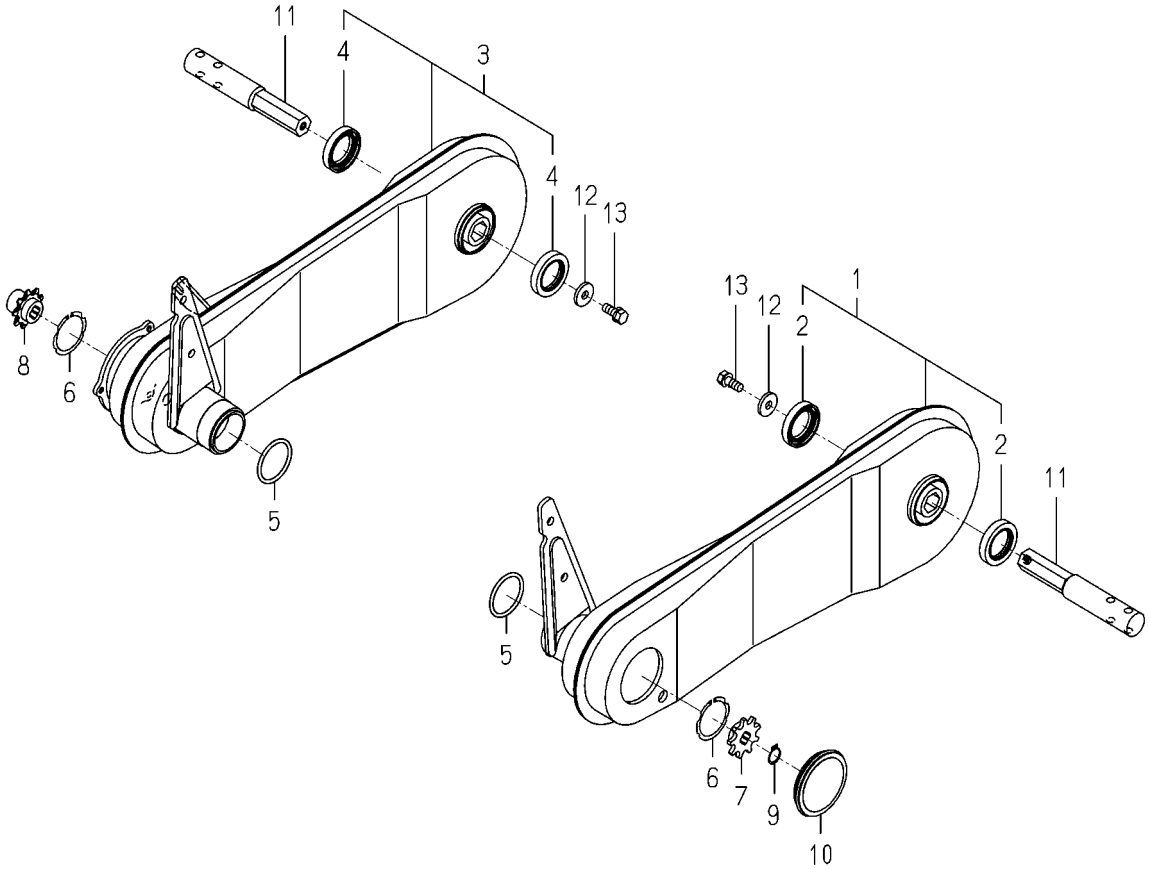

2178-210P-0100

図番	部品コード	品名	仕様	型式 KVH1	型式	代替性	色記号	グループ	備考
1	2178-210-300-04	ｹｰｽ(ﾁｴﾝ/ﾎｲｰﾙ/LH)ASSY	*	1			7F		
2	V744-130-450-80	ｵｲﾙｼｰﾙTC 304508	*	2					
3	2178-210-570-11	ｹｰｽ(ﾁｴﾝ/ﾎｲｰﾙ/RH)ASSY	*	1			7F		
4	V744-130-450-80	ｵｲﾙｼｰﾙTC 304508	*	2					
5	V720-103-504-00	Oﾘﾝｸﾞ (1A) P 40	*	2					
6	V706-140-040-00	ｽﾅｯﾌﾟﾘﾝｸﾞ(ｼﾞｸ) 40	*	2					
7	2178-210-002-00	ｽﾌﾟﾛｹｯﾄ(09)	*	1					
8	2178-210-012-00	ｽﾌﾟﾛｹｯﾄ(09)	*	1					
9	V704-140-015-00	Cｶﾞﾀﾄﾒﾜ(ｼﾞｸ) 15	*	1					
10	2151-221-002-10	ﾌﾟﾗｸﾞ(59)	*	1					
11	2178-210-001-00	ｼｬﾌﾄ(ﾎｲｰﾙ)	*	2					
12	2130-407-003-00	ｶﾑｻﾞｶﾞﾈ	*	2					
13	V211-260-802-00	ﾎﾞﾙﾄ(S) M8X20	*	2					

FIG. 24 ホイール(リヤ／4. 00－9)関係(60型)

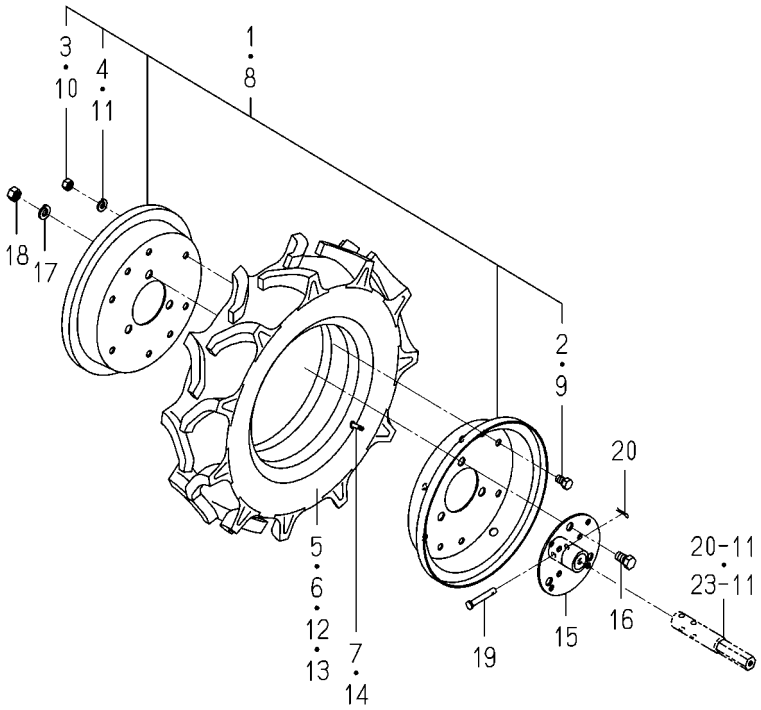

2178-213A-0100

図番	部品コード	品名	仕様	型式 KVH1	型式	代替性	色記号	グループ	備考
1	1392-242-220-01	ﾘﾑ(4.00-9) ASSY	*	1			6G		
2	V201-261-001-60	ﾎﾞﾙﾄ.ﾅﾐ M10X16	*	6					
3	V304-260-010-00	ﾅｯﾄ.ｺｶﾞﾀ.2 M10	*	6					
4	V401-160-010-00	ｻﾞｶﾞﾈ.ﾊﾞﾈ.2 M10	*	6					
5	1100-241-001-00	ﾀｲﾔ(4.00-9-2PR)	*	1					
6	V883-004-000-90	ﾁｭｰﾌﾞ 400-9	*	1					
7	V999-200-003-00	ﾀｲﾔﾊﾞﾙﾌﾞｷｬｯﾌﾟ	*	1					
8	1392-242-220-01	ﾘﾑ(4.00-9) ASSY	*	1			6G		
9	V201-261-001-60	ﾎﾞﾙﾄ.ﾅﾐ M10X16	*	6					
10	V304-260-010-00	ﾅｯﾄ.ｺｶﾞﾀ.2 M10	*	6					
11	V401-160-010-00	ｻﾞｶﾞﾈ.ﾊﾞﾈ.2 M10	*	6					
12	1100-241-001-00	ﾀｲﾔ(4.00-9-2PR)	*	1					
13	V883-004-000-90	ﾁｭｰﾌﾞ 400-9	*	1					
14	V999-200-003-00	ﾀｲﾔﾊﾞﾙﾌﾞｷｬｯﾌﾟ	*	1					
15	2178-213-200-00	ﾎｲﾙ(ﾊﾌﾞ/60) COMP	*	2					
16	V201-261-202-50	ﾎﾞﾙﾄ.ﾅﾐ M12X25	*	6					
17	V401-160-012-00	ｻﾞｶﾞﾈ.ﾊﾞﾈ.2 M12	*	6					
18	V304-260-012-00	ﾅｯﾄ.ｺｶﾞﾀ.2 M12	*	6					
19	2120-126-001-00	ｼｬﾘﾝﾄﾒﾋﾟﾝ(6)	*	2					
20	3908-170-020-00	ｽﾅｯﾌﾟﾋﾟﾝ(8)	*	2					

FIG. 25 ホイール(リヤ／4．00－9)関係(Xを除く120型)

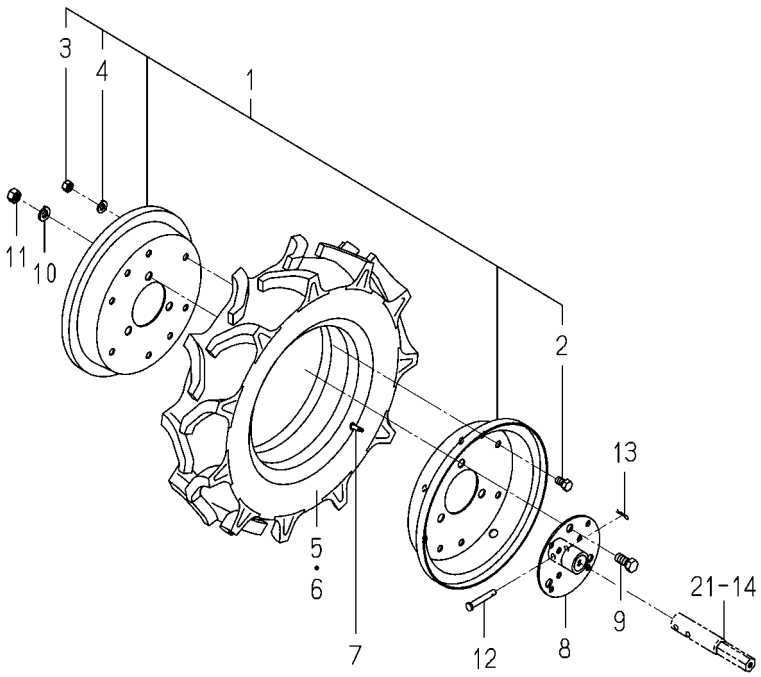

2178-213D-0100

図番	部品コード	品名	仕様	型式 KVH1	型式	代替性	色記号	グループ	備考
1	1392-242-220-01	ﾘﾑ(4.00-9) ASSY	*	2			6G		
2	V201-261-001-60	ﾎﾞﾙﾄ.ﾅﾐ M10X16	*	12					
3	V304-260-010-00	ﾅｯﾄ.ｺｶﾞﾀ.2 M10	*	12					
4	V401-160-010-00	ｻﾞｶﾞﾈ.ﾊﾞﾈ.2 M10	*	12					
5	1100-241-001-00	ﾀｲﾔ(4.00-9-2PR)	*	2					
6	V883-004-000-90	ﾁｭｰﾌﾞ 400-9	*	2					
7	V999-200-003-00	ﾀｲﾔﾊﾞﾙﾌﾞｷｬｯﾌﾟ	*	2					
8	2178-213-200-00	ﾎｲﾙ(ﾊﾌﾞ/60) COMP	*	2					
9	V201-261-202-50	ﾎﾞﾙﾄ.ﾅﾐ M12X25	*	6					
10	V401-160-012-00	ｻﾞｶﾞﾈ.ﾊﾞﾈ.2 M12	*	6					
11	V304-260-012-00	ﾅｯﾄ.ｺｶﾞﾀ.2 M12	*	6					
12	2120-126-001-00	ｼｬﾘﾝﾄﾒﾋﾟﾝ(6)	*	2					
13	3908-170-020-00	ｽﾅｯﾌﾟﾋﾟﾝ(8)	*	2					

FIG. 26 ホイール(リヤ／4．00－12)関係(90JLLX型)

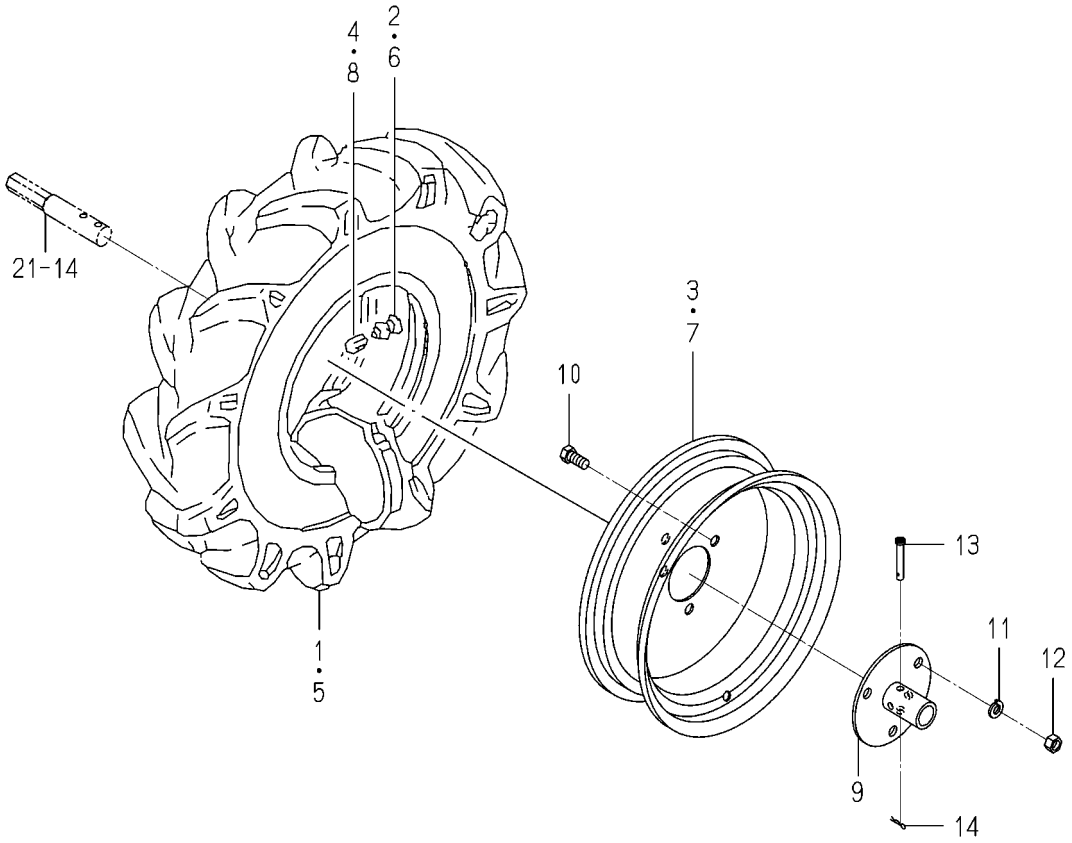

2178-213E-0100

図番	部品コード	品名	仕様	型式 KVH1	型式	代替性	色記号	グループ	備考
1	1390-241-211-00	ﾀｲﾔ(4.00-12-2PR)	*	1					
2	1386-241-002-00	ﾘﾑﾊﾞﾙﾌﾞ	*	1					
3	1390-242-001-00	ﾘﾑ(3.50BX12) COMP	*	1			6G		
4	V999-200-003-00	ﾀｲﾔﾊﾞﾙﾌﾞｷｬｯﾌﾟ	*	1					
5	1390-241-211-00	ﾀｲﾔ(4.00-12-2PR)	*	1					
6	1386-241-002-00	ﾘﾑﾊﾞﾙﾌﾞ	*	1					
7	1390-242-001-00	ﾘﾑ(3.50BX12) COMP	*	1			6G		
8	V999-200-003-00	ﾀｲﾔﾊﾞﾙﾌﾞｷｬｯﾌﾟ	*	1					
9	2178-213-250-00	ﾎｲﾙ(ﾊﾌﾞ/T) COMP	*	2					
10	V201-261-202-50	ﾎﾞﾙﾄ.ﾅﾐ M12X25	*	6					
11	V401-160-012-00	ｻﾞｶﾞﾈ.ﾊﾞﾈ.2 M12	*	6					
12	V304-260-012-00	ﾅｯﾄ.ｺｶﾞﾀ.2 M12	*	6					
13	2120-126-001-00	ｼｬﾘﾝﾄﾒﾋﾟﾝ(6)	*	2					
14	3908-170-020-00	ｽﾅｯﾌﾟﾋﾟﾝ(8)	*	2					

FIG. 27 ホイール(リヤ／4．00－12)関係(120WLLX型)

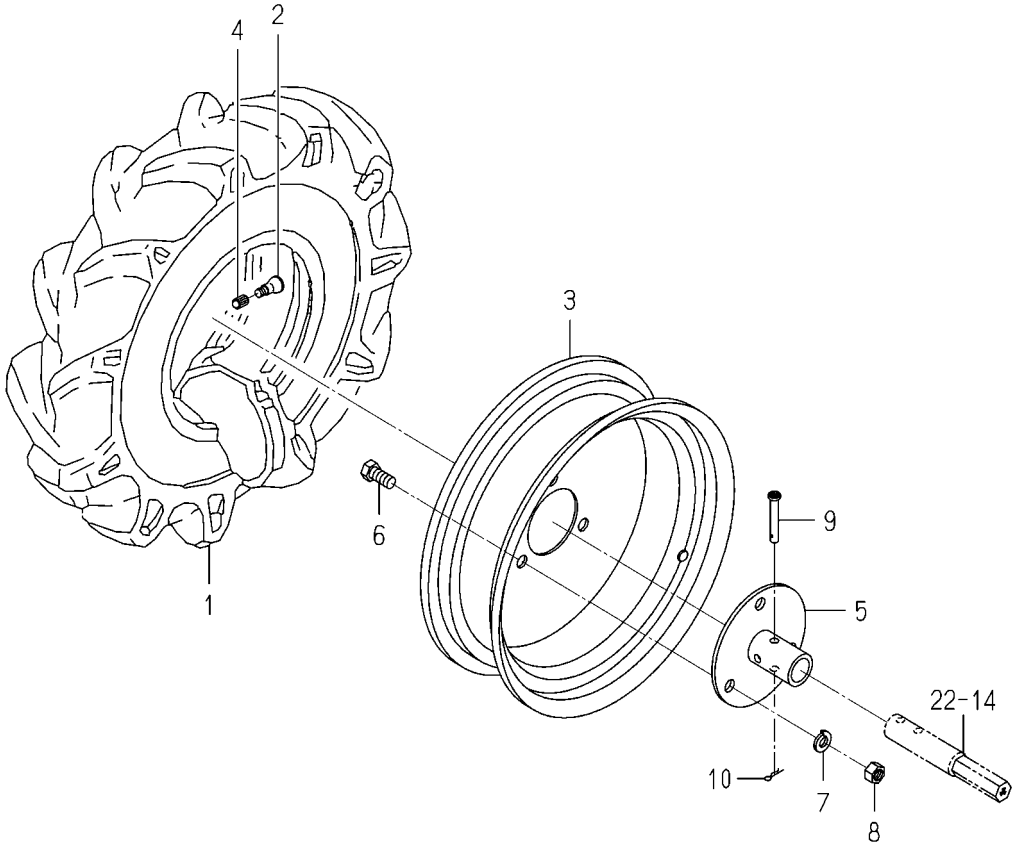

2178-213N-0100

図番	部品コード	品名	仕様	型式 KVH1	型式	代替性	色記号	グループ	備考
1	1390-241-211-00	ﾀｲﾔ(4.00-12-2PR)	*	2					
2	1386-241-002-00	ﾘﾑﾊﾞﾙﾌﾞ	*	2					
3	1390-242-001-00	ﾘﾑ(3.50BX12) COMP	*	2			6G		
4	V999-200-003-00	ﾀｲﾔﾊﾞﾙﾌﾞｷｬｯﾌﾟ	*	2					
5	2178-213-250-00	ﾎｲﾙ(ﾊﾌﾞ/T) COMP	*	2					
6	V201-261-202-50	ﾎﾞﾙﾄ.ﾅﾐ M12X25	*	6					
7	V401-160-012-00	ｻﾞｶﾞﾈ.ﾊﾞﾈ.2 M12	*	6					
8	V304-260-012-00	ﾅｯﾄ.ｺｶﾞﾀ.2 M12	*	6					
9	2120-126-001-00	ｼｬﾘﾝﾄﾒﾋﾟﾝ(6)	*	2					
10	3908-170-020-00	ｽﾅｯﾌﾟﾋﾟﾝ(8)	*	2					

FIG. 28 クラツチ(サイド)関係

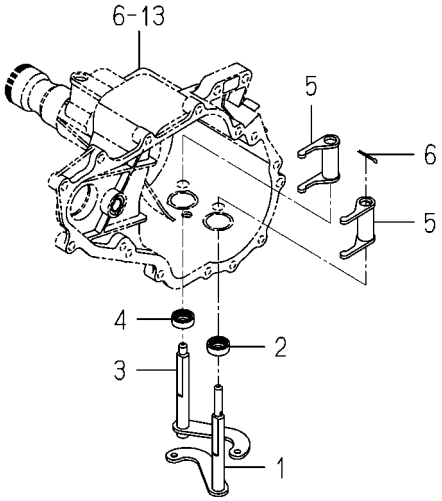

2178-214 -0100

図番	部品コード	品名	仕様	型式 KVH1	型式	代替性	色記号	グループ	備考
1	2150-207-200-00	ｱｰﾑ(ｻｲﾄﾞｸﾗﾂﾁ/LH)COMP	*	1			6G		
2	V744-112-220-70	ｵｲﾙｼｰﾙTC 122207	*	1					
3	2150-207-210-00	ｱｰﾑ(ｻｲﾄﾞｸﾗﾂﾁ/RH)COMP	*	1			6G		
4	V744-112-220-70	ｵｲﾙｼｰﾙTC 122207	*	1					
5	2150-203-200-10	ﾌｫｰｸ(ｼﾌﾄ/ｸﾗﾂﾁ) COMP	*	2					
6	V500-162-502-00	ﾜﾘﾋﾟﾝ 2.5X20	*	1					

FIG. 29 ピボツト(ホイール／フロント)関係(60型)

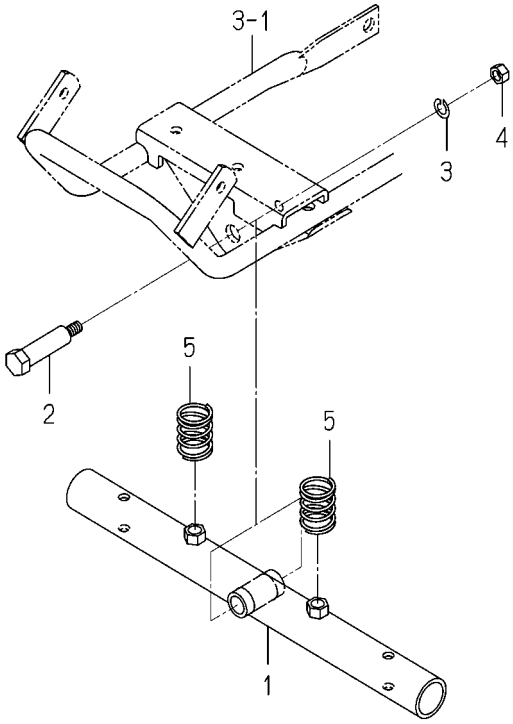

2178-220 -0100

図番	部品コード	品名	仕様	型式 KVH1	型式	代替性	色記号	グループ	備考
1	2178-220-200-00	ｱｰﾑ(ﾋﾟﾎﾞｯﾄ/60) COMP	*	1					
2	2178-220-001-00	ﾋﾟﾝ(ﾋﾟﾎﾞｯﾄ)	*	1					
3	V401-160-008-00	ｻﾞｶﾞﾈ.ﾊﾞﾈ.2 M 8	*	1					
4	V304-260-008-00	ﾅｯﾄ.ｺｶﾞﾀ.2 M 8	*	1					
5	2178-220-002-00	ｽﾌﾟﾘﾝｸﾞ(HC033)	*	2					

FIG. 30 スライド(ホイール／フロント)関係(60型)

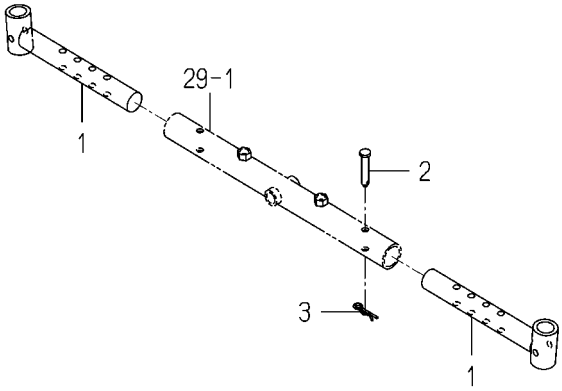

2178-221 -0100

図番	部品コード	品名	仕様	型式 KVH1	型式	代替性	色記号	グループ	備考
1	2178-221-200-10	ｱｰﾑｽﾗｲﾄﾞ COMP	*	2					
2	2178-221-001-10	ﾋﾟﾝ(08X49)	*	2					
3	1305-241-001-00	ﾎｲﾙﾖｳﾍｱｰﾋﾟﾝ	*	2					

FIG. 31 アーム(ホイール)関係(60型)

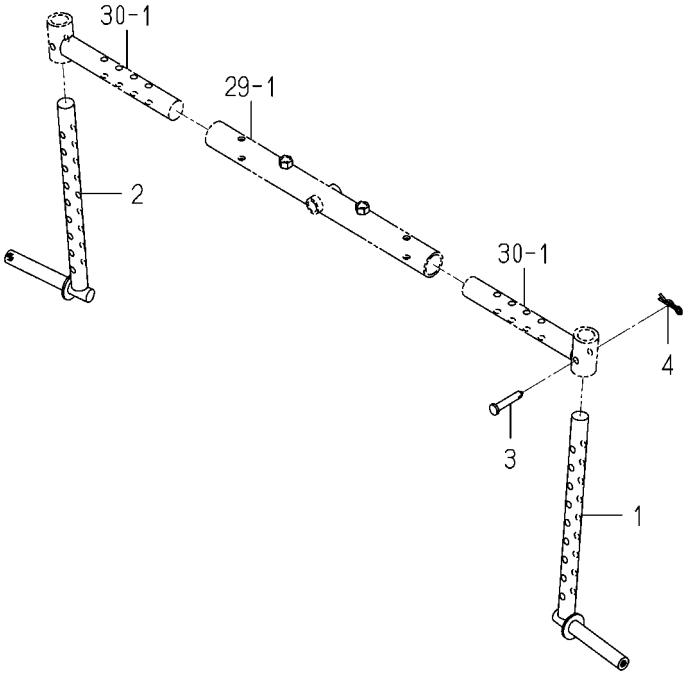

2178-222 -0100

図番	部品コード	品名	仕様	型式 KVH1	型式	代替性	色記号	グループ	備考
1	2178-222-200-10	ｱｰﾑ(ﾎｲｰﾙ/LH) COMP	*	1					
2	2178-222-210-20	ｱｰﾑ(ﾎｲｰﾙ/RH) COMP	*	1					
3	2178-221-001-10	ﾋﾟﾝ(08X49)	*	2					
4	1305-241-001-00	ﾎｲﾙﾖｳﾍｱｰﾋﾟﾝ	*	2					

FIG. 32 ホイール(フロント)関係

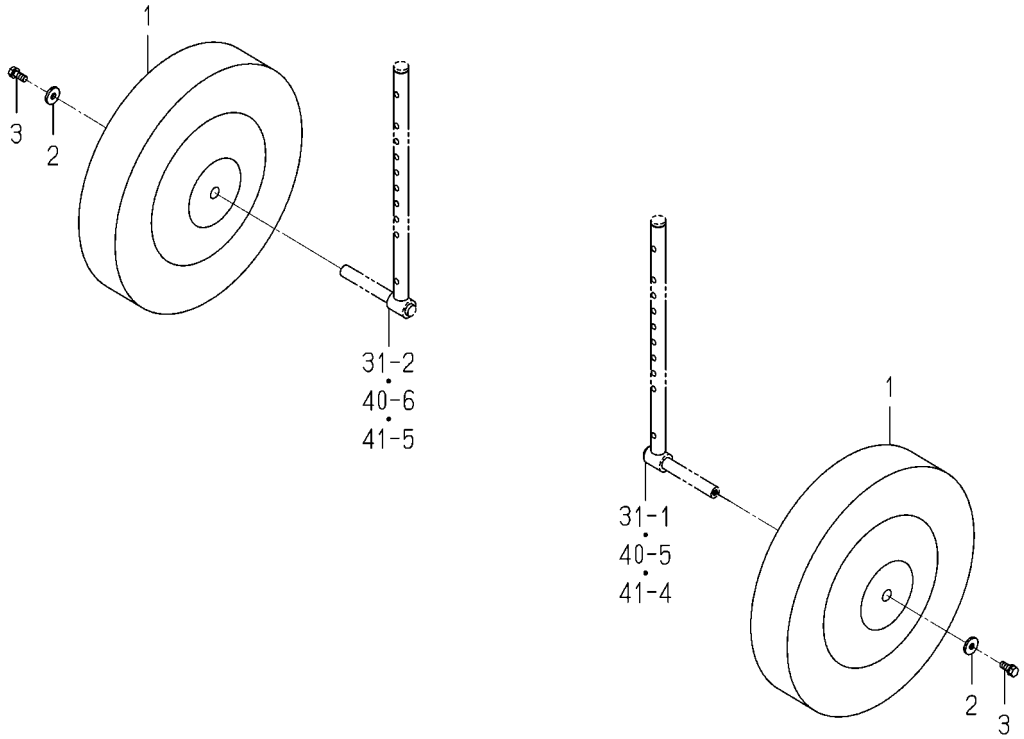

2178-223 -0100

図番	部品コード	品名	仕様	型式 KVH1	型式	代替性	色記号	グループ	備考
1	2178-223-200-00	ｾﾞﾝﾘﾝ ASSY	*	2					
2	2130-407-003-00	ｶﾑｻﾞｶﾞﾈ	*	2					
3	V211-260-802-00	ﾎﾞﾙﾄ(S) M8X20	*	2					

FIG. 33 ブレーキ(メイン)関係

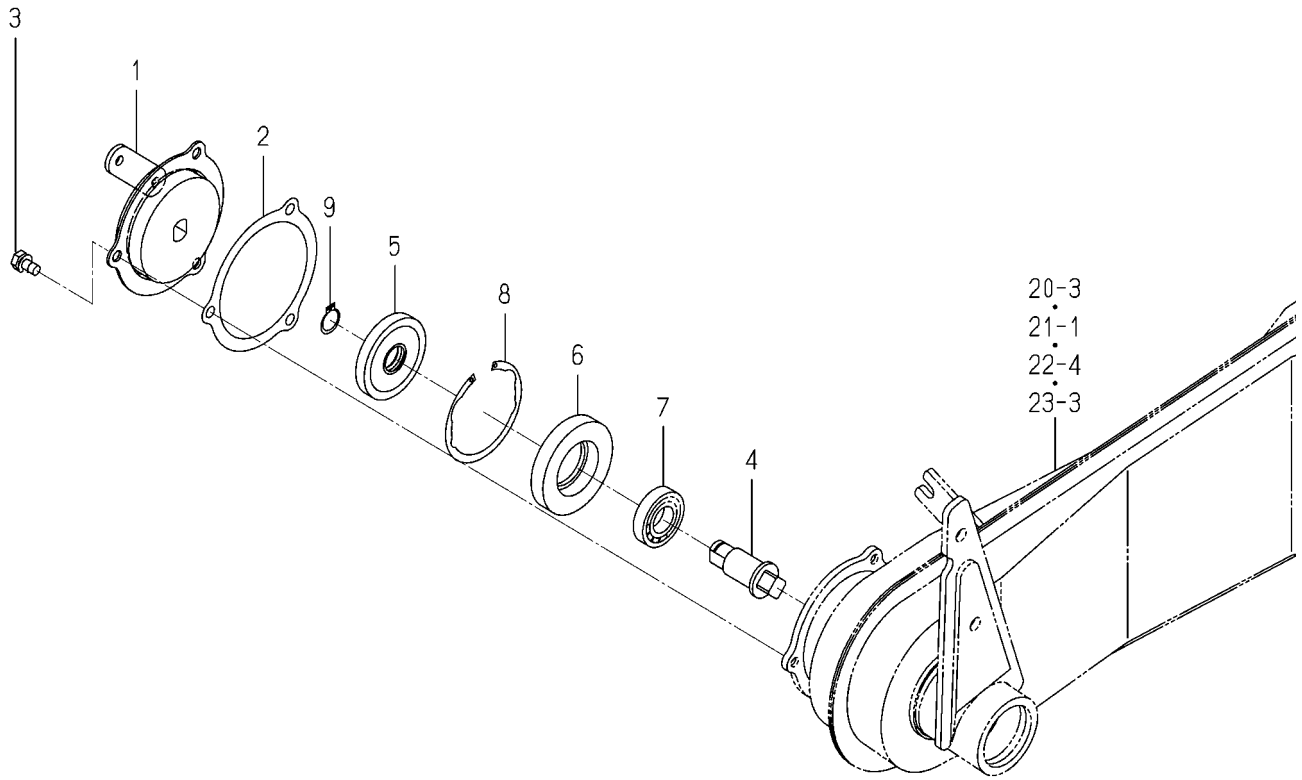

2179-230 -0100

図番	部品コード	品名	仕様	型式 KVH1	型式	代替性	色記号	グループ	備考
1	2179-230-210-00	ﾌﾞﾚｰｷ ASSY	*	1					
2	2179-230-001-00	ﾊﾟｯｷﾝ(ﾌﾞﾚｰｷ)	*	1					
3	V210-260-601-20	ﾎﾞﾙﾄ(S) M6X12	*	3					
4	2179-230-002-20	ｼｬﾌﾄ(ﾌﾞﾚｰｷ)	*	1					
5	2162-611-003-00	ｵｲﾙｼｰﾙ	*	1					
6	2178-210-050-00	ﾒﾀﾙ(ﾌﾞﾚｰｷ)	*	1					
7	V600-150-600-30	R.B.B(6003SS)	*	1					
8	V707-140-060-00	ｽﾅｯﾌﾟﾘﾝｸﾞ(ｱﾅ) 60	*	1					
9	V704-140-014-00	Cｶﾞﾀﾄﾒﾜ(ｼﾞｸ) 14	*	1					

FIG. 34 レバー(チエンジ)関係(Jを除くX型)

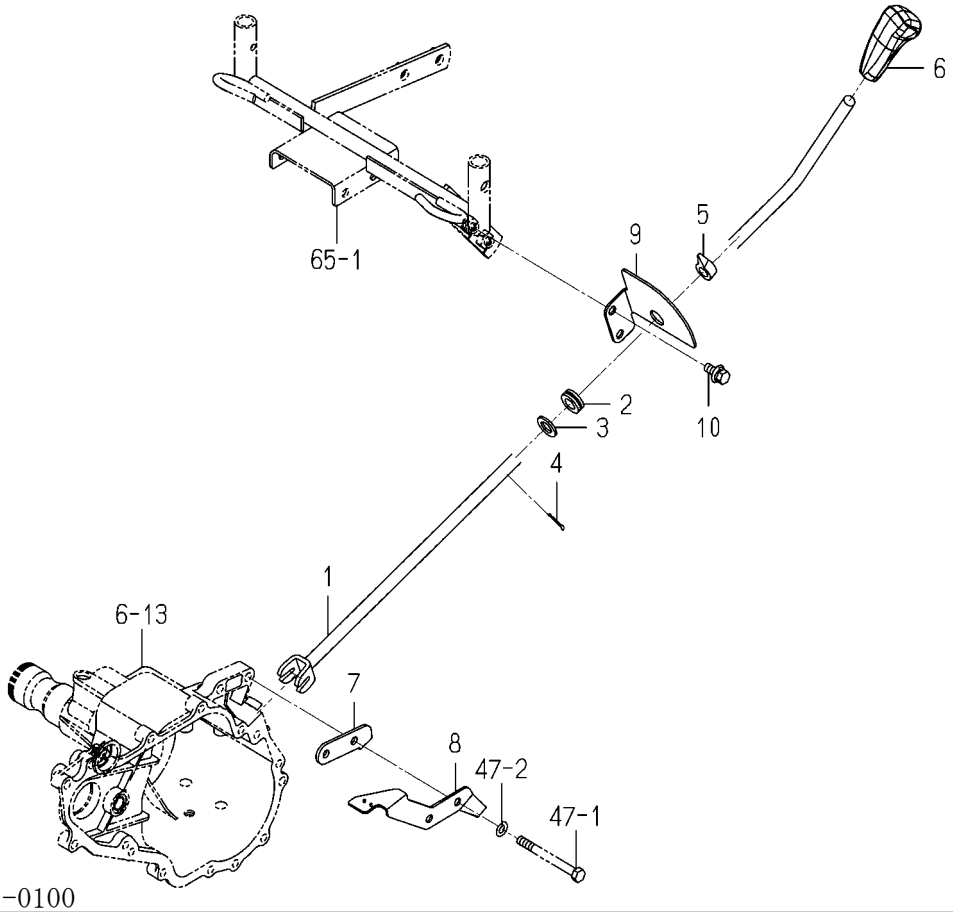

2238-240 -0100

図番	部品コード	品名	仕様	型式 KVH1	型式	代替性	色記号	グループ	備考
1	2238-240-200-00	ﾚﾊﾞｰ(ﾁｴﾝｼﾞ/LX) COMP	*	1					
2	2139-505-002-00	ｸﾞﾛﾒｯﾄ(12)	*	1					
3	3908-521-232-00	ﾜｯｼｬ(14X24X02)	*	1					
4	V500-162-502-00	ﾜﾘﾋﾟﾝ 2.5X20	*	1					
5	2150-250-003-00	ﾎﾟｲﾝﾀ(ﾁｴﾝｼﾞ)	*	1					
6	2237-211-001-20	ｸﾞﾘｯﾌﾟ(ｵﾚﾝｼﾞ/12)	*	1					
7	2150-250-004-00	ﾌﾟﾚｰﾄ(ﾁｴﾝｼﾞｽﾄｯﾊﾟ)	*	1			6G		
8	2173-250-001-01	ｽﾃｰ(ｽｲｯﾁ)	*	1			6G		
9	2178-240-002-00	ｶﾞｲﾄﾞ(ﾁｴﾝｼﾞ)	*	1					
10	V211-360-802-00	ﾎﾞﾙﾄ(SP) M8X20	*	2					

FIG. 35 レバー(チエンジ)関係(X型除く)

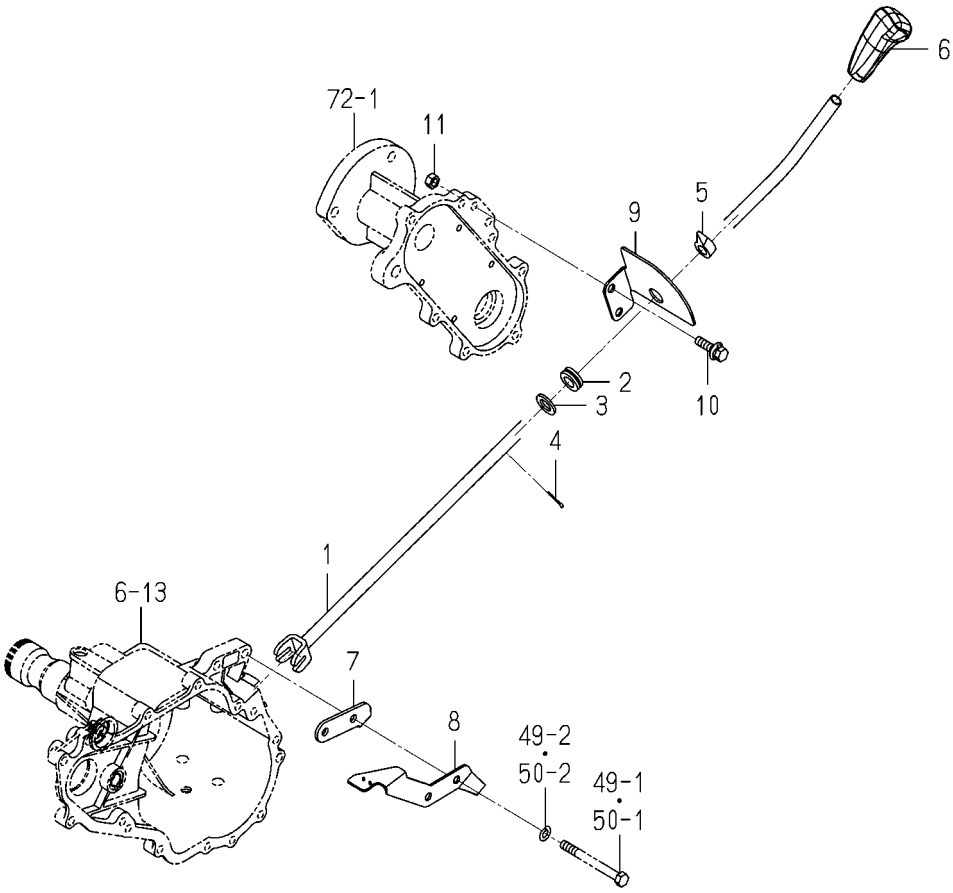

2238-240A-0100

図番	部品コード	品名	仕様	型式 KVH1	型式	代替性	色記号	グループ	備考
1	2178-240-200-00	ﾚﾊﾞｰ(ﾁｴﾝｼﾞ) COMP	*	1					
2	2139-505-002-00	ｸﾞﾛﾒｯﾄ(12)	*	1					
3	3908-521-232-00	ﾜｯｼｬ(14X24X02)	*	1					
4	V500-162-502-00	ﾜﾘﾋﾟﾝ 2.5X20	*	1					
5	2150-250-003-00	ﾎﾟｲﾝﾀ(ﾁｴﾝｼﾞ)	*	1					
6	2237-211-001-20	ｸﾞﾘｯﾌﾟ(ｵﾚﾝｼﾞ/12)	*	1					
7	2150-250-004-00	ﾌﾟﾚｰﾄ(ﾁｴﾝｼﾞｽﾄｯﾊﾟ)	*	1			6G		
8	2173-250-001-01	ｽﾃｰ(ｽｲｯﾁ)	*	1			6G		
9	2178-240-002-00	ｶﾞｲﾄﾞ(ﾁｴﾝｼﾞ)	*	1					
10	V211-360-803-00	ﾎﾞﾙﾄ(SP) M8X30	*	2					
11	V304-260-008-00	ﾅｯﾄ.ｺｶﾞﾀ.2 M 8	*	2					

FIG. 36 レバー(チエンジ)関係(90JLLX型)

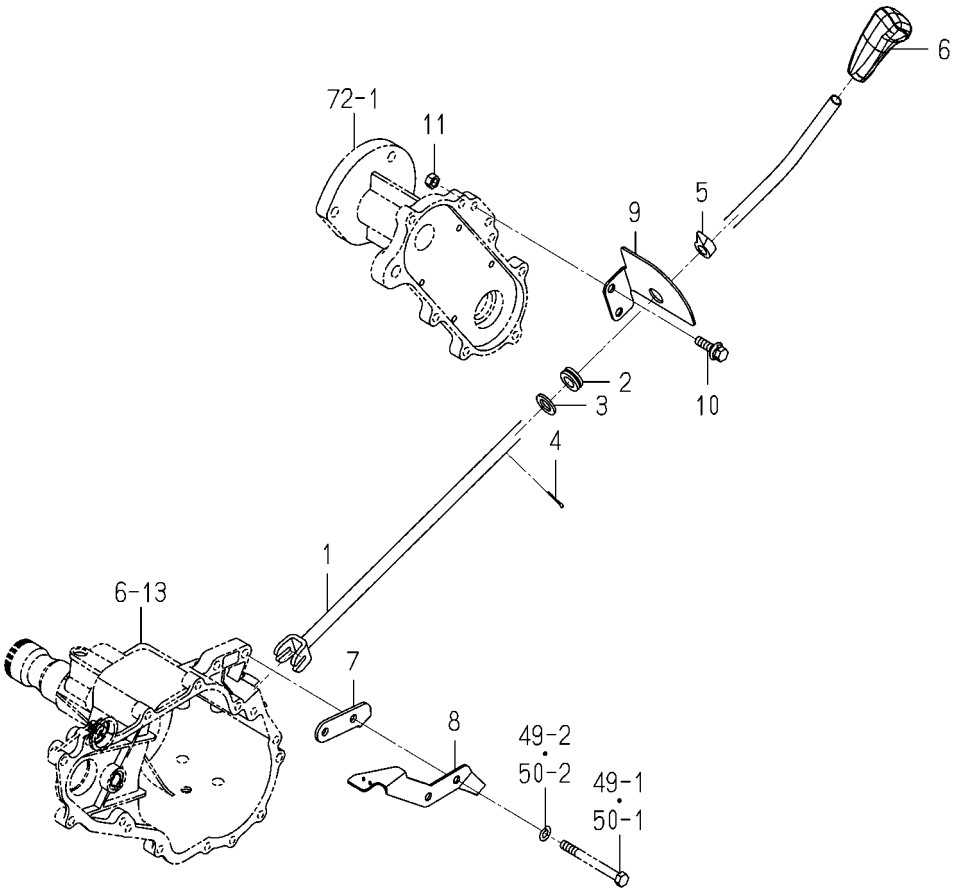

2238-240D-0100

図番	部品コード	品名	仕様	型式 KVH1	型式	代替性	色記号	グループ	備考
1	2178-240-330-00	ﾚﾊﾞｰ(ﾁｴﾝｼﾞ/DX) COMP	*	1					
2	2139-505-002-00	ｸﾞﾛﾒｯﾄ(12)	*	1					
3	3908-521-232-00	ﾜｯｼｬ(14X24X02)	*	1					
4	V500-162-502-00	ﾜﾘﾋﾟﾝ 2.5X20	*	1					
5	2150-250-003-00	ﾎﾟｲﾝﾀ(ﾁｴﾝｼﾞ)	*	1					
6	2237-211-001-20	ｸﾞﾘｯﾌﾟ(ｵﾚﾝｼﾞ/12)	*	1					
7	2150-250-004-00	ﾌﾟﾚｰﾄ(ﾁｴﾝｼﾞｽﾄｯﾊﾟ)	*	1			6G		
8	2173-250-001-01	ｽﾃｰ(ｽｲｯﾁ)	*	1			6G		
9	2178-240-002-00	ｶﾞｲﾄﾞ(ﾁｴﾝｼﾞ)	*	1					
10	V211-360-802-00	ﾎﾞﾙﾄ(SP) M8X20	*	2					

FIG. 37 ピボツト(ホイール／フロント)関係(120型)

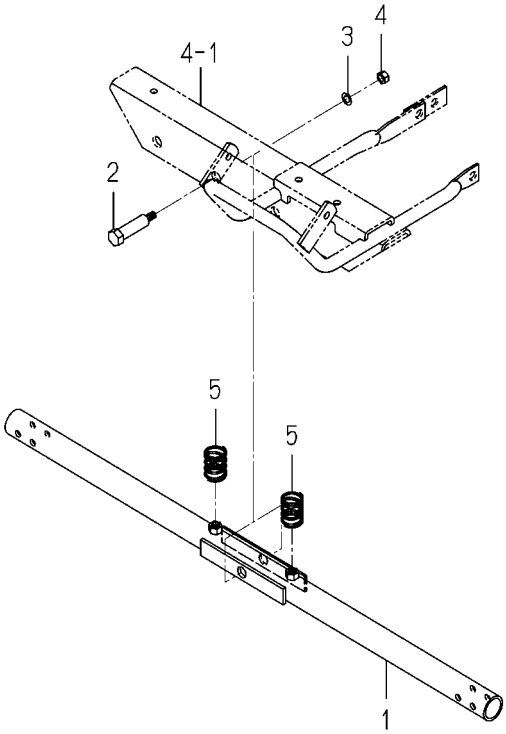

2178-250A-0100

図番	部品コード	品名	仕様	型式 KVH1	型式	代替性	色記号	グループ	備考
1	2178-250-210-00	ｱｰﾑ(ﾋﾟﾎﾞｯﾄ/120) COMP	*	1					
2	2178-220-001-00	ﾋﾟﾝ(ﾋﾟﾎﾞｯﾄ)	*	1					
3	V401-160-008-00	ｻﾞｶﾞﾈ.ﾊﾞﾈ.2 M 8	*	1					
4	V304-260-008-00	ﾅｯﾄ.ｺｶﾞﾀ.2 M 8	*	1					
5	2178-220-002-00	ｽﾌﾟﾘﾝｸﾞ(HC033)	*	2					

FIG. 38 ピボット(ホイール／フロント)関係(90JLLX型)

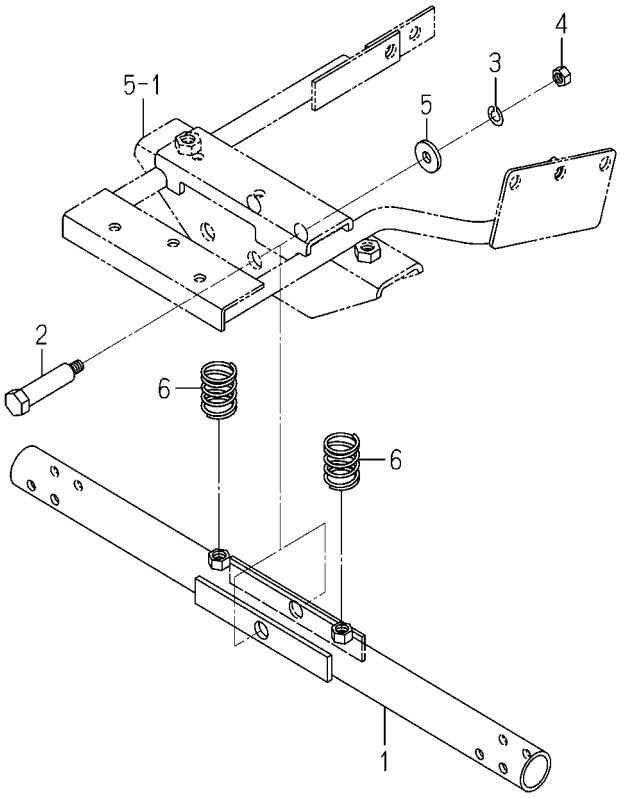

2238-250A-0100

図番	部品コード	品名	仕様	型式 KVH1	型式	代替性	色記号	グループ	備考
1	2178-250-310-00	ｱｰﾑ(ﾋﾟﾎﾞｯﾄ/90) COMP	*	1			7F		
2	2201-220-001-00	ﾋﾟﾝ(ﾋﾟﾎﾞｯﾄ)	*	1					
3	V401-160-008-00	ｻﾞｶﾞﾈ.ﾊﾞﾈ.2 M 8	*	1					
4	V304-260-008-00	ﾅｯﾄ.ｺｶﾞﾀ.2 M 8	*	1					
5	2130-407-003-00	ｶﾑｻﾞｶﾞﾈ	*	1					
6	2178-220-002-00	ｽﾌﾟﾘﾝｸﾞ(HC033)	*	2					

FIG. 39 スイツチ(セフテイ)関係

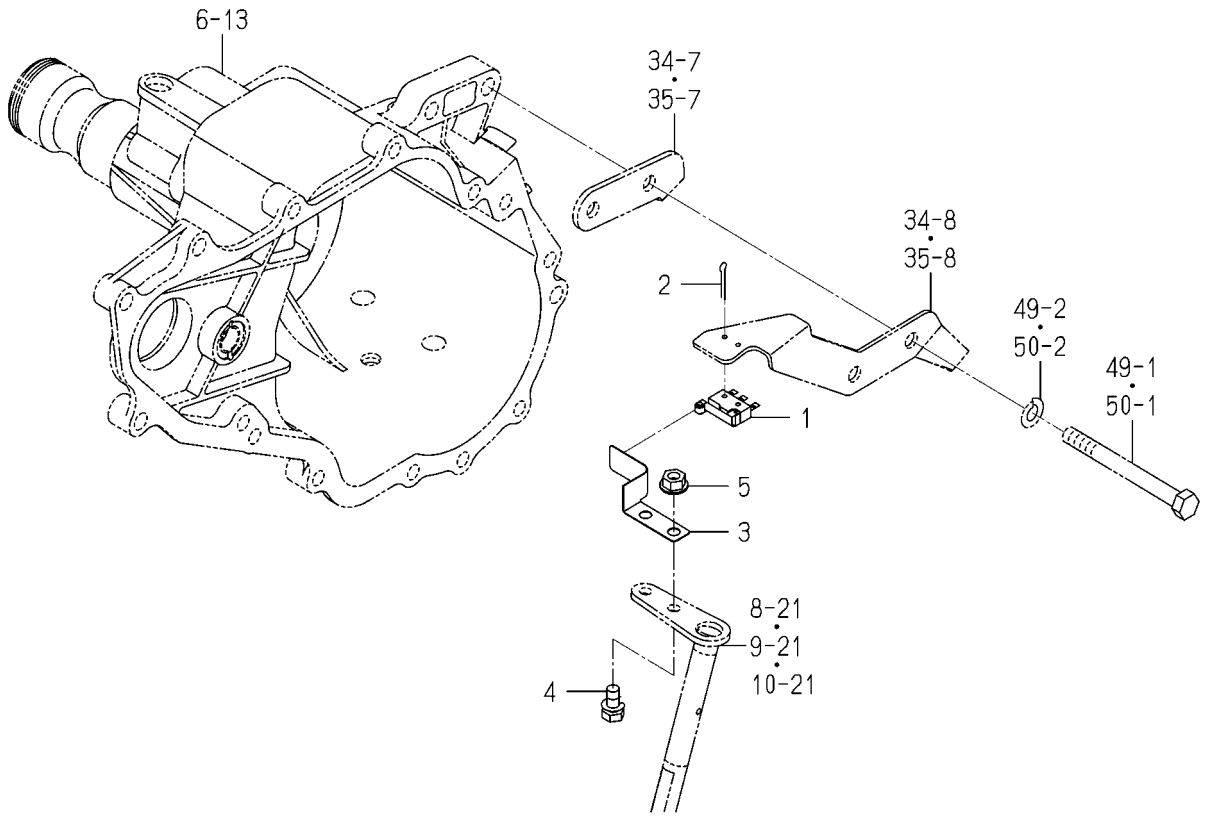

2173-251 -0100

図番	部品コード	品名	仕様	型式 KVH1	型式	代替性	色記号	グループ	備考
1	1134-621-220-00	ｽｲﾂﾁ(ｾﾌﾃｲ) ASSY	*	1					
2	V500-162-501-50	ﾜﾘﾋﾟﾝ 2.5X15	*	2					
3	2173-251-003-00	ｱｰﾑ(ｽｲﾂﾁ)	*	1					
4	V210-260-601-20	ﾎﾞﾙﾄ(S) M6X12	*	1					
5	V361-260-006-00	ｻﾗﾊﾞﾈﾂｷﾅﾂﾄ M 6	*	1					

FIG. 40 スライド(ホイール／フロント)関係(120型)

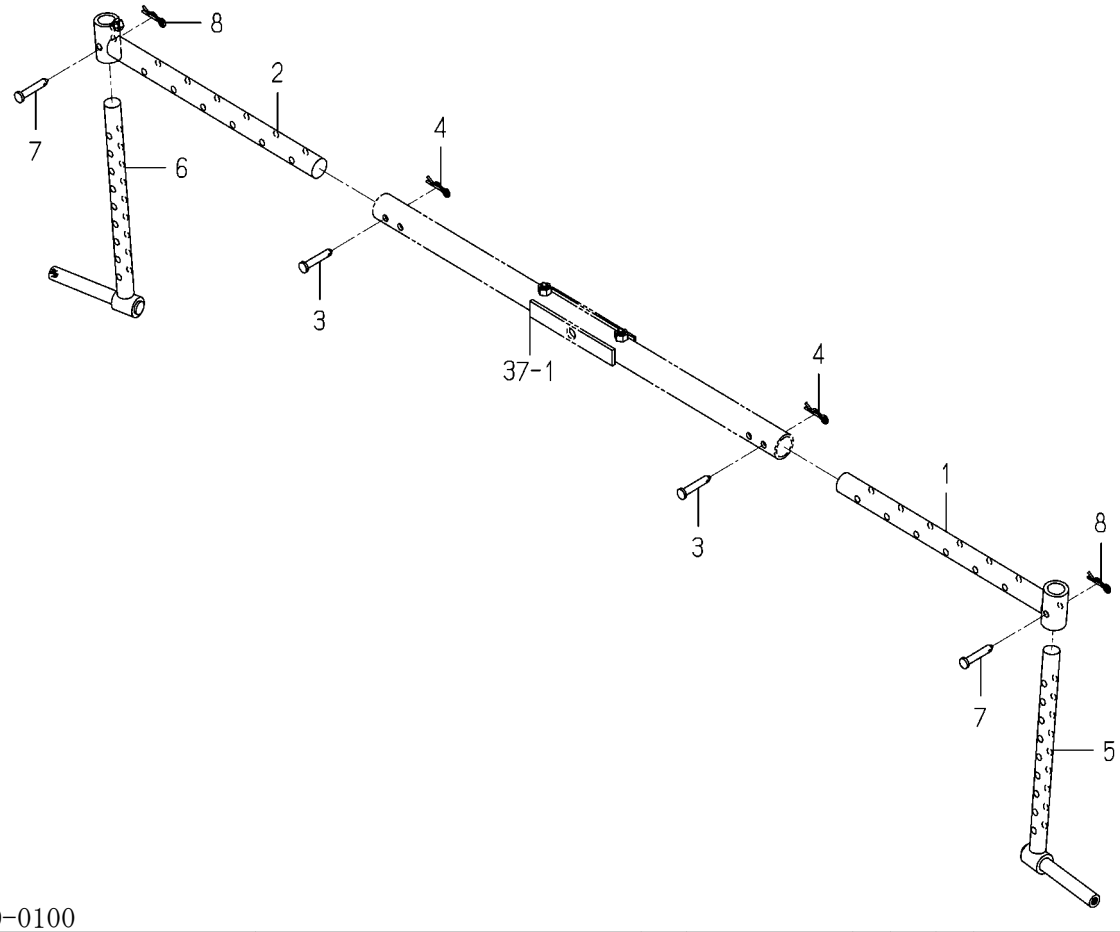

2178-251D-0100

図番	部品コード	品名	仕様	型式 KVH1	型式	代替性	色記号	グループ	備考
1	2178-251-210-10	ｱｰﾑ(ｽﾗｲﾄﾞ/120) COMP	*	1					
2	2178-251-220-10	ｱｰﾑ(ｽﾗｲﾄﾞ/WC/RH)COMP	*	1					
3	2178-221-001-10	ﾋﾟﾝ(08X49)	*	2					
4	1305-241-001-00	ﾎｲﾙﾖｳﾍｱｰﾋﾟﾝ	*	2					
5	2178-222-240-10	ｱｰﾑ(ﾎｲｰﾙ/120/LH)COMP	*	1					
6	2178-222-250-10	ｱｰﾑ(ﾎｲｰﾙ/120/RH)COMP	*	1					
7	2178-221-001-10	ﾋﾟﾝ(08X49)	*	2					
8	1305-241-001-00	ﾎｲﾙﾖｳﾍｱｰﾋﾟﾝ	*	2					

FIG. 41 スライド(ホイール／フロント)関係(90JLLX型)

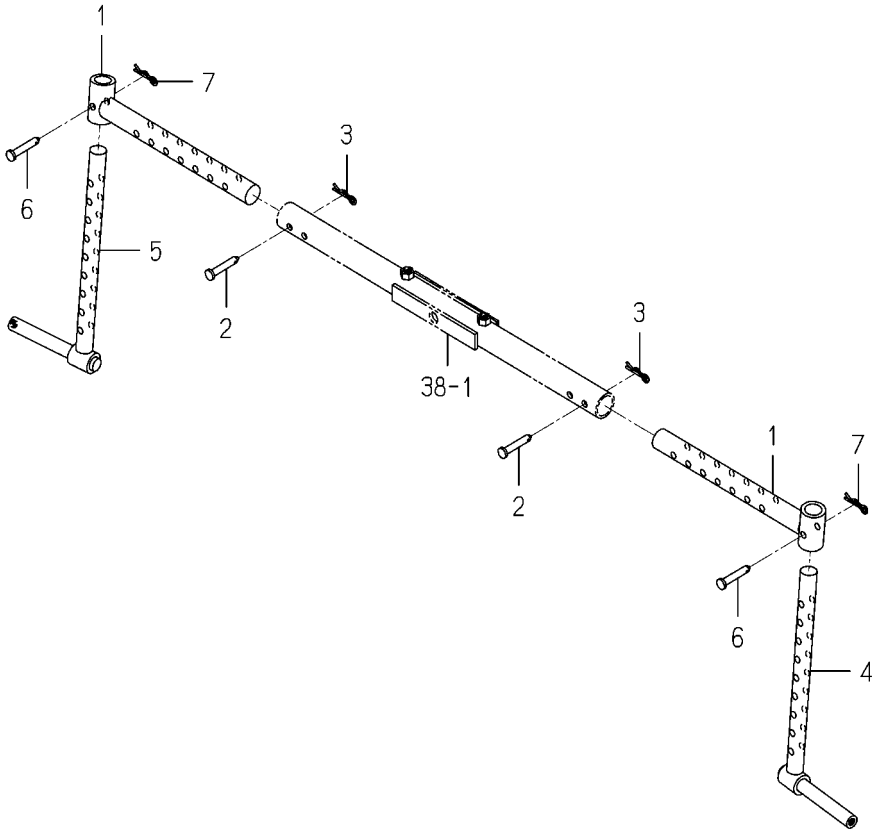

2178-251I-0100

図番	部品コード	品名	仕様	型式 KVH1	型式	代替性	色記号	グループ	備考
1	2178-251-250-10	ｱｰﾑ(ｽﾗｲﾄﾞ/90J) COMP	*	2					
2	2178-221-001-10	ﾋﾟﾝ(08X49)	*	2					
3	1305-241-001-00	ﾎｲﾙﾖｳﾍｱｰﾋﾟﾝ	*	2					
4	2178-222-240-10	ｱｰﾑ(ﾎｲｰﾙ/120/LH)COMP	*	1					
5	2178-222-250-10	ｱｰﾑ(ﾎｲｰﾙ/120/RH)COMP	*	1					
6	2178-221-001-10	ﾋﾟﾝ(08X49)	*	2					
7	1305-241-001-00	ﾎｲﾙﾖｳﾍｱｰﾋﾟﾝ	*	2					

FIG. 42 フレーム(レンケツ)関係

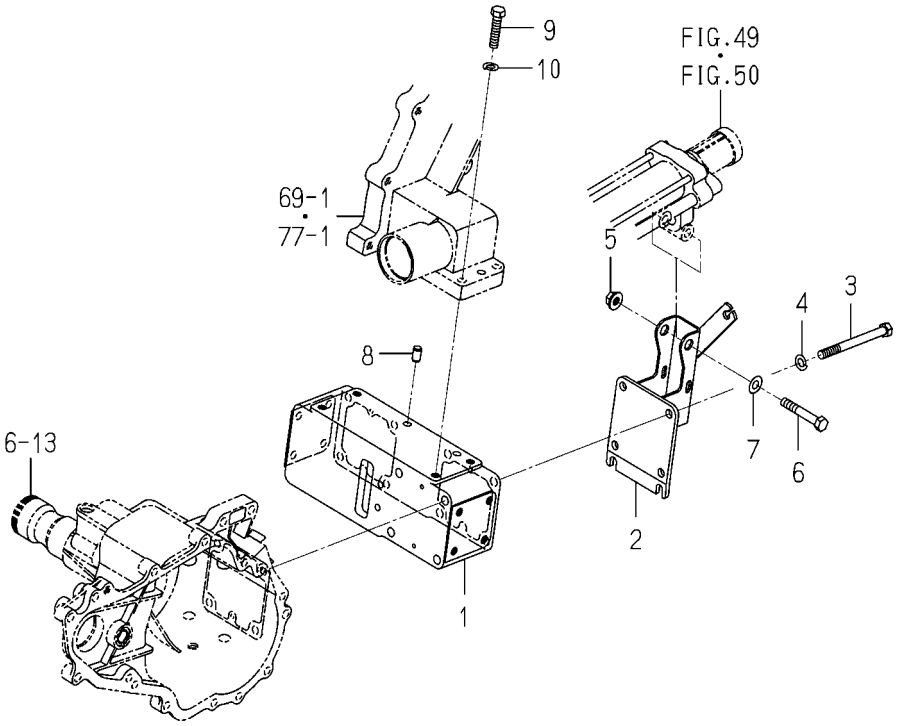

2178-301A-0100

図番	部品コード	品名	仕様	型式 KVH1	型式	代替性	色記号	グループ	備考
1	2201-301-001-00	ﾌﾞﾗｹｯﾄ(ﾍﾞｰｽ)	*	1					
2	2179-301-200-10	ﾋｯﾁ(S) COMP	*	1					
3	V201-260-809-00	ﾎﾞﾙﾄ.ﾅﾐ M8X 90	*	4					
4	V401-160-008-00	ｻﾞｶﾞﾈ.ﾊﾞﾈ.2 M 8	*	4					
5	V362-260-008-00	ｺｶﾞﾀｻﾗﾊﾞﾈﾂｷﾅｯﾄ M 8	*	1					
6	V201-260-805-00	ﾎﾞﾙﾄ.ﾅﾐ M8X 50	*	1					
7	V411-260-008-00	ﾐｶﾞｷｻﾞｶﾞﾈ M 8	*	1					
8	2178-301-002-00	ﾍｲｺｳﾋﾟﾝ(Bｼｭ)	*	2					
9	V201-360-803-50	ﾎﾞﾙﾄ.ﾅﾐ M8X 35 7T	*	4					
10	V401-160-008-00	ｻﾞｶﾞﾈ.ﾊﾞﾈ.2 M 8	*	4					

FIG. 43 フレーム(メイン)関係

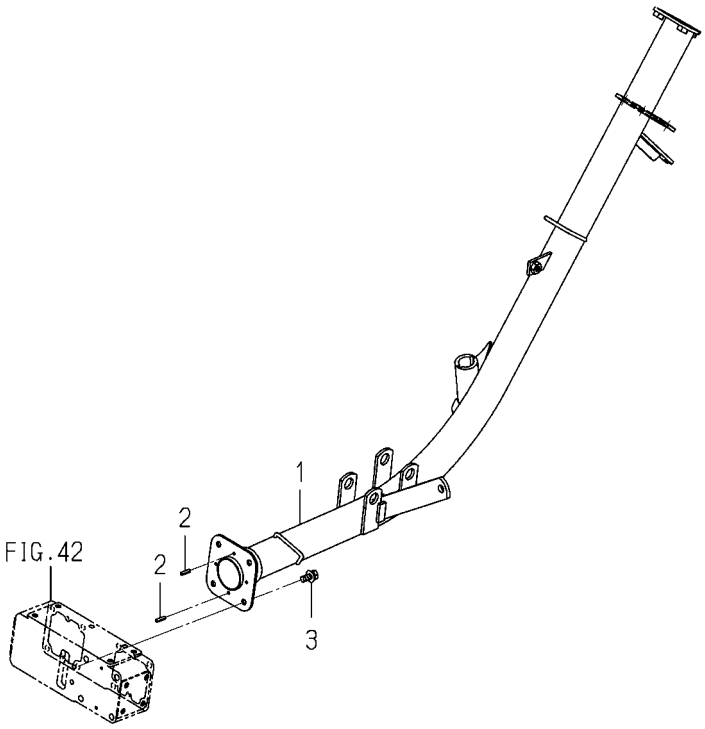

2238-302 -0100

図番	部品コード	品名	仕様	型式 KVH1	型式	代替性	色記号	グループ	備考
1	2238-302-200-20	ﾌﾚｰﾑ(ﾒｲﾝ/PVH100)COMP	*	1		3	6G		
2	V580-140-401-60	ｽﾌﾟﾘﾝｸﾞﾋﾟﾝ(W)	*	2					
3	V211-360-802-00	ﾎﾞﾙﾄ(SP) M8X20	*	4					

FIG. 44 フレーム(ホキヨウ)関係(X型除く)

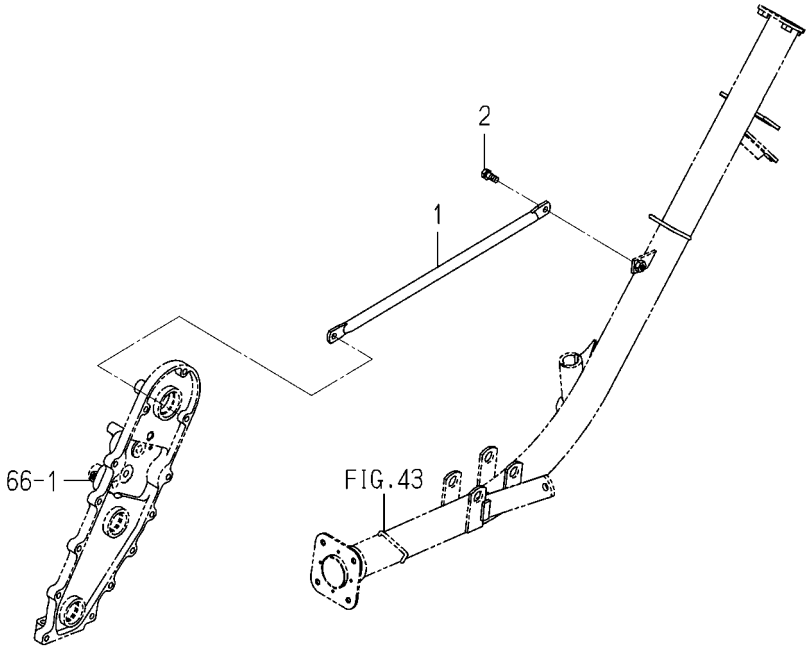

2178-305E-0100

図番	部品コード	品名	仕様	型式 KVH1	型式	代替性	色記号	グループ	備考
1	2178-305-201-01	ﾊﾟｲﾌﾟ(ﾎｷﾖｳ)	*	1			6G		
2	V211-260-802-00	ﾎﾞﾙﾄ(S) M8X20	*	1					

FIG. 45 スタンド関係(Xを除く120，60型)

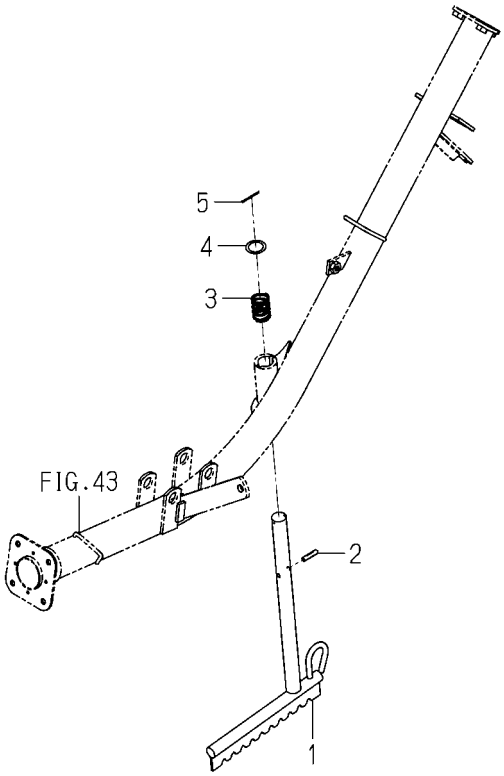

2238-307 -0100

図番	部品コード	品名	仕様	型式 KVH1	型式	代替性	色記号	グループ	備考
1	2238-307-200-00	ｽﾀﾝﾄﾞ(PVH/LX) COMP	*	1					
2	V530-160-602-80	ﾐｿﾞﾂｷﾋﾟﾝ	*	1					
3	2210-220-001-00	ｽﾌﾟﾘﾝｸﾞ(HC037)	*	1					
4	2238-307-001-00	ﾜｯｼｬ(22X30X01)	*	1					
5	V500-162-503-00	ﾜﾘﾋﾟﾝ 2.5X30	*	1					

FIG. 46 スタンド関係(120WLLX型)

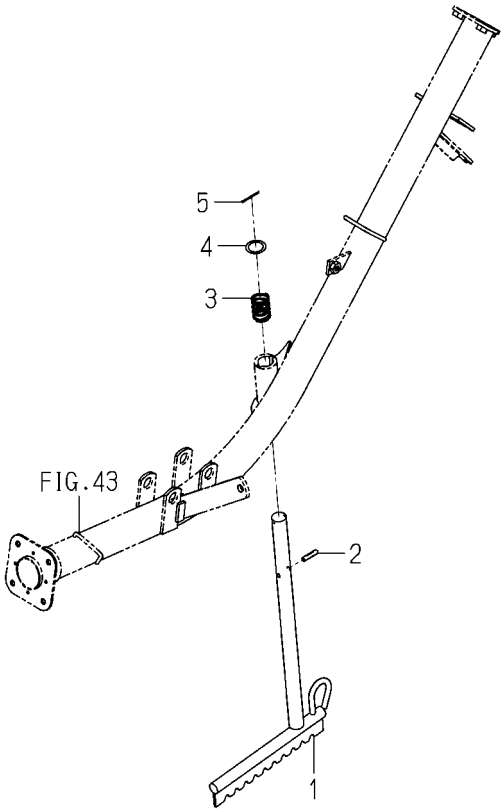

2238-307A-0100

図番	部品コード	品名	仕様	型式 KVH1	型式	代替性	色記号	グループ	備考
1	2238-307-230-00	ｽﾀﾝﾄﾞ(PVH/FV) COMP	*	1					
2	V530-240-602-80	ﾐｿﾞﾂｷﾋﾟﾝ	*	1					
3	2210-220-001-00	ｽﾌﾟﾘﾝｸﾞ(HC037)	*	1					
4	2238-307-001-00	ﾜｯｼｬ(22X30X01)	*	1					
5	V500-162-503-00	ﾜﾘﾋﾟﾝ 2.5X30	*	1					

FIG. 47 スタンド関係(90JLLX型)

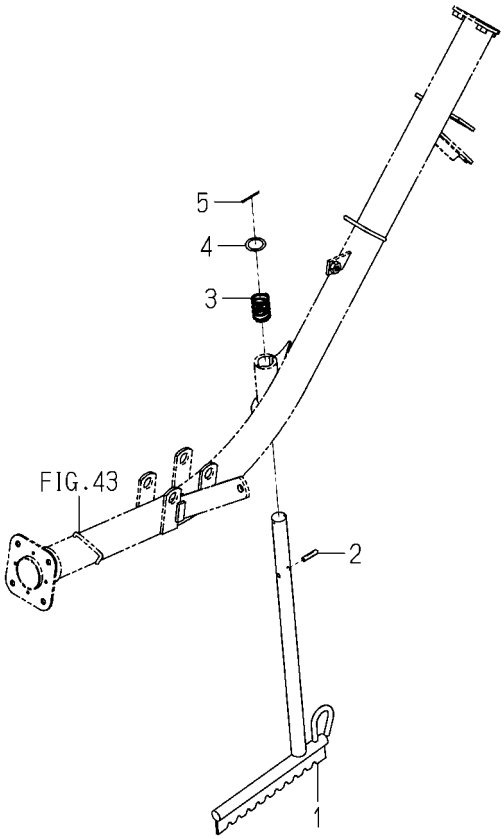

2238-307B-0100

図番	部品コード	品名	仕様	型式 KVH1	型式	代替性	色記号	グループ	備考
1	2238-307-210-00	ｽﾀﾝﾄﾞ(PVH/JX) COMP	*	1					
2	V530-160-602-80	ﾐｿﾞﾂｷﾋﾟﾝ	*	1					
3	2210-220-001-00	ｽﾌﾟﾘﾝｸﾞ(HC037)	*	1					
4	2238-307-001-00	ﾜｯｼｬ(22X30X01)	*	1					
5	V500-162-503-00	ﾜﾘﾋﾟﾝ 2.5X30	*	1					

FIG. 48 ポンプ(ギヤー)関係

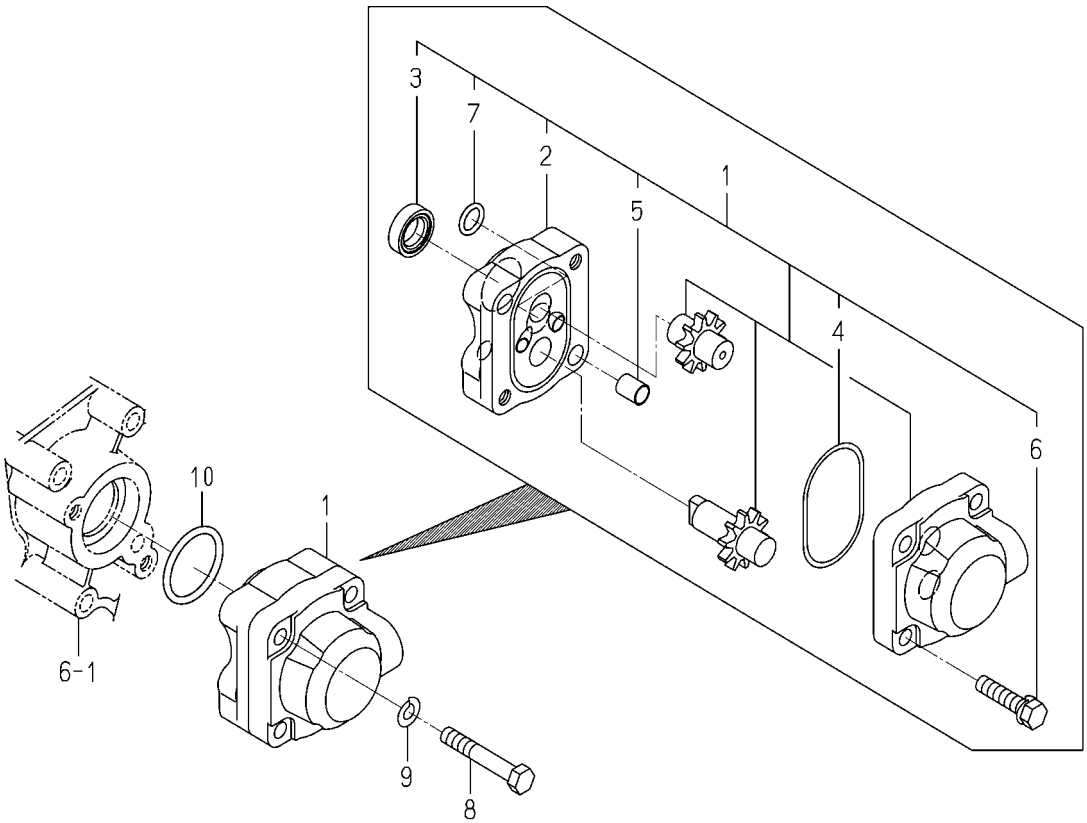

2229-401A-0100

図番	部品コード	品名	仕様	型式 KVH1	型式	代替性	色記号	グループ	備考
1	K130-015-000-00	ｷﾞﾔﾎﾟﾝﾌﾟ ASSY	*	1					
2	K130-015-004-00	ｶﾊﾞｰ(GPF1/R)	*	1					
3	V744-115-250-70	ｵｲﾙｼｰﾙTC 152507	*	1					
4	V723-102-005-60	Oﾘﾝｸﾞ (1A) S 56	*	1					
5	K130-003-004-00	ﾉｯｸ	*	2					
6	V211-260-803-50	ﾎﾞﾙﾄ(S) M8X35	*	2					
7	V720-102-401-20	Oﾘﾝｸﾞ (1A) P 12	*	1					
8	V201-260-805-00	ﾎﾞﾙﾄ.ﾅﾐ M8X 50	*	2					
9	V401-160-008-00	ｻﾞｶﾞﾈ.ﾊﾞﾈ.2 M 8	*	2					
10	V720-103-503-40	Oﾘﾝｸﾞ (1A) P 34	*	1					

FIG. 49 バルブ(コントロール)関係(60型)

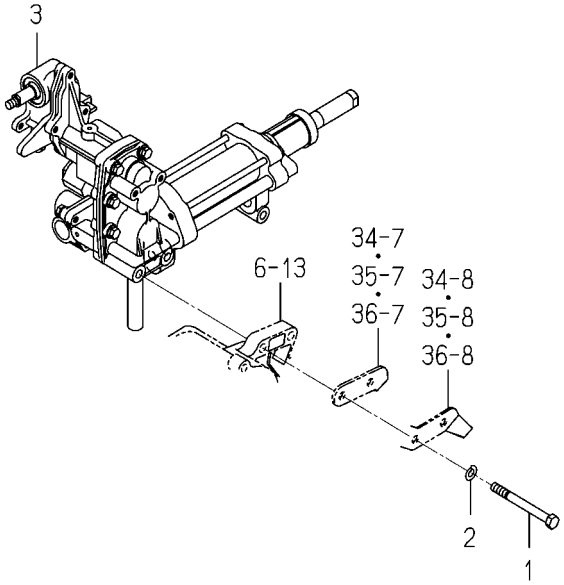

2178-403 -0100

図番	部品コード	品名	仕様	型式 KVH1	型式	代替性	色記号	グループ	備考
1	V201-260-808-00	ﾎﾞﾙﾄ.ﾅﾐ M8X 80	*	2					
2	V401-160-008-00	ｻﾞｶﾞﾈ.ﾊﾞﾈ.2 M 8	*	2					
3	K116-019-000-40	ﾕｱｯ(PVH) ASSY	*	1					FIG 154

FIG. 50 バルブ(コントロール)関係(120, 90JLLX型)

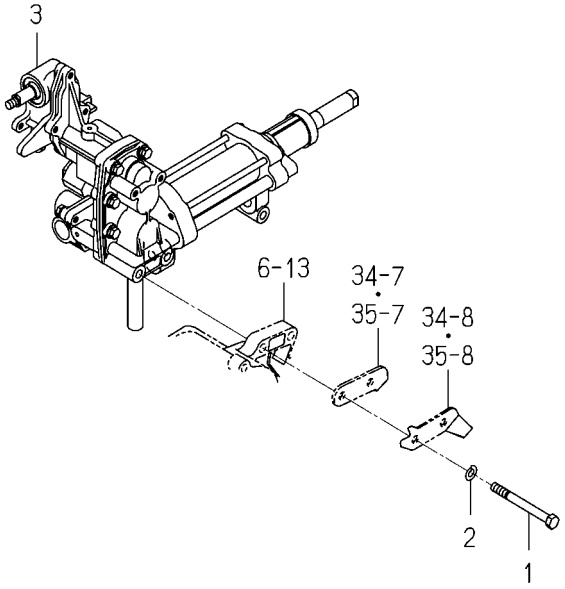

2178-403A-0100

図番	部品コード	品名	仕様	型式 KVH1	型式	代替性	色記号	グループ	備考
1	V201-260-808-00	ﾎﾞﾙﾄ.ﾅﾐ M8X 80	*	2					
2	V401-160-008-00	ｻﾞｶﾞﾈ.ﾊﾞﾈ.2 M 8	*	2					
3	K116-021-000-30	ﾕｱｯ(PVH/120) ASSY	*	1					FIG 155

FIG. 51 パイピング(メイン)関係

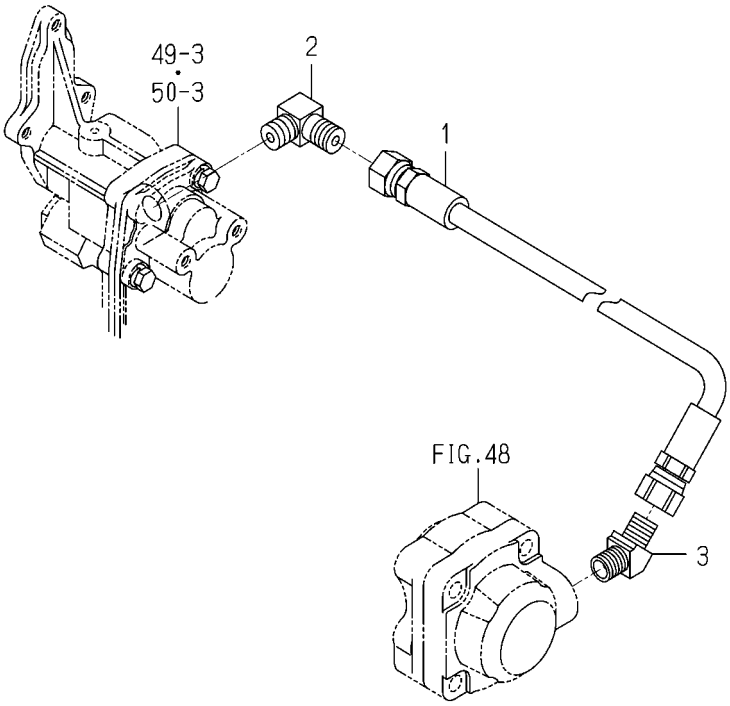

2150-404 -0100

図番	部品コード	品名	仕様	型式 KVH1	型式	代替性	色記号	グループ	備考
1	2150-404-002-00	ﾎｰｽ(ｺｳｱﾂ/365)	*	1					
2	3768-185-022-10	ｱﾀﾞﾌﾟﾀ(90°ﾎﾟﾝﾌﾟﾖｳ)	*	1					
3	3631-350-201-10	ｱﾀﾞﾌﾟﾀ(45°)	*	1					

FIG. 52 スイング関係(60型)

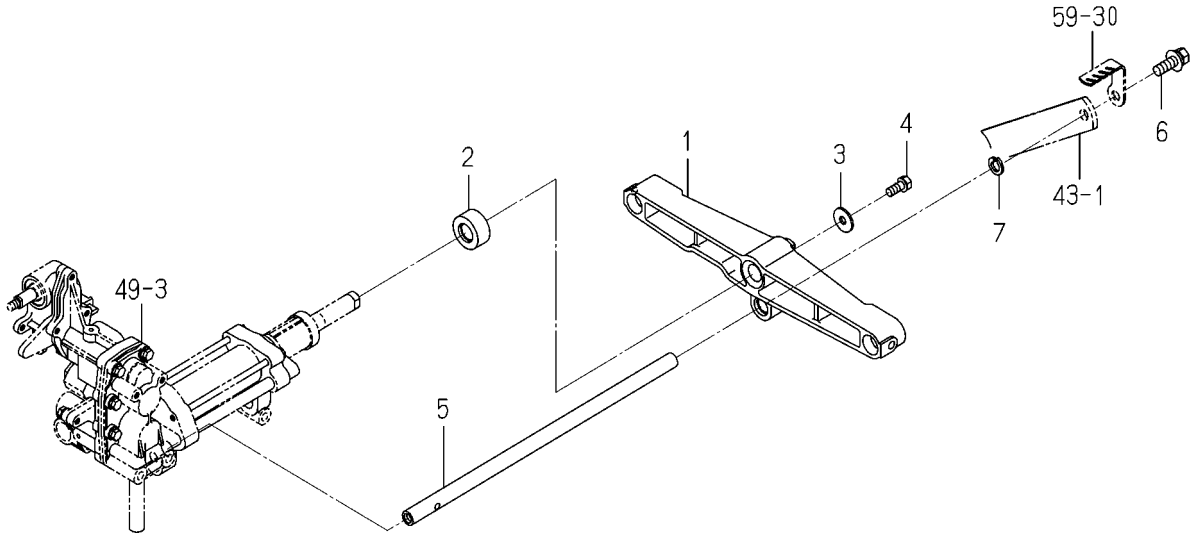

2178-410 -0100

図番	部品コード	品名	仕様	型式 KVH1	型式	代替性	色記号	グループ	備考
1	2178-410-200-00	ﾋﾟﾎﾞｯﾄ(ｽｲﾝｸﾞ/V) COMP	*	1					
2	2178-410-002-00	ｶﾗｰ(17X35X16)	*	1					
3	3560-201-015-00	ｹﾂﾂｸｼﾞｸｻﾞｶﾞﾈ	*	1					
4	V211-260-802-00	ﾎﾞﾙﾄ(S) M8X20	*	1					
5	2229-410-001-00	ｻﾎﾟｰﾄ(ｼﾘﾝﾀﾞ/TCE18)	*	1					
6	V211-661-003-00	ﾎﾞﾙﾄ(SP)M10X30 7T	*	1					
7	V411-260-010-00	ﾐｶﾞｷｻﾞｶﾞﾈ M10	*	1					

FIG. 53 スイング関係(120, 90JLLX型)

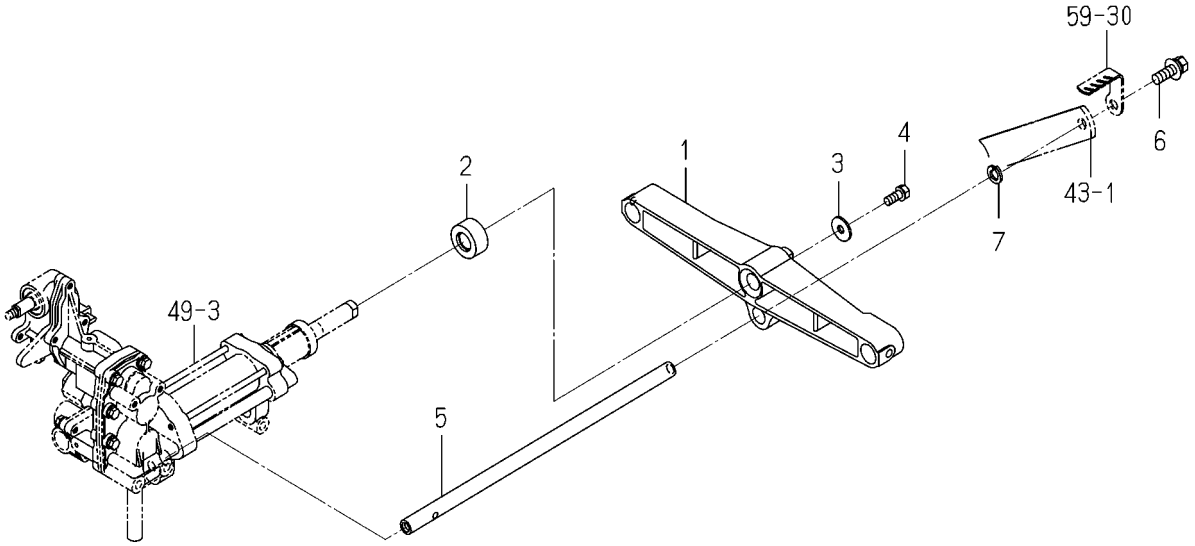

2178-410B-0100

図番	部品コード	品名	仕様	型式 KVH1	型式	代替性	色記号	グループ	備考
1	2179-410-001-02	ﾋﾟﾎﾞｯﾄ(ｽｲﾝｸﾞ/V)	*	1			7F		
2	2178-410-002-00	ｶﾗｰ(17X35X16)	*	1					
3	3560-201-015-00	ｹﾂｿｸｼﾞｸｻﾞｶﾞﾈ	*	1					
4	V211-260-802-00	ﾎﾞﾙﾄ(S) M8X20	*	1					
5	2229-410-001-00	ｻﾎﾟｰﾄ(ｼﾘﾝﾀﾞ/TCE18)	*	1					
6	V211-661-003-00	ﾎﾞﾙﾄ(SP)M10X30 7T	*	1					
7	V411-260-010-00	ﾐｶﾞｷｻﾞｶﾞﾈ M10	*	1					

FIG. 54 リンク(スイング)関係(60型)

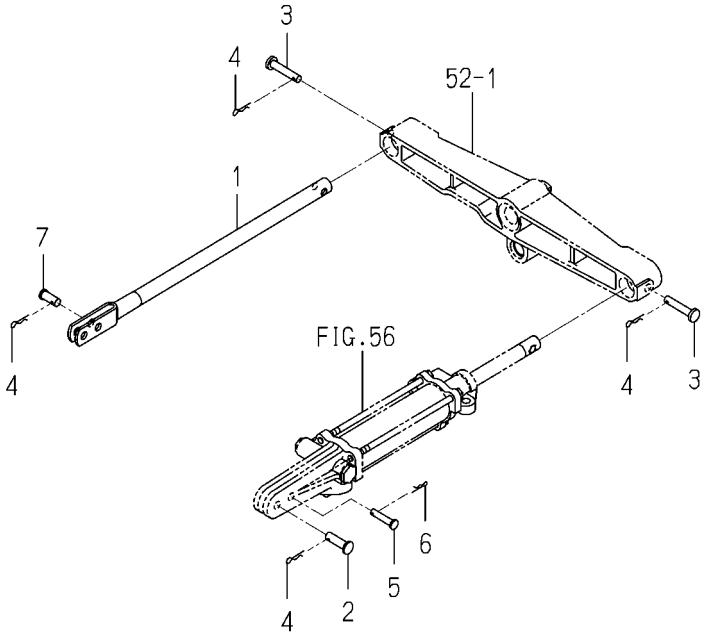

2178-412 -0100

図番	部品コード	品名	仕様	型式 KVH1	型式	代替性	色記号	グループ	備考
1	2178-412-200-00	ﾘﾝｸ(ｽｲﾝｸﾞ) COMP	*	1					
2	2186-336-003-00	ﾋﾟﾝ(08X27)	*	1					
3	2150-412-001-00	ﾋﾟﾝ(07X34)	*	2					
4	3908-170-020-00	ｽﾅｯﾌﾟﾋﾟﾝ(8)	*	4					
5	2151-412-005-00	ﾋﾟﾝ(06X29)	*	1					
6	2130-601-018-00	ｽﾅｯﾌﾟﾋﾟﾝ(6)	*	1					
7	3768-155-010-00	ﾜｲﾔﾋｷｶﾞﾈﾖｳﾋﾟﾝ	*	1					

FIG. 55 リンク(スイング)関係(120, 90JLLX型)

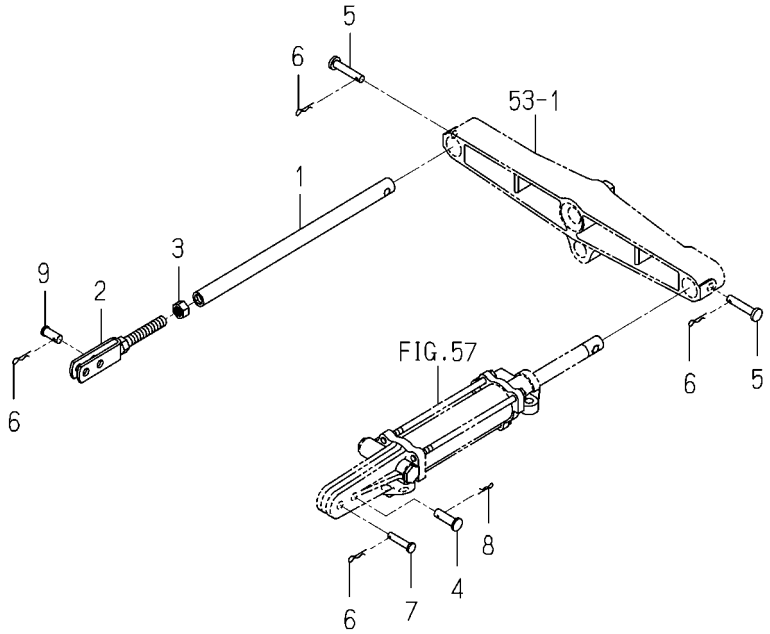

2178-412A-0100

図番	部品コード	品名	仕様	型式 KVH1	型式	代替性	色記号	グループ	備考
1	2178-412-001-00	ﾁｭｰﾌﾞ(270)	*	1					
2	2178-412-210-10	ﾌﾟﾚｰﾄ(U/M10) COMP	*	1					
3	V304-260-010-00	ﾅｯﾄ.ｺｶﾞﾀ.2 M10	*	1					
4	2186-336-003-00	ﾋﾟﾝ(08X27)	*	1					
5	2150-412-001-00	ﾋﾟﾝ(07X34)	*	2					
6	3908-170-020-00	ｽﾅｯﾌﾟﾋﾟﾝ(8)	*	4					
7	2151-412-005-00	ﾋﾟﾝ(06X29)	*	1					
8	2130-601-018-00	ｽﾅｯﾌﾟﾋﾟﾝ(6)	*	1					
9	3768-155-010-00	ﾜｲﾔﾋｷｶﾞﾈﾖｳﾋﾟﾝ	*	1					

FIG. 56 シリンダ(ローリング)関係(60型)

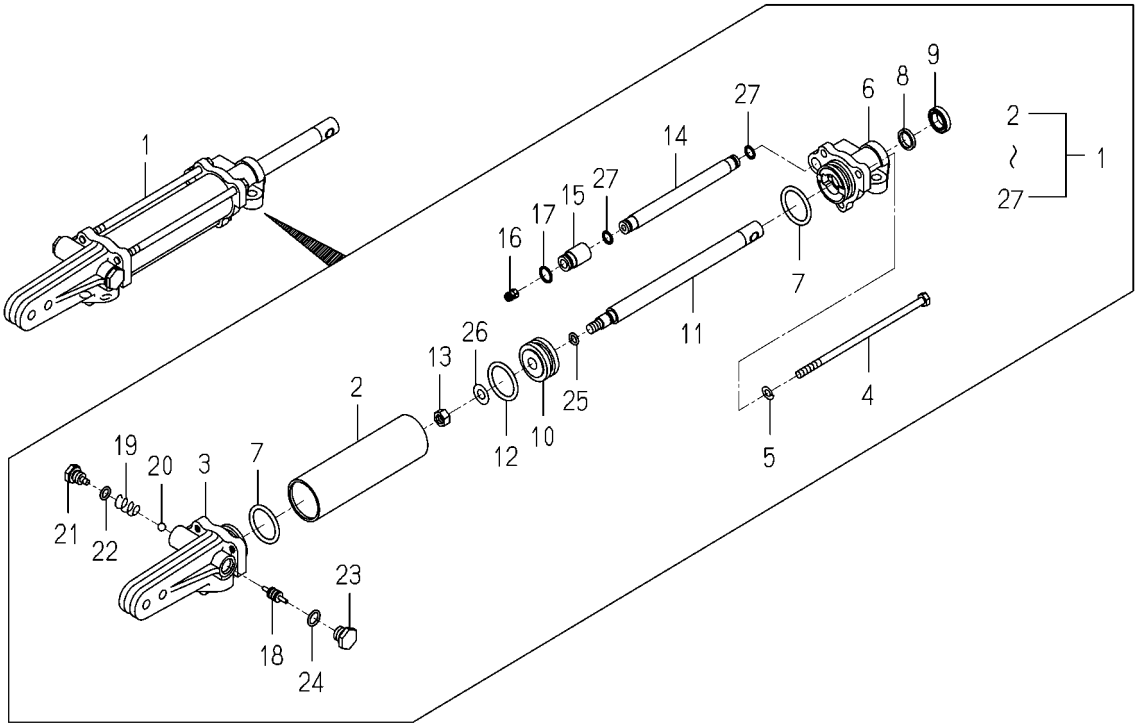

2178-413 -0100

図番	部品コード	品名	仕様	型式 KVH1	型式	代替性	色記号	グループ	備考
1	K186-026-000-14	ｼﾘﾝﾀﾞ ASSY	*	1			7F		
2	K186-014-001-15	ｼﾘﾝﾀﾞ(ﾛｰﾘﾝｸﾞ)	*	1			7F		
3	K186-014-002-10	ﾍｯﾄﾞ(ｼﾘﾝﾀﾞ/ﾛｰﾘﾝｸﾞ)	*	1					
4	K186-014-003-10	ｼﾘﾝﾀﾞﾄﾒﾎﾞﾙﾄ	*	3					
5	V401-160-006-00	ｻﾞｶﾞﾈ.ﾊﾞﾈ.2 M 6	*	3					
6	K186-014-004-10	ﾛｯﾄﾞｶﾊﾞｰ(ﾛｰﾘﾝｸﾞ)	*	1					
7	V720-113-502-80	Oﾘﾝｸﾞ (1B) P 28	*	2					
8	V724-122-901-40	ﾛｯﾄﾞﾊﾟｯｷﾝ	*	1					
9	V792-114-220-60	ﾀﾞｽﾄｼｰﾙ	*	1					
10	K186-014-005-10	ﾋﾟｽﾄﾝ(ﾛｰﾘﾝｸﾞ)	*	1					
11	K186-026-001-10	ﾛｯﾄﾞ(ﾋﾟｽﾄﾝ/ﾛｰﾘﾝｸﾞ)	*	1					
12	V720-113-502-80	Oﾘﾝｸﾞ (1B) P 28	*	1					
13	2144-117-002-00	Uﾅｯﾄ(M8)	*	1					
14	K186-014-007-20	ﾊﾟｲﾌﾟ(ｼﾘﾝﾀﾞ)	*	1					
15	K186-015-010-00	ｶﾞｲﾄﾞ(ﾎﾟﾍﾟｯﾄ)	*	1					
16	K186-015-009-00	ﾎﾟﾍﾟｯﾄ	*	1					
17	K186-014-010-00	Oﾘﾝｸﾞ(S11.2)	*	1					
18	K186-014-011-00	ｽﾌﾟｰﾙ(ﾊﾟｲﾛｯﾄﾁｪｯｸ)	*	1					
19	K110-001-106-00	ﾎﾞｰﾙｵｻｴｽﾌﾟﾘﾝｸﾞ	*	1					
20	V682-200-000-80	ｽﾁｰﾙﾎﾞｰﾙ	*	1					
21	K186-015-011-00	ﾌﾟﾗｸﾞ(M10)	*	1					
22	V720-111-900-80	Oﾘﾝｸﾞ (1B) P 8	*	1					
23	K186-015-012-00	ﾌﾟﾗｸﾞ(M12)	*	1					
24	V720-111-901-00	Oﾘﾝｸﾞ (1B) P 10	*	1					
25	V720-111-900-70	Oﾘﾝｸﾞ (1B) P 7	*	1					
26	V411-260-008-00	ﾐｶﾞｷｻﾞｶﾞﾈ M 8	*	1					
27	V723-101-500-90	Oﾘﾝｸﾞ (1A) S 9	*	2					

FIG. 57 シリンダ(ローリング)関係(120, 90JLLX型)

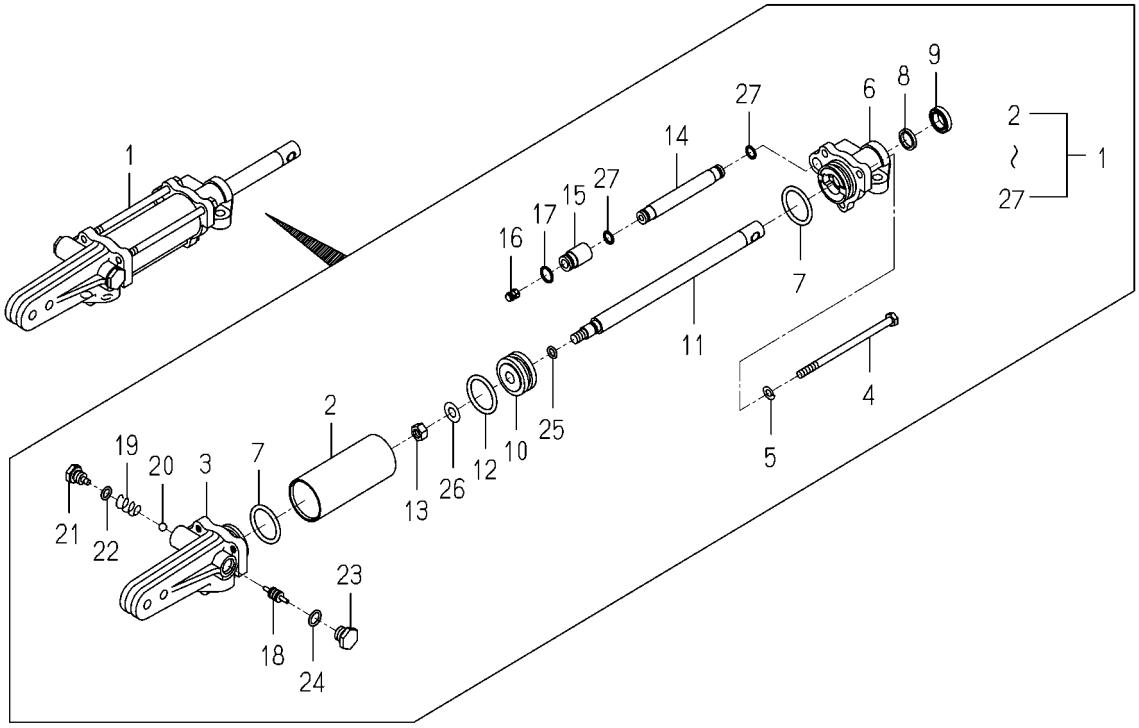

2178-413A-0100

図番	部品コード	品名	仕様	型式 KVH1	型式	代替性	色記号	グループ	備考
1	K186-027-000-12	ｼﾘﾝﾀﾞ ASSY	*	1			7F		
2	K186-027-001-02	ﾊﾟｲﾌﾟ(ｼﾘﾝﾀﾞ)	*	1			7F		
3	K186-014-002-10	ﾍｯﾄﾞ(ｼﾘﾝﾀﾞ/ﾛｰﾘﾝｸﾞ)	*	1					
4	K186-027-004-00	ﾎﾞﾙﾄ(ｼﾘﾝﾀﾞﾄﾒ)	*	3					
5	V401-160-006-00	ｻﾞｶﾞﾈ.ﾊﾞﾈ.2 M 6	*	3					
6	K186-014-004-10	ﾛｯﾄﾞｶﾊﾞｰ(ﾛｰﾘﾝｸﾞ)	*	1					
7	V720-113-502-80	Oﾘﾝｸﾞ (1B) P 28	*	2					
8	V724-122-901-40	ﾛｯﾄﾞﾊﾟｯｷﾝ	*	1					
9	V792-114-220-60	ﾀﾞｽﾄｼｰﾙ	*	1					
10	K186-014-005-10	ﾋﾟｽﾄﾝ(ﾛｰﾘﾝｸﾞ)	*	1					
11	K186-027-002-00	ﾛｯﾄﾞ(ﾋﾟｽﾄﾝ/ﾛｰﾘﾝｸﾞ)	*	1					
12	V720-113-502-80	Oﾘﾝｸﾞ (1B) P 28	*	1					
13	2144-117-002-00	Uﾅｯﾄ(M8)	*	1					
14	K186-027-003-00	ﾊﾟｲﾌﾟ(ｼﾘﾝﾀﾞ)	*	1					
15	K186-015-010-00	ｶﾞｲﾄﾞ(ﾎﾟﾍﾟｯﾄ)	*	1					
16	K186-016-001-00	ﾎﾟﾍﾟｯﾄ(F)	*	1					
17	K186-014-010-00	Oﾘﾝｸﾞ(S11.2)	*	1					
18	K186-014-011-00	ｽﾌﾟｰﾙ(ﾊﾟｲﾛｯﾄﾁｪｯｸ)	*	1					
19	K110-001-106-00	ﾎﾞｰﾙｵｻｴｽﾌﾟﾘﾝｸﾞ	*	1					
20	V682-200-000-80	ｽﾁｰﾙﾎﾞｰﾙ	*	1					
21	K186-015-011-00	ﾌﾟﾗｸﾞ(M10)	*	1					
22	V720-111-900-80	Oﾘﾝｸﾞ (1B) P 8	*	1					
23	K186-015-012-00	ﾌﾟﾗｸﾞ(M12)	*	1					
24	V720-111-901-00	Oﾘﾝｸﾞ (1B) P 10	*	1					
25	V720-111-900-70	Oﾘﾝｸﾞ (1B) P 7	*	1					
26	V411-260-008-00	ﾐｶﾞｷｻﾞｶﾞﾈ M 8	*	1					
27	V723-101-500-90	Oﾘﾝｸﾞ (1A) S 9	*	2					

FIG. 58 シリンダ(ローリング)関係

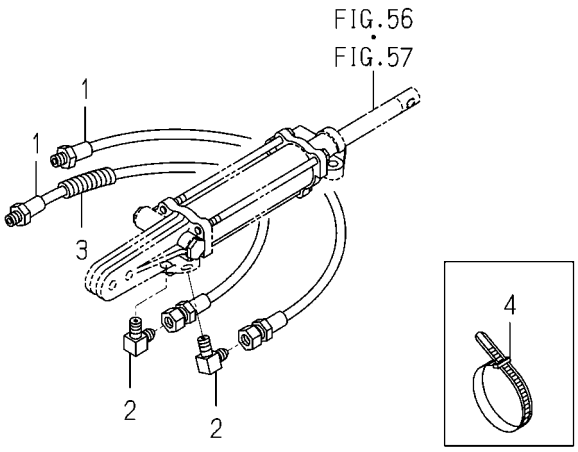

2150-414 -0100

図番	部品コード	品名	仕様	型式 KVH1	型式	代替性	色記号	グループ	備考
1	2150-414-001-00	ﾎｰｽ(ｺｳｱﾂ/540)	*	2					
2	2150-414-002-00	ｱﾀﾞﾌﾟﾀ(G1/8/90)	*	2					
3	2150-817-006-00	ｺﾙｹﾞｰﾄﾁｭｰﾌﾞ(10X230)	*	1					
4	1342-402-006-00	ﾜｲﾔﾊﾞﾝﾄﾞ(250)	*	1					

FIG. 59 ロッド(センサ／メイン)関係

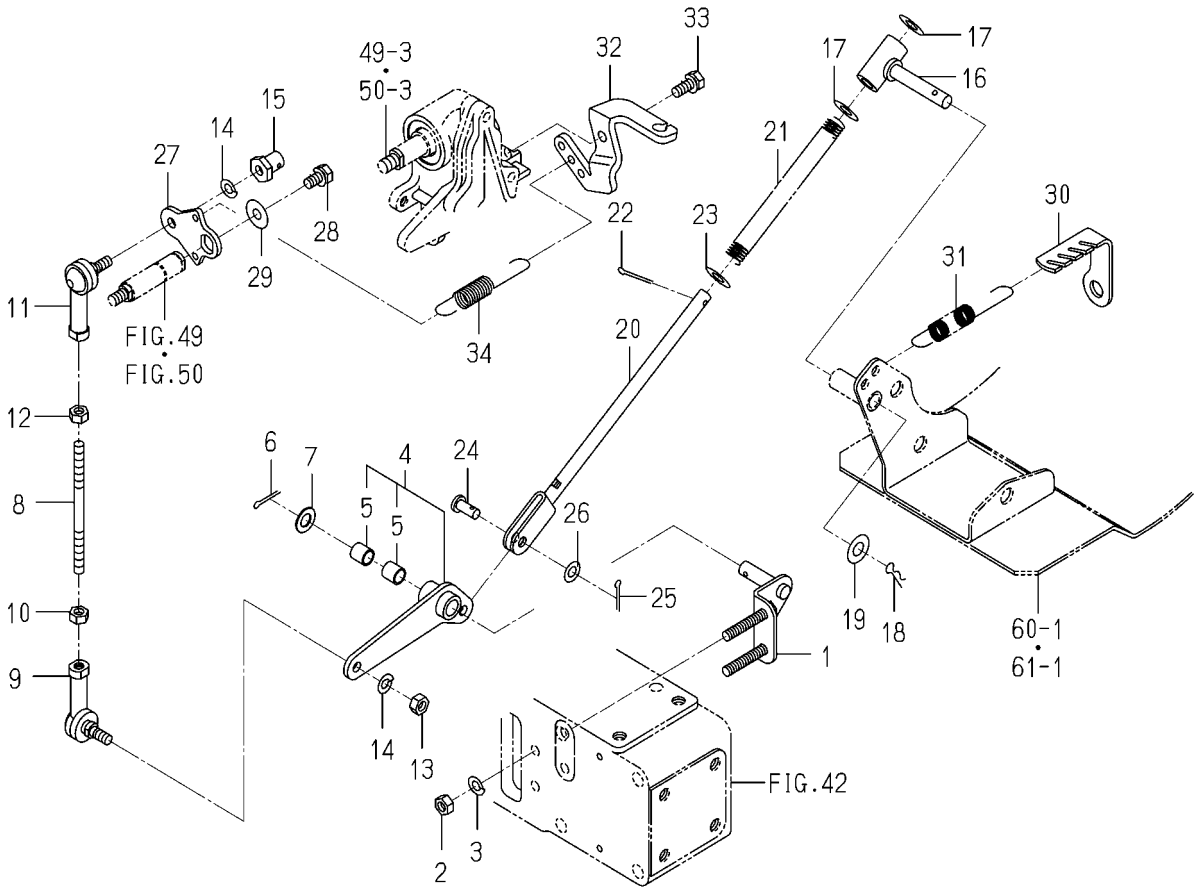

2178-420 -0100

図番	部品コード	品名	仕様	型式 KVH1	型式	代替性	色記号	グループ	備考
1	2178-420-200-10	ﾋﾟﾎﾞｯﾄ COMP	*	1					
2	V301-260-006-00	ﾅｯﾄ ﾅﾐ.2 M 6	*	2					
3	V401-160-006-00	ｻﾞｶﾞﾈ.ﾊﾞﾈ.2 M 6	*	2					
4	2178-420-300-20	ｱｰﾑ(ｾﾝｻ) ASSY	*	1					
5	2505-119-002-00	ﾌﾞｼｭ(08X10X10)	*	2					
6	V500-162-501-50	ﾜﾘﾋﾟﾝ 2.5X15	*	1					
7	2134-805-002-00	ｺｶﾞﾀｻﾞｶﾞﾈ	*	1					
8	2178-420-211-10	ﾛｯﾄﾞ(06X90)	*	1					
9	1432-124-004-00	ｼﾞｮｲﾝﾄ(ﾎﾞｰﾙ/RH)	*	1					
10	V301-260-006-00	ﾅｯﾄ ﾅﾐ.2 M 6	*	1					
11	1432-124-003-00	ｼﾞｮｲﾝﾄ(ﾎﾞｰﾙ/LH)	*	1					
12	2201-422-003-00	ﾅｯﾄ(M6X1.0/ﾋﾀﾞﾘ)	*	1					
13	V301-260-006-00	ﾅｯﾄ ﾅﾐ.2 M 6	*	1					
14	V401-160-006-00	ｻﾞｶﾞﾈ.ﾊﾞﾈ.2 M 6	*	2					
15	2178-420-006-00	ﾋﾟﾝ(10X19)	*	1					
16	2178-420-240-00	ｽﾗｲﾀﾞ(ｾﾝｻ) COMP	*	1					
17	V411-260-008-00	ﾐｶﾞｷｻﾞｶﾞﾈ M 8	*	2					
18	3908-170-020-00	ｽﾅｯﾌﾟﾋﾟﾝ(8)	*	1					
19	V411-260-008-00	ﾐｶﾞｷｻﾞｶﾞﾈ M 8	*	1					
20	2178-420-230-00	ﾛｯﾄﾞ(ﾒｲﾝ) COMP	*	1					
21	2151-420-008-00	ｽﾌﾟﾘﾝｸﾞ(HC193)	*	1					
22	V500-162-501-50	ﾜﾘﾋﾟﾝ 2.5X15	*	1					
23	V411-260-008-00	ﾐｶﾞｷｻﾞｶﾞﾈ M 8	*	1					
24	2704-402-003-00	ﾋｷｶﾞﾈﾋﾟﾝ	*	1					
25	V500-162-501-50	ﾜﾘﾋﾟﾝ 2.5X15	*	1					
26	V411-260-006-00	ﾐｶﾞｷｻﾞｶﾞﾈ M 6	*	1					
27	2178-420-001-10	ｱｰﾑ(ﾊﾞﾙﾌﾞ)	*	1					
28	V210-260-601-20	ﾎﾞﾙﾄ(S) M6X12	*	1					
29	3560-503-302-00	ﾜｲﾔｰﾋｷｶﾞﾈﾖｳｻﾞｶﾞﾈ	*	1					
30	2178-420-002-30	ﾌﾟﾚｰﾄ(ｶﾝﾁｽﾌﾟﾘﾝｸﾞ)	*	1					

FIG. 59 ロツド(センサ／メイン)関係

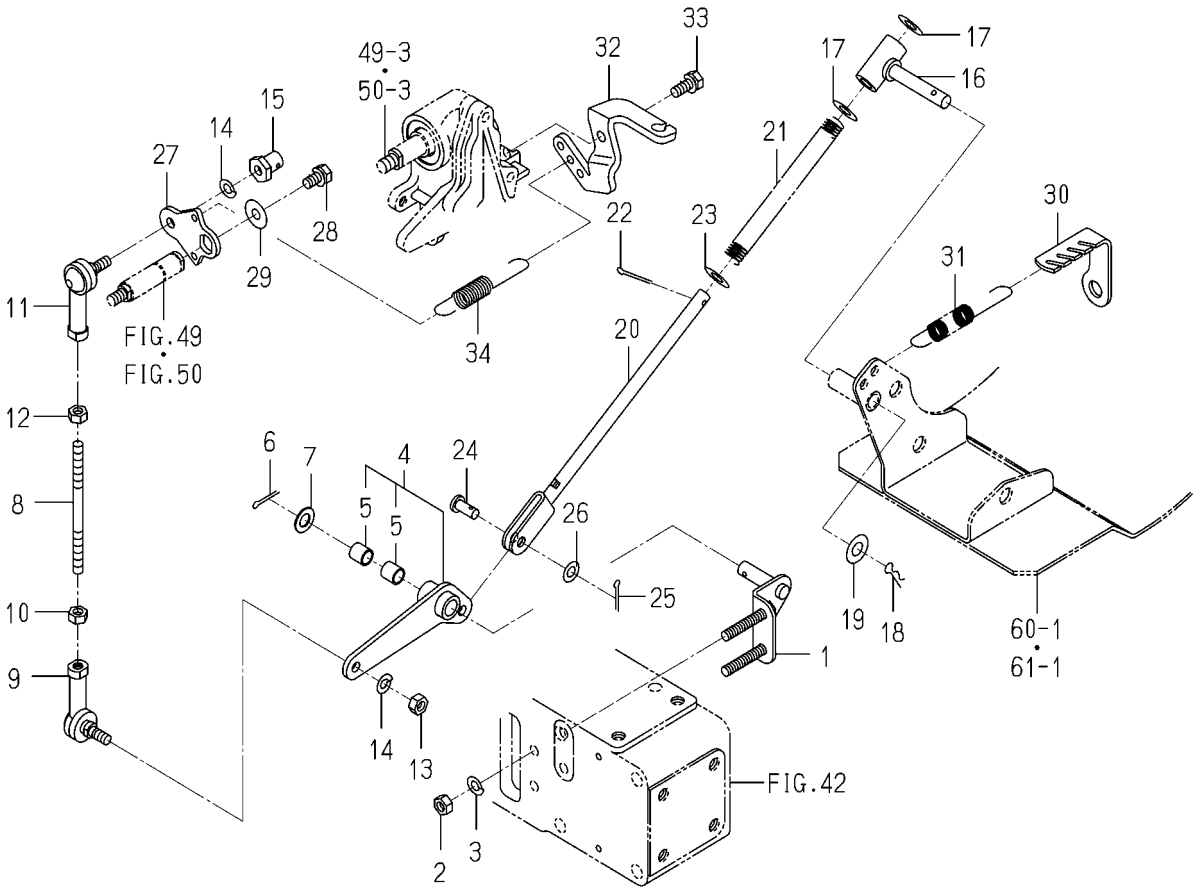

2178-420 -0100

図番	部品コード	品名	仕様	型式 KVH1	型式	代替性	色記号	グループ	備考
31	2178-420-008-00	ｽﾌﾟﾘﾝｸﾞ(HE080)	*	1					
32	2178-420-005-00	ﾌﾟﾚｰﾄ(ｶﾞｲﾄﾞ)	*	1					
33	V210-260-601-60	ﾎﾞﾙﾄ(S) M6X16	*	1					
34	2178-420-007-00	ｽﾌﾟﾘﾝｸﾞ(HE074)	*	1					

FIG. 60 センサ(メイン)関係(120, 90JLLX型)

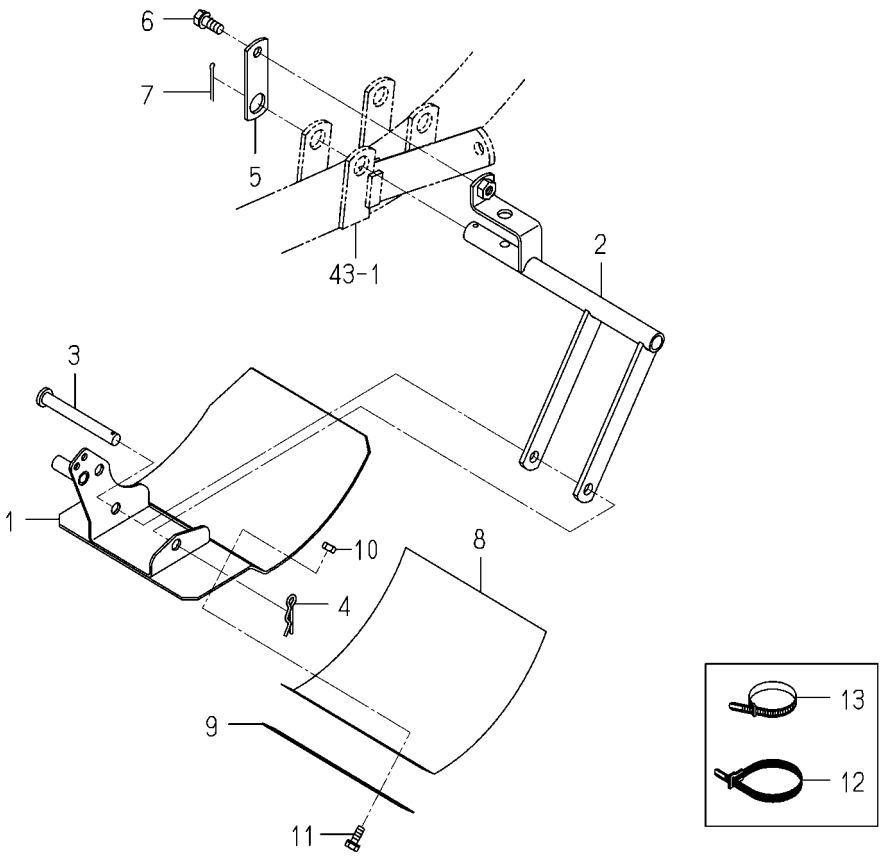

2178-421 -0100

図番	部品コード	品名	仕様	型式 KVH1	型式	代替性	色記号	グループ	備考
1	2178-421-200-10	ｾﾝｻ(ﾒｲﾝ) COMP	*	1					
2	2178-421-210-00	ｱｰﾑ(ﾒｲﾝ) COMP	*	1					
3	2178-421-003-00	ﾋﾟﾝ(10X81)	*	1					
4	1305-241-001-00	ﾎｲﾙﾖｳﾍｱｰﾋﾟﾝ	*	1					
5	2178-421-001-00	ﾌﾟﾚｰﾄ(I/25X76)	*	1					
6	V211-260-802-00	ﾎﾞﾙﾄ(S) M8X20	*	1					
7	V500-163-003-00	ﾜﾘﾋﾟﾝ 3.0X30	*	1					
8	2178-421-002-00	ｶﾊﾞｰ(ｾﾝｻ)	*	1					
9	8524-404-014-00	ﾌﾟﾚｰﾄ(I/20X168)	*	1					
10	V301-260-006-00	ﾅｯﾄ ﾅﾐ.2 M 6	*	2					
11	V210-260-601-60	ﾎﾞﾙﾄ(S) M6X16	*	2					
12	1421-621-038-00	ﾜｲﾔﾊﾞﾝﾄﾞ(170)	*	1					
13	1376-402-003-00	ﾜｲﾔﾊﾞﾝﾄﾞ(140)	*	2					

FIG. 61 センサ(メイン)関係(90JLLX型)

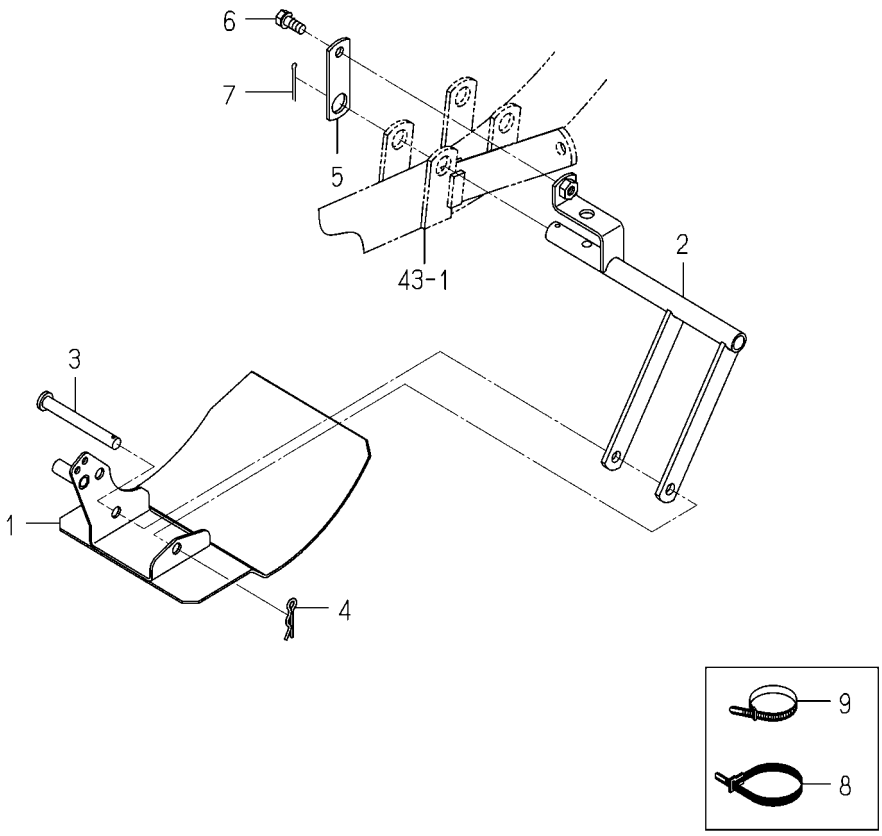

2178-421G-0100

図番	部品コード	品名	仕様	型式 KVH1	型式	代替性	色記号	グループ	備考
1	2178-421-200-10	ｾﾝｻ(ﾒｲﾝ) COMP	*	1					
2	2178-421-210-00	ｱｰﾑ(ﾒｲﾝ) COMP	*	1					
3	2178-421-003-00	ﾋﾟﾝ(10X81)	*	1					
4	1305-241-001-00	ﾎｲﾙﾖｳﾍｱｰﾋﾟﾝ	*	1					
5	2178-421-001-00	ﾌﾟﾚｰﾄ(I/25X76)	*	1					
6	V211-260-802-00	ﾎﾞﾙﾄ(S) M8X20	*	1					
7	V500-163-003-00	ﾜﾘﾋﾟﾝ 3.0X30	*	1					
8	1421-621-038-00	ﾜｲﾔﾊﾞﾝﾄﾞ(170)	*	1					
9	1376-402-003-00	ﾜｲﾔﾊﾞﾝﾄﾞ(140)	*	2					

FIG. 62 センサ(ローリング)関係

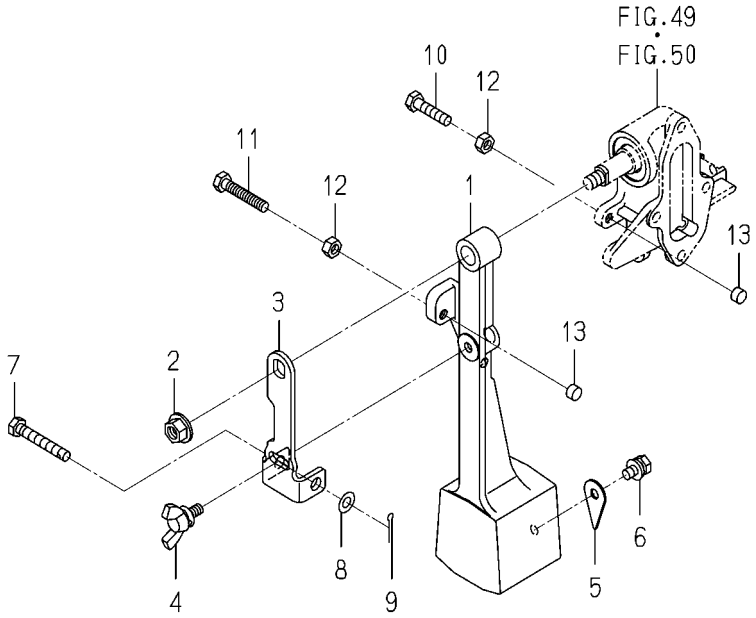

2178-422 -0100

図番	部品コード	品名	仕様	型式 KVH1	型式	代替性	色記号	グループ	備考
1	2150-422-003-20	ｾﾝｻ(ﾛｰﾘﾝｸﾞ)	*	1					
2	V362-260-008-00	ｺｶﾞﾀｻﾗﾊﾞﾈﾂｷﾅﾂﾄ M 8	*	1					
3	2151-422-015-00	ﾌﾟﾚｰﾄ(ﾛｰﾘﾝｸﾞﾁｮｳｾｲ)	*	1					
4	V273-360-601-50	ﾁｮｳﾎﾞﾙﾄ(SP) M6X15	*	1					
5	2150-422-012-10	ﾎﾟｲﾝﾀ(ﾛｰﾘﾝｸﾞ)	*	1					
6	V210-360-601-20	ﾎﾞﾙﾄ(SP) M6X12	*	1					
7	2151-422-016-00	ﾎﾞﾙﾄ(ﾛｰﾘﾝｸﾞﾁｮｳｾｲ)	*	1					
8	V411-260-006-00	ﾐｶﾞｷｻﾞｶﾞﾈ M 6	*	1					
9	V500-162-501-50	ﾜﾘﾋﾟﾝ 2.5X15	*	1					
10	V200-260-602-50	ﾎﾞﾙﾄ.ﾅﾐ M 6X 25	*	1					
11	V200-260-603-50	ﾎﾞﾙﾄ.ﾅﾐ M 6X 35	*	1					
12	V301-260-006-00	ﾅﾂﾄ ﾅﾐ.2 M 6	*	2					
13	2150-422-016-00	ｸｯｼｮﾝ(ｾﾝｻ)	*	2					

FIG. 63 フード関係

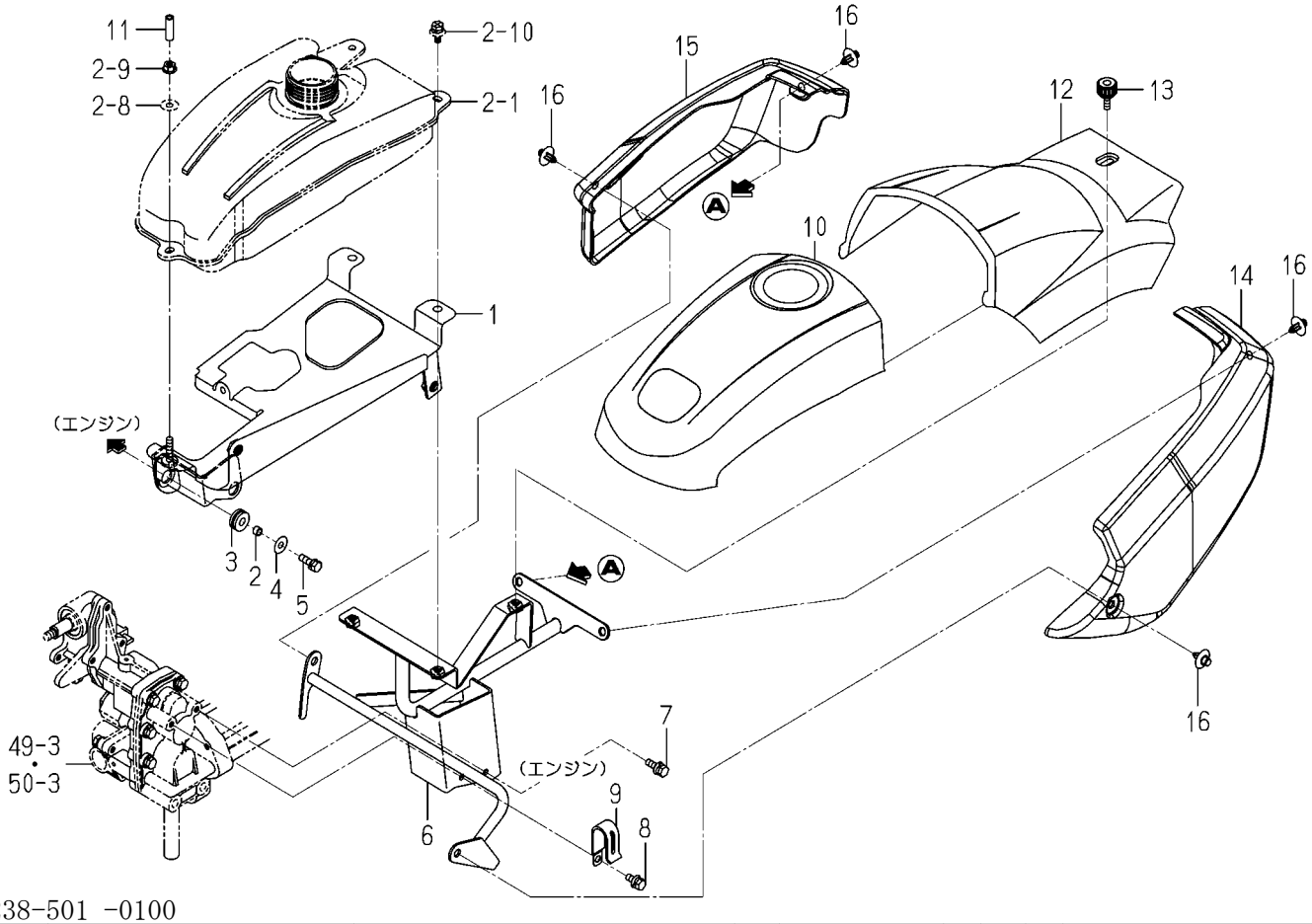

2238-501 -0100

図番	部品コード	品名	仕様	型式 KVH1	型式	代替性	色記号	グループ	備考
1	2238-501-200-00	ｽﾃｰ(ﾌｭｰｴﾙﾀﾝｸ/PVHCOMP	*	1					
2	3306-110-001-00	ｶﾗｰ(06X08X07)	*	2					
3	3306-110-002-00	ｸﾞﾛﾒｯﾄ	*	2					
4	3560-503-302-00	ﾜｲﾔｰﾋｷｶﾞﾈﾖｳｻﾞｶﾞﾈ	*	2					
5	V210-260-602-00	ﾎﾞﾙﾄ(S) M6X20	*	2					
6	2238-501-210-00	ｽﾃｰ(ﾌｭｰｴﾙﾀﾝｸ/ﾘﾔ)COMP	*	1					
7	V210-360-602-00	ﾎﾞﾙﾄ(SP) M6X20	*	1					
8	V210-360-601-60	ﾎﾞﾙﾄ(SP) M6X16	*	1					
9	3737-172-009-00	ﾒｲﾝﾊｰﾈｽｸﾗﾝﾊﾟ(ｼﾀ)	*	1					
10	1149-601-001-10	ﾌｰﾄﾞ(ﾌﾛﾝﾄ)	*	1					
11	2238-501-003-00	ﾎｰｽ(025)	*	1					
12	1161-601-001-00	ﾌｰﾄﾞ(ﾘﾔ/W)	*	1					
13	1149-601-005-00	ﾉﾌﾞ(ﾎﾞﾙﾄ/M6X16)	*	1					
14	2238-501-001-00	ｶﾊﾞｰ(ｻｲﾄﾞ/PVH/LH)	*	1					
15	2238-501-002-00	ｶﾊﾞｰ(ｻｲﾄﾞ/PVH/RH)	*	1					
16	1704-705-003-00	ﾘﾍﾞｯﾄ	*	4					

FIG. 64 フレーム(ナエワク)関係(X型除く)

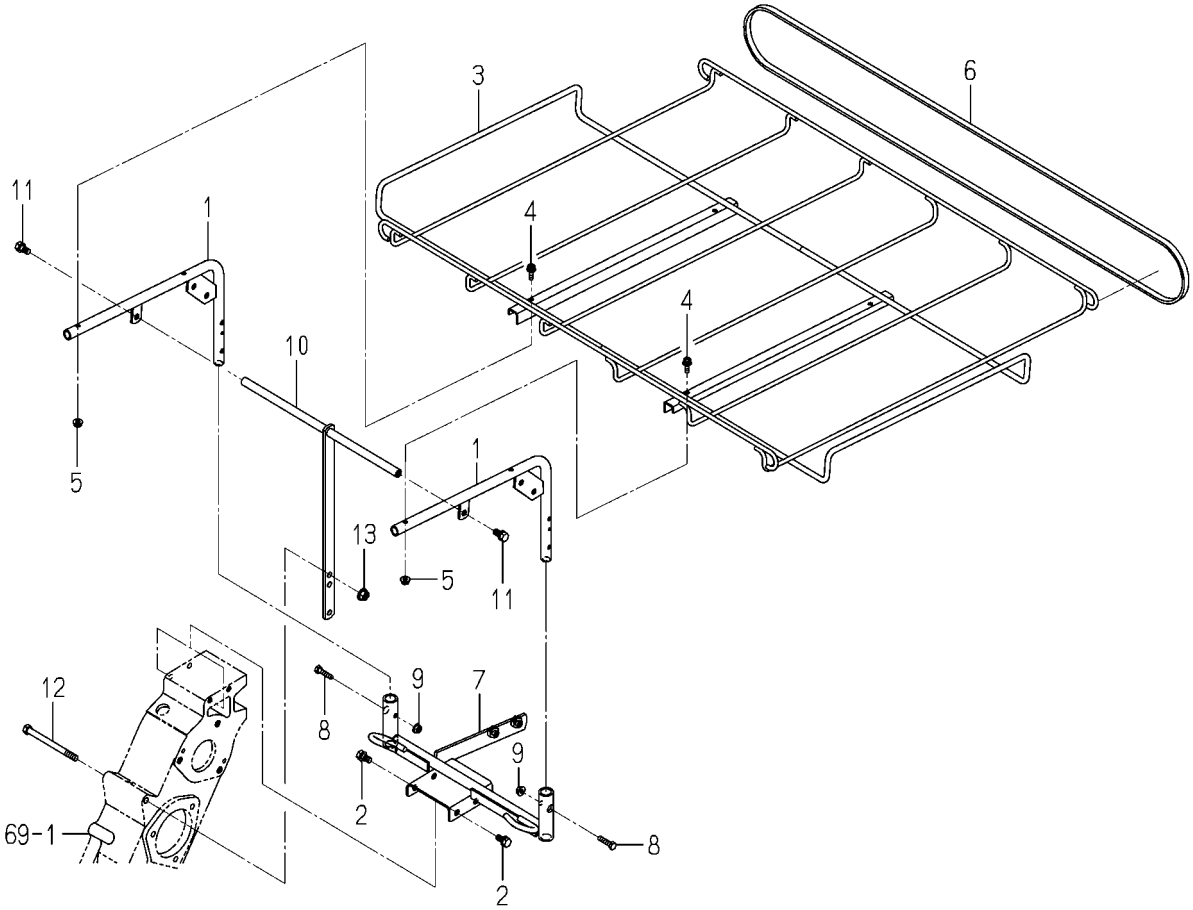

2178-503 -0100

図番	部品コード	品名	仕様	型式 KVH1	型式	代替性	色記号	グループ	備考
1	2178-503-200-10	ﾌﾚｰﾑ(ﾅｴﾜｸ/ｱｯﾊﾟ) COMP	*	2			6G		
2	V211-260-802-00	ﾎﾞﾙﾄ(S) M8X20	*	4					
3	2178-503-210-00	ﾗｯｸ(ﾅｴ)COMP	*	1			6G		
4	V120-366-002-50	ｺﾈｼﾞSPﾅﾍﾞ M6X25	*	4					
5	V360-260-006-00	ｻﾗﾊﾞﾈｯｷﾅｯﾄ M 6	*	4					
6	2178-503-001-00	ｺﾞﾑﾊﾞﾝﾄﾞ	*	1					
7	2178-503-220-00	ﾌﾚｰﾑ(ﾅｴﾜｸ/ﾛﾜ) COMP	*	1			6G		
8	V200-260-602-50	ﾎﾞﾙﾄ.ﾅﾐ M 6X 25	*	2					
9	V360-260-006-00	ｻﾗﾊﾞﾈｯｷﾅｯﾄ M 6	*	2					
10	2178-503-230-10	ﾌﾚｰﾑ(ｽﾃｰ) COMP	*	1					
11	V211-260-801-60	ﾎﾞﾙﾄ(S) M8X16	*	2					
12	V201-260-809-50	ﾎﾞﾙﾄ.ﾅﾐ M8X 95	*	1					
13	V362-260-008-00	ｺｶﾞﾀｻﾗﾊﾞﾈｯｷﾅｯﾄ M 8	*	1					

FIG. 65 フレーム(ナエワク)関係(Jを除くX型)

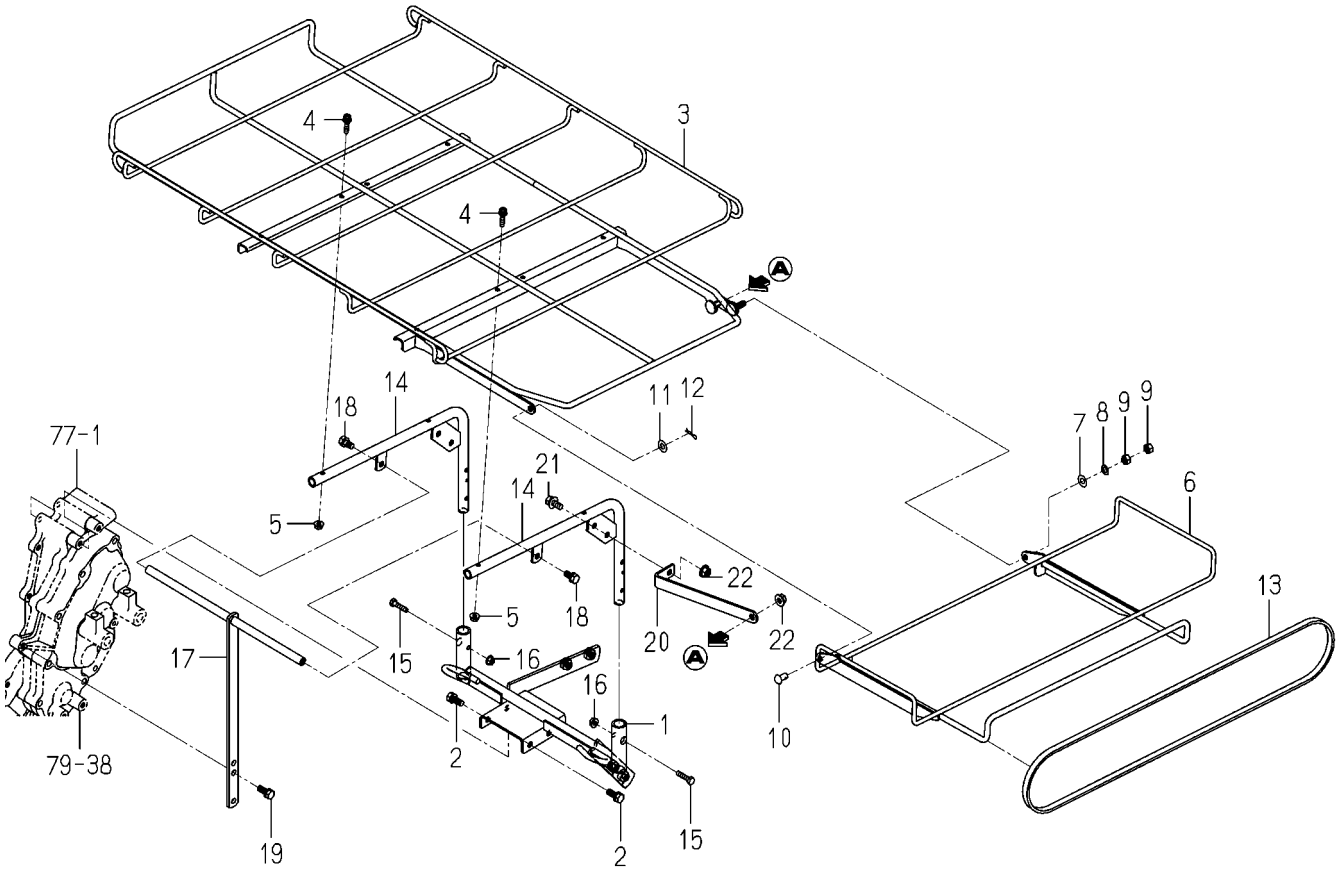

2238-503 -0100

図番	部品コード	品名	仕様	型式 KVH1	型式	代替性	色記号	グループ	備考
1	2178-503-760-00	ﾌﾚｰﾑ(ﾅｴﾜｸ/ﾛﾜ/DX)COMP	*	1			6G		
2	V211-260-802-00	ﾎﾞﾙﾄ(S) M8X20	*	4					
3	2238-503-200-00	ﾅｴﾉｾ(LX) COMP	*	1					
4	V120-366-002-50	ｺﾈｼﾞSPﾅﾍﾞ M6X25	*	4					
5	V360-260-006-00	ｻﾗﾊﾞﾈｯｷﾅｯﾄ M 6	*	4					
6	2238-503-210-00	ﾅｴﾉｾ(ｶｲﾄﾞｳ/LX) COMP	*	1					
7	V411-260-008-00	ﾐｶﾞｷｻﾞｶﾞﾈ M 8	*	1					
8	3533-306-001-00	ｽﾊﾟｯｸ(M8)	*	1					
9	V304-260-008-00	ﾅｯﾄ.ｺｶﾞﾀ.2 M 8	*	2					
10	3526-303-009-00	ﾋﾟﾝ(08X15)	*	1					
11	V411-260-008-00	ﾐｶﾞｷｻﾞｶﾞﾈ M 8	*	1					
12	3908-170-020-00	ｽﾅｯﾌﾟﾋﾟﾝ(8)	*	1					
13	2178-503-001-00	ｺﾞﾑﾊﾞﾝﾄﾞ	*	1					
14	2178-503-200-10	ﾌﾚｰﾑ(ﾅｴﾜｸ/ｱｯﾊﾟ) COMP	*	2			6G		
15	V200-260-602-50	ﾎﾞﾙﾄ.ﾅﾐ M 6X 25	*	2					
16	V360-260-006-00	ｻﾗﾊﾞﾈｯｷﾅｯﾄ M 6	*	2					
17	2178-503-230-10	ﾌﾚｰﾑ(ｽﾃｰ) COMP	*	1					
18	V211-260-801-60	ﾎﾞﾙﾄ(S) M8X16	*	2					
19	V211-260-802-00	ﾎﾞﾙﾄ(S) M8X20	*	1					
20	2238-503-001-00	ﾌﾟﾚｰﾄ(ﾎｷﾖｳ/LX)	*	1					
21	V211-360-802-00	ﾎﾞﾙﾄ(SP) M8X20	*	1					
22	V362-260-008-00	ｺｶﾞﾀｻﾗﾊﾞﾈｯｷﾅｯﾄ M 8	*	2					

FIG. 66 フレーム(ナエワク)関係(90JLLX型)

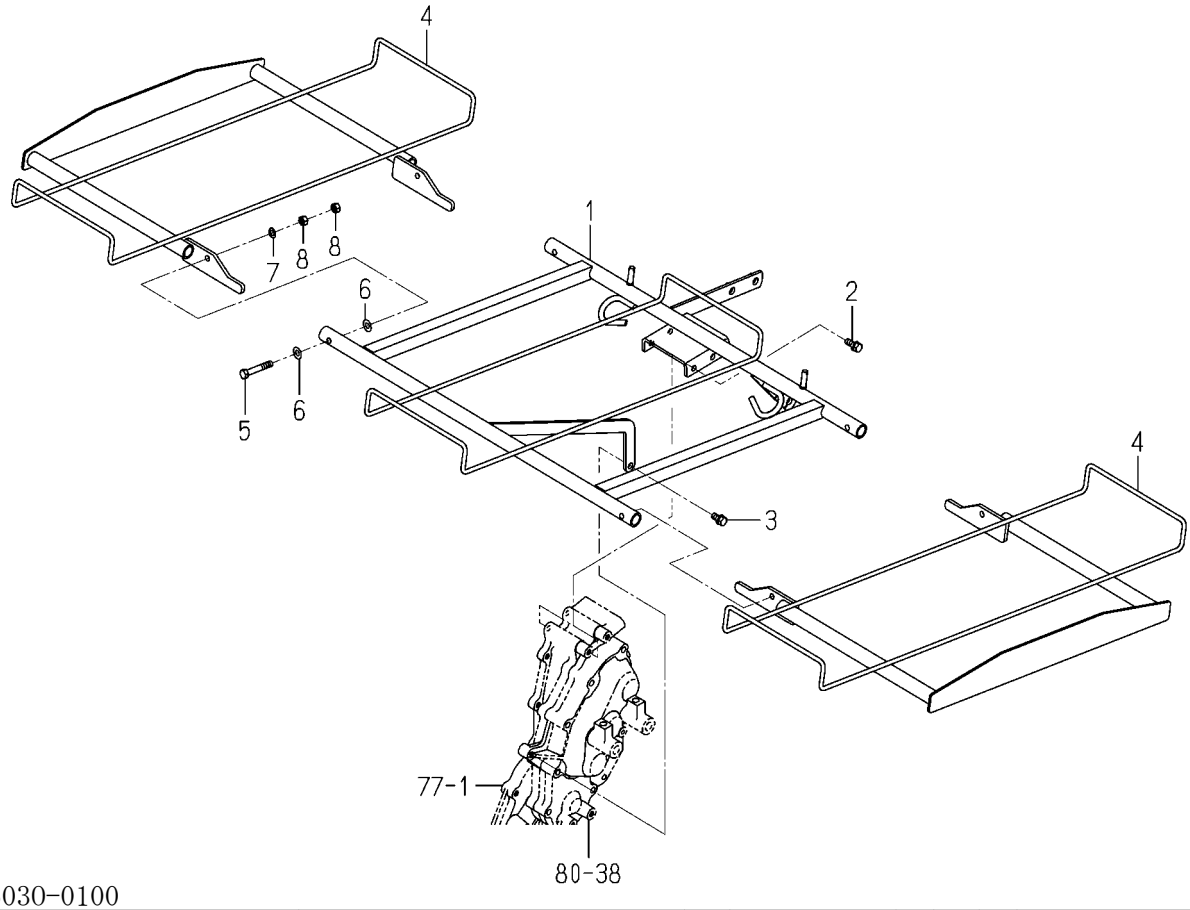

2178-5030-0100

図番	部品コード	品名	仕様	型式 KVH1	型式	代替性	色記号	グループ	備考
1	2178-503-790-20	ﾌﾚｰﾑ(ﾅｴﾜｸ/ﾛﾜ/J) COMP	*	1					
2	V211-260-802-00	ﾎﾞﾙﾄ(S) M8X20	*	4					
3	V211-260-801-60	ﾎﾞﾙﾄ(S) M8X16	*	1					
4	2178-503-810-20	ﾗｯｸ(ｻｲﾄﾞ/J) COMP	*	2					
5	V201-260-805-00	ﾎﾞﾙﾄ.ﾅﾐ M8X 50	*	4					
6	V411-260-008-00	ﾐｶﾞｷｻﾞｶﾞﾈ M 8	*	8					
7	3533-306-001-00	ｽﾊﾟｯｸ(M8)	*	4					
8	V304-260-008-00	ﾅｯﾄ.ｺｶﾞﾀ.2 M 8	*	8					

FIG. 67 カバー(ウエツケ)関係(90JLLX型除く)

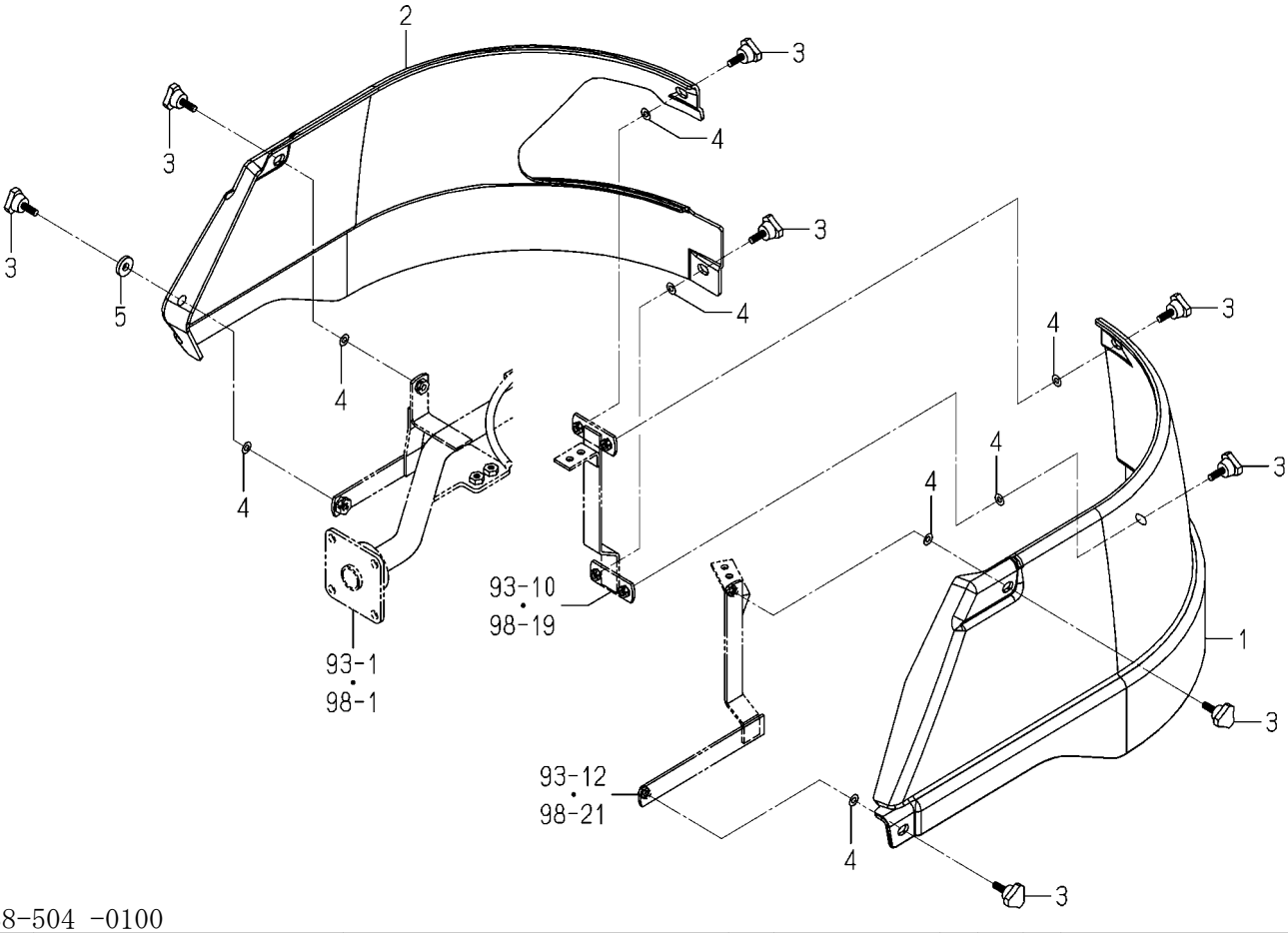

2238-504 -0100

図番	部品コード	品名	仕様	型式 KVH1	型式	代替性	色記号	グループ	備考
1	2238-504-001-00	ｶﾊﾞｰ(ｳｴﾂｹ/PVH/LH)	*	1					
2	2238-504-002-00	ｶﾊﾞｰ(ｳｴﾂｹ/PVH/RH)	*	1					
3	3256-702-004-10	ﾉﾌﾞﾎﾞﾙﾄ(M6)	*	8					
4	4510-402-003-00	ﾜｯｼｬ(06X13X01/ﾅｲﾛﾝ)	*	8					
5	2142-736-203-10	ﾊﾟｯｷﾝ	*	1					

FIG. 68 カバー(ウエツケ)関係(90JLLX型)

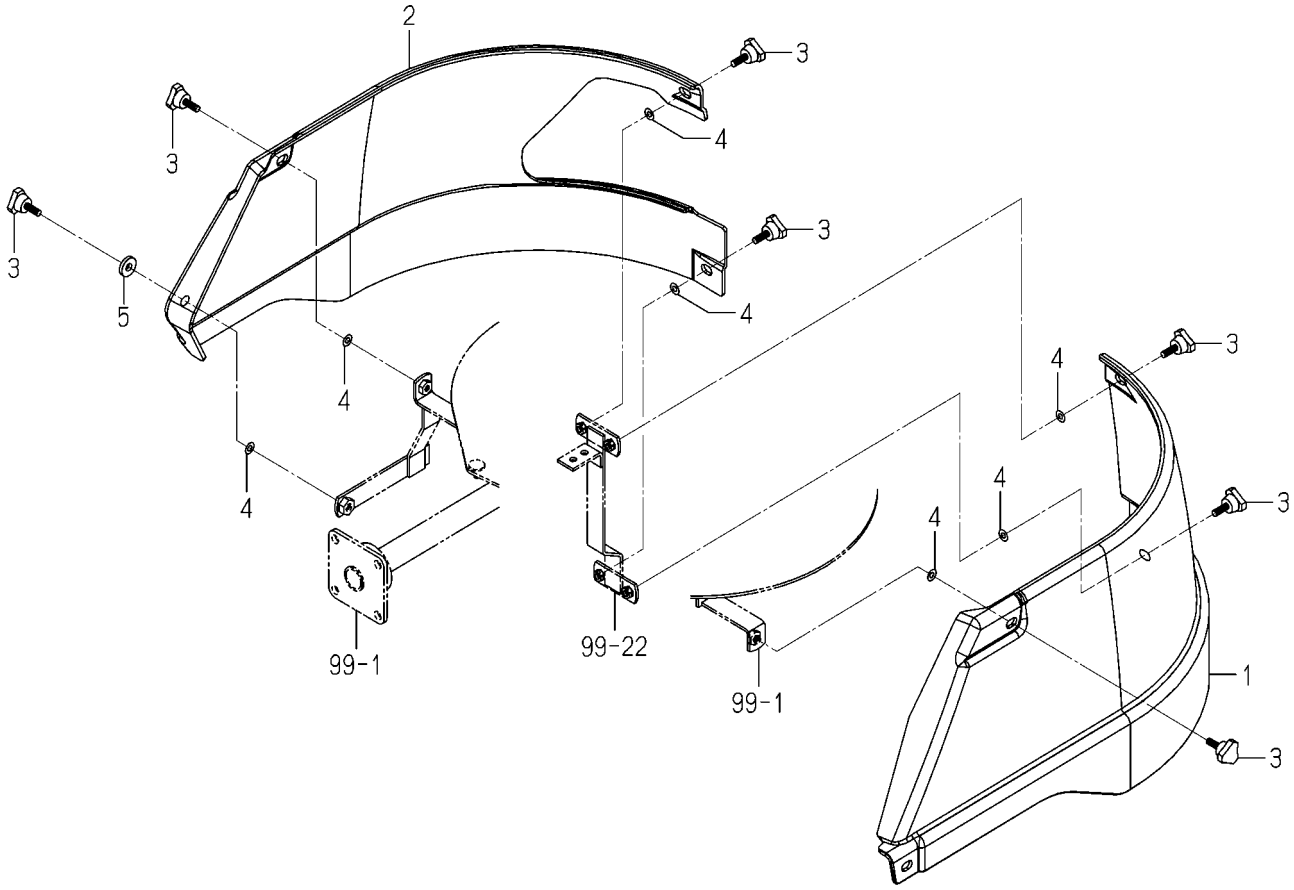

2238-504A-0100

図番	部品コード	品名	仕様	型式 KVH1	型式	代替性	色記号	グループ	備考
1	2238-504-001-00	ｶﾊﾞｰ(ｳｴﾂｹ/PVH/LH)	*	1					
2	2238-504-002-00	ｶﾊﾞｰ(ｳｴﾂｹ/PVH/RH)	*	1					
3	3256-702-004-10	ﾉﾌﾞﾎﾞﾙﾄ(M6)	*	7					
4	4510-402-003-00	ﾜｯｼｬ(06X13X01/ﾅｲﾛﾝ)	*	7					
5	2142-736-203-10	ﾊﾟｯｷﾝ	*	1					

FIG. 69 フレーム(メイン)関係(X型除く)

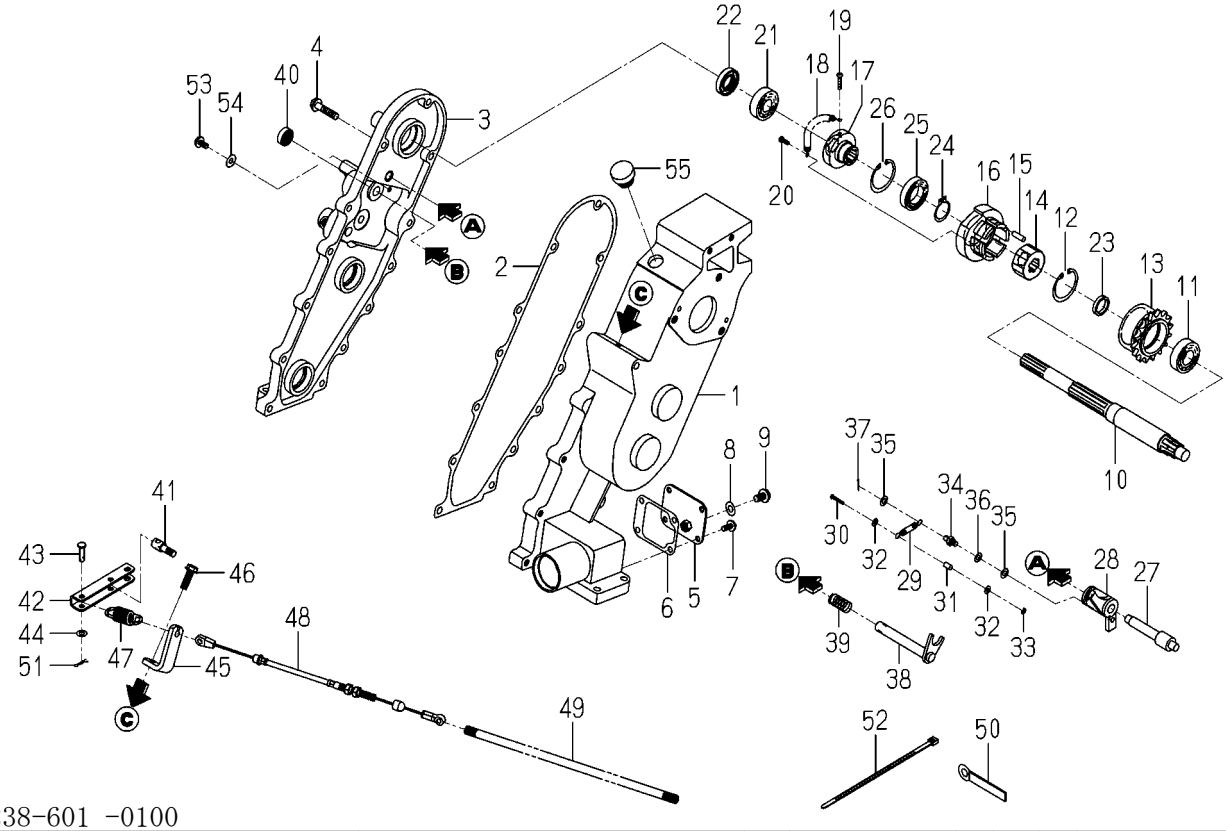

2238-601 -0100

図番	部品コード	品名	仕様	型式 KVH1	型式	代替性	色記号	グループ	備考
1	2178-601-044-00	ﾒｲﾝﾌﾚｰﾑ(T)	*	1					
2	2178-601-002-00	ﾊﾟｯｷﾝ(ﾒｲﾝﾌﾚｰﾑ)	*	1					
3	2178-601-003-20	ﾒｲﾝﾌﾚｰﾑﾌﾀ	*	1					
4	2178-601-005-00	ﾌﾗﾝｼﾞﾎﾞﾙﾄ	*	13					
5	2178-601-008-00	ﾌﾀ(ﾍﾞﾍﾞﾙｹｰｽ)	*	1					
6	2178-601-009-10	ﾊﾟｯｷﾝ(ﾍﾞﾍﾞﾙｹｰｽ)	*	1					
7	2178-601-011-00	ﾌﾗﾝｼﾞﾎﾞﾙﾄ	*	4					
8	2178-601-012-00	ﾌｱｲﾊﾞｰﾊﾟｯｷﾝ(8)	*	1					
9	2178-601-013-00	ﾌﾗﾝｼﾞﾎﾞﾙﾄ	*	1					
10	2178-601-016-10	ｱｰﾑｼｬﾌﾄ	*	1					
11	V600-110-600-40	R.B.B(6004)	*	1					
12	V705-140-042-00	Cｶﾞﾀﾄﾒﾜ(ｱﾅ) 42	*	1					
13	2178-601-017-00	ｽﾌﾟﾛｹｯﾄｹｰｽ(16)	*	1					
14	2178-601-018-20	ﾌﾞｼｭ	*	1					
15	2178-601-019-00	ﾍｲｺｳﾋﾟﾝ	*	6					
16	2178-601-021-20	ﾄﾘｯﾌﾟｶﾑｹﾞｰｼﾞ	*	1					
17	2178-601-022-20	ｶﾑｻﾎﾟｰﾀ	*	1					
18	2178-601-023-20	ｶﾑｽﾌﾟﾘﾝｸﾞ	*	1					
19	V111-164-002-00	ｺﾈｼﾞ.ﾅﾍﾞ M4X20	*	1					
20	V111-164-001-20	ｺﾈｼﾞ.ﾅﾍﾞ M4X12	*	1					
21	V600-110-620-30	R.B.B(6203)	*	1					
22	2178-601-038-00	ｵｲﾙｼｰﾙ(SC17357)	*	1					
23	2178-601-041-00	ﾌﾞｯｼｭｶﾗｰ	*	1					
24	V704-140-025-00	Cｶﾞﾀﾄﾒﾜ(ｼﾞｸ) 25	*	1					
25	V600-110-690-50	R.B.B(6905)	*	1					
26	V705-140-042-00	Cｶﾞﾀﾄﾒﾜ(ｱﾅ) 42	*	1					
27	2178-601-024-00	ｽﾄｯﾊﾟｰﾄﾘｯｹｼﾞｸ	*	1					
28	2178-601-025-00	ｽﾄｯﾊﾟｰｹｯｺﾞｳ	*	1					
29	2178-601-026-20	ｽﾄｯﾊﾟｽﾌﾟﾘﾝｸﾞ	*	1					
30	V111-164-002-00	ｺﾈｼﾞ.ﾅﾍﾞ M4X20	*	1					

FIG. 69 フレーム(メイン)関係(X型除く)

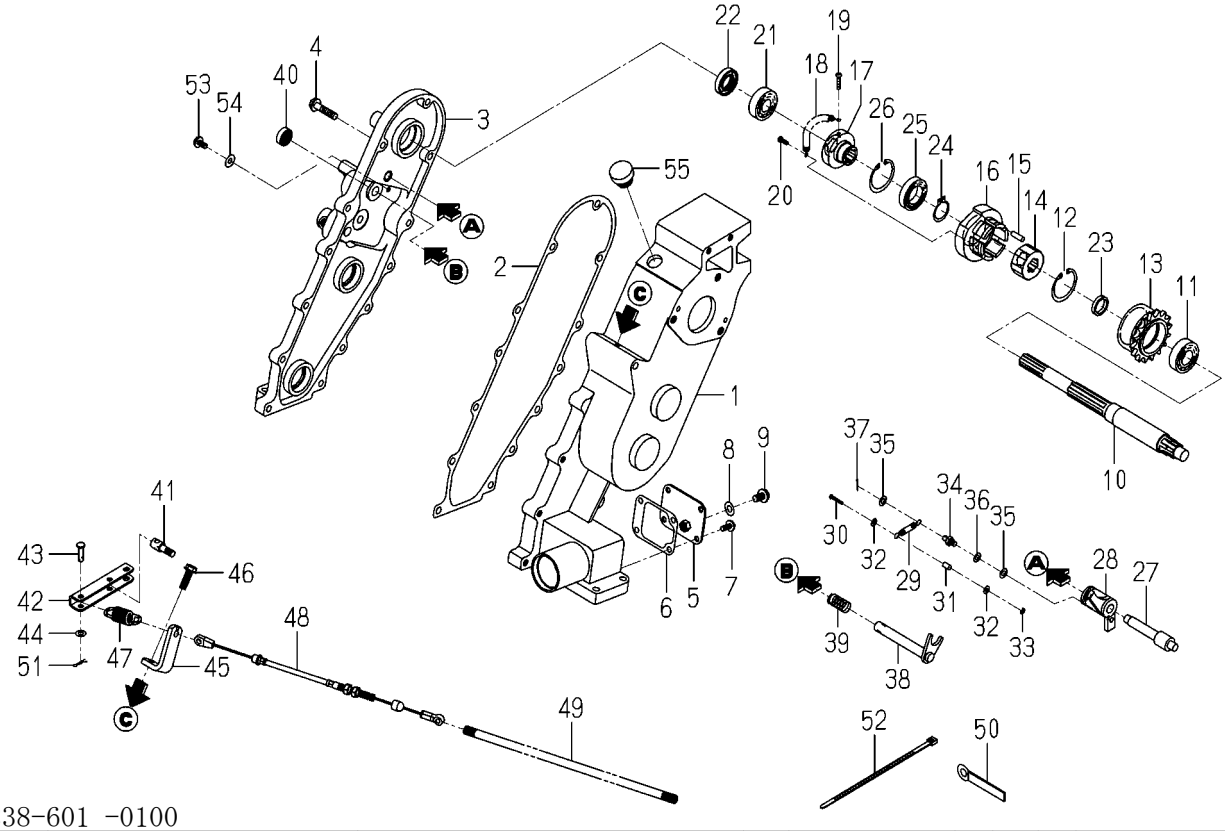

2238-601 -0100

図番	部品コード	品名	仕様	型式 KVH1	型式	代替性	色記号	グループ	備考
31	2178-601-047-00	カラー(05X06X10)	*	1					
32	V411-260-004-00	ミガキザガネ M 4	*	2					
33	V401-160-004-00	ザガネ.バネ.2 M 4	*	1					
34	2178-601-046-00	ピン(スプリング)	*	1					
35	V411-260-006-00	ミガキザガネ M 6	*	2					
36	V401-160-006-00	ザガネ.バネ.2 M 6	*	1					
37	V500-161-601-20	ワリピン 1.6X12	*	1					
38	2178-601-027-00	クラツチシフトフオーク	*	1					
39	2178-601-028-00	シフタスプリング	*	1					
40	V744-112-220-70	オイルシールTC 122207	*	1					
41	2178-601-029-00	アームシテン	*	1					
42	2178-601-030-00	クラツチアーム	*	1					
43	2178-601-031-00	ピン(06X22)	*	3					
44	V411-260-006-00	ミガキザガネ M 6	*	3					
45	2178-601-032-00	クラツチワイヤーウケ	*	1					
46	2178-601-033-00	フランジボルト	*	1					
47	2178-601-034-00	テンシヨンスプリング	*	1					
48	2178-601-048-00	ケーブル(ウエツケ/PBG) ASSY	*	1					
49	2179-814-002-00	コルゲートチューブ(07X350)	*	1					
50	2178-601-045-00	バンド(10)	*	1					
51	2130-601-018-00	スナツプピン(6)	*	3					
52	1376-402-003-00	ワイヤバンド(140)	*	1					
53	2178-601-014-00	フランジボルト	*	1					
54	2178-601-015-00	フアイバーパツキン(6)	*	1					
55	2157-201-004-10	チユウユセン	*	1					

FIG. 70 クラツチ(セフテイ)関係(X型除く)

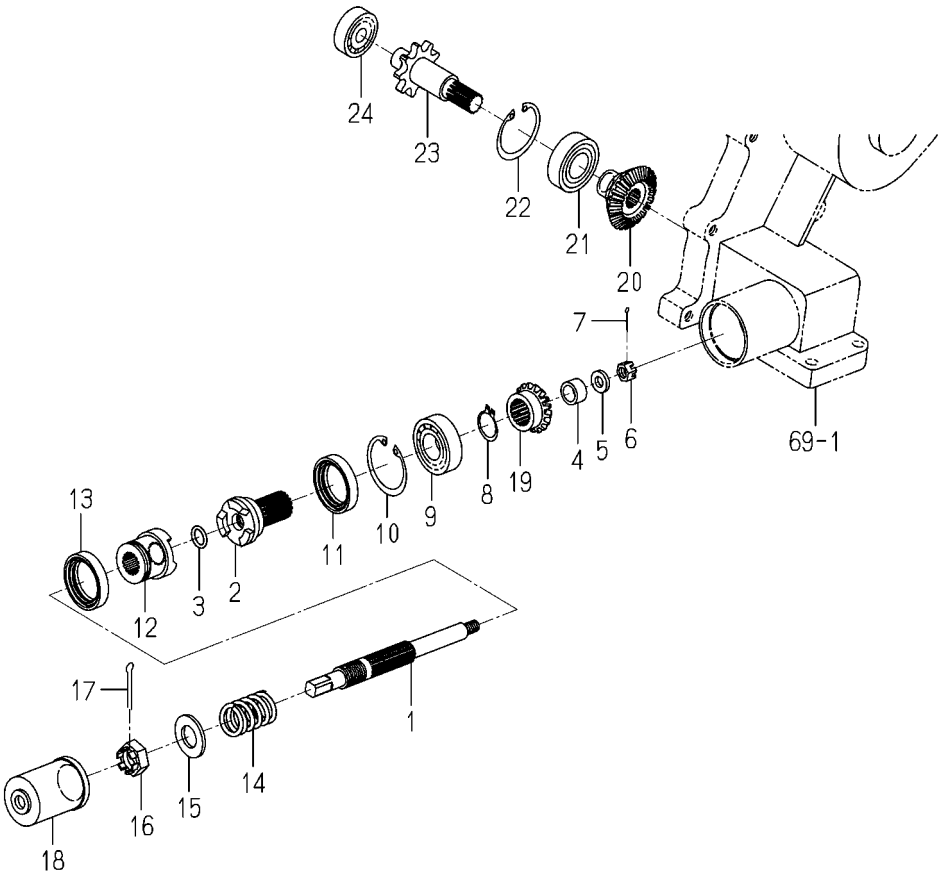

2178-602 -0100

図番	部品コード	品名	仕様	型式 KVH1	型式	代替性	色記号	グループ	備考
1	2178-602-001-00	ｼﾔﾌﾄ(ﾄﾞﾗｲﾌﾞ)	*	1					
2	2178-602-002-00	ﾄﾙｸｸﾗﾂﾁ2	*	1					
3	V720-102-401-20	Oﾘﾝｸﾞ (1A) P 12	*	1					
4	2178-602-003-00	ｶﾗｰ(12X20X10)	*	1					
5	2178-602-004-00	ﾜﾂｼﾔ(08X16X03)	*	1					
6	V326-262-108-00	ｺｶﾞﾀﾐｿﾞﾂｷﾅﾂﾄ(ﾃｲ) M8	*	1					
7	V500-162-001-50	ﾜﾘﾋﾟﾝ 2.0X15	*	1					
8	V704-140-020-00	Cｶﾞﾀﾄﾒﾜ(ｼﾞｸ) 20	*	1					
9	V600-110-600-40	R.B.B(6004)	*	1					
10	V705-140-042-00	Cｶﾞﾀﾄﾒﾜ(ｱﾅ) 42	*	1					
11	2178-601-040-00	ｵｲﾙｼｰﾙ(TC30428)	*	1					
12	2178-602-005-00	ﾄﾙｸｸﾗﾂﾁ1	*	1					
13	V744-130-450-80	ｵｲﾙｼｰﾙTC 304508	*	1					
14	2178-602-006-00	ﾄﾙｸｽﾌﾟﾘﾝｸﾞ	*	1					
15	V411-260-016-00	ﾐｶﾞｷｻﾞｶﾞﾈ M16	*	1					
16	V327-262-216-00	ﾅﾂﾄ.ﾐｿﾞ.ﾃｲ2/M16	*	1					
17	V500-164-003-00	ﾜﾘﾋﾟﾝ 4.0X30	*	1					
18	2150-602-006-00	ｶﾊﾞｰ(ｾﾌﾃｲｸﾗﾂﾁ)	*	1					
19	2178-602-007-00	ｷﾞﾔｰ(ﾍﾞﾍﾞﾙ/17)	*	1					
20	2178-602-008-00	ｷﾞﾔｰ(ﾍﾞﾍﾞﾙ/24)	*	1					
21	2150-602-011-10	ﾍﾞｱﾘﾝｸﾞ(ﾎﾞｰﾙ)	*	1					
22	V705-140-042-00	Cｶﾞﾀﾄﾒﾜ(ｱﾅ) 42	*	1					
23	2178-602-009-00	ｼﾔﾌﾄ(ﾄﾞﾘﾌﾞﾝ)	*	1					
24	V600-110-620-20	R.B.B(6202)	*	1					

FIG. 71 ギヤー(カブマ)関係(X型除く)

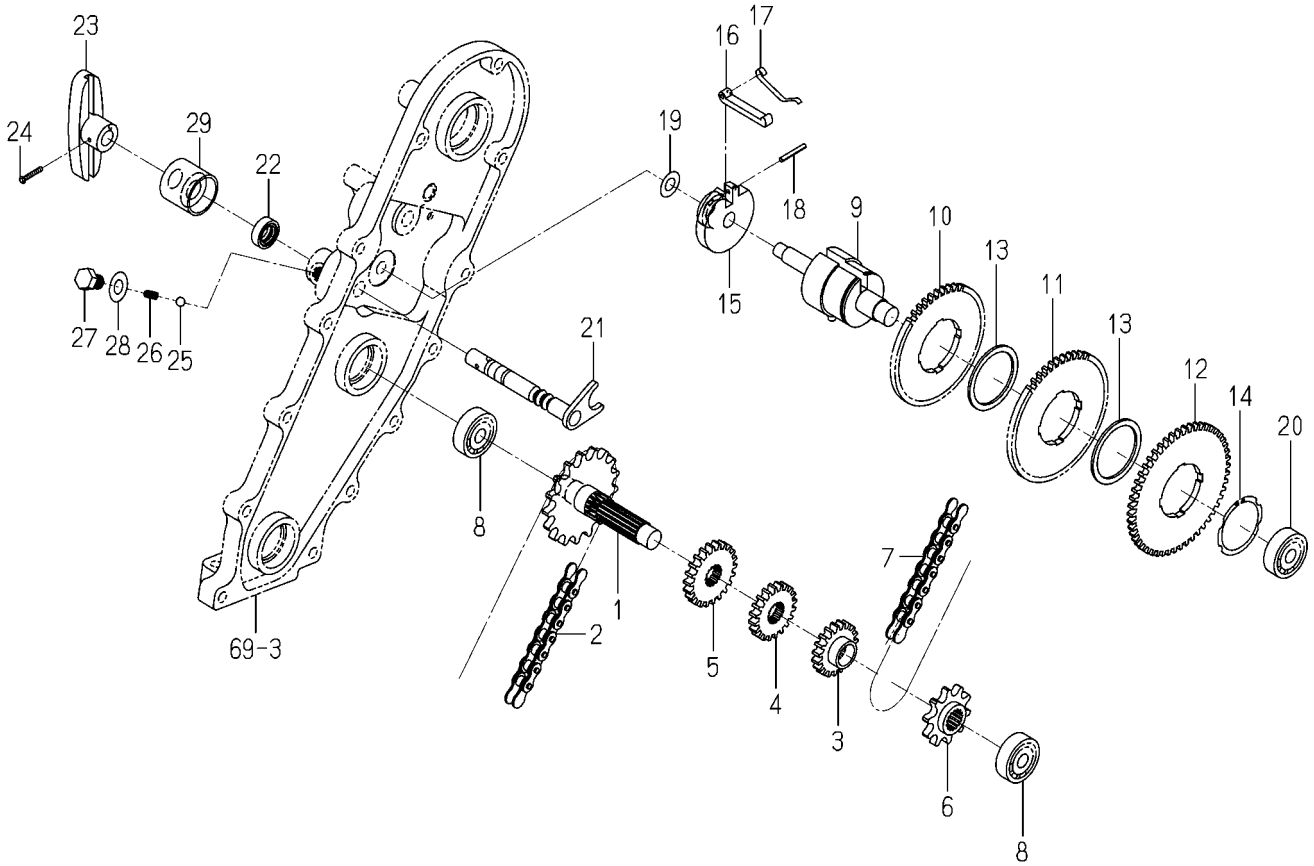

2178-603 -0100

図番	部品コード	品名	仕様	型式 KVH1	型式	代替性	色記号	グループ	備考
1	2178-603-001-00	ｶｳﾝﾀｰｼｬﾌﾄ	*	1					
2	2178-603-002-00	ﾁｪﾝ(ﾛｰﾗ/42/036)	*	1					
3	2178-603-003-10	ｷﾞﾔｰ(ｽﾊﾟｰ/19)SP	*	1					
4	2178-603-004-00	ｷﾞﾔｰ(ｽﾊﾟｰ/20)	*	1					
5	2178-603-005-00	ｷﾞﾔｰ(ｽﾊﾟｰ/22)	*	1					
6	2178-603-006-00	ｽﾌﾟﾛｹｯﾄ(10)	*	1					
7	2178-603-007-00	ﾁｪﾝ(ﾛｰﾗ/42/043)	*	1					
8	V600-110-620-20	R.B.B(6202)	*	2					
9	2178-603-008-00	ｷﾞﾔｼｬﾌﾄ	*	1					
10	2178-603-009-00	ｷﾞﾔｰ(ｽﾊﾟｰ/46)	*	1					
11	2178-603-011-00	ｷﾞﾔｰ(ｽﾊﾟｰ/49)	*	1					
12	2178-603-012-00	ｷﾞﾔｰ(ｽﾊﾟｰ/50)	*	1					
13	2178-603-013-00	ｶﾝｻﾞ	*	2					
14	V706-140-042-00	ｽﾅｯﾌﾟﾘﾝｸﾞ(ｼﾞｸ) 42	*	1					
15	2178-603-014-10	ｽﾗｲﾄﾞｷｰﾄﾘｯﾌｹｶﾅｸﾞ	*	1					
16	2178-603-015-00	ｽﾗｲﾄﾞｷｰ	*	1					
17	2178-603-016-00	ｽﾗｲﾄﾞｷｰｽﾌﾟﾘﾝｸﾞ	*	1					
18	V580-140-302-50	ｽﾌﾟﾘﾝｸﾞﾋﾟﾝ(W)	*	1					
19	2178-603-017-00	ｷﾞﾔｼｬﾌﾄｻﾞｶﾞﾈ	*	1					
20	V600-110-620-20	R.B.B(6202)	*	1					
21	2178-603-018-30	ﾍﾝｿｸｼﾌﾄﾌｫｰｸ	*	1					
22	V744-112-220-70	ｵｲﾙｼｰﾙTC 122207	*	1					
23	2130-610-012-00	ﾖｺｵｸﾘﾚﾊﾞｰ	*	1					
24	V111-163-002-00	ｺﾈｼﾞ.ﾅﾍﾞ M3X20	*	1					
25	V682-200-000-80	ｽﾁｰﾙﾎﾞｰﾙ	*	1					
26	2178-603-019-00	ｾｯﾄﾎﾞｰﾙｽﾌﾟﾘﾝｸﾞ	*	1					
27	2178-603-021-10	ﾊﾞﾈｵｼﾎﾞﾙﾄ	*	1					
28	2178-603-022-00	ｺﾞﾑﾂｷｻﾞｶﾞﾈ	*	1					
29	2178-603-024-00	ｷﾔﾂﾌﾟ(ｼﾌﾀｰ)	*	1					

FIG. 72 ケース(クランク)関係(X型除く)

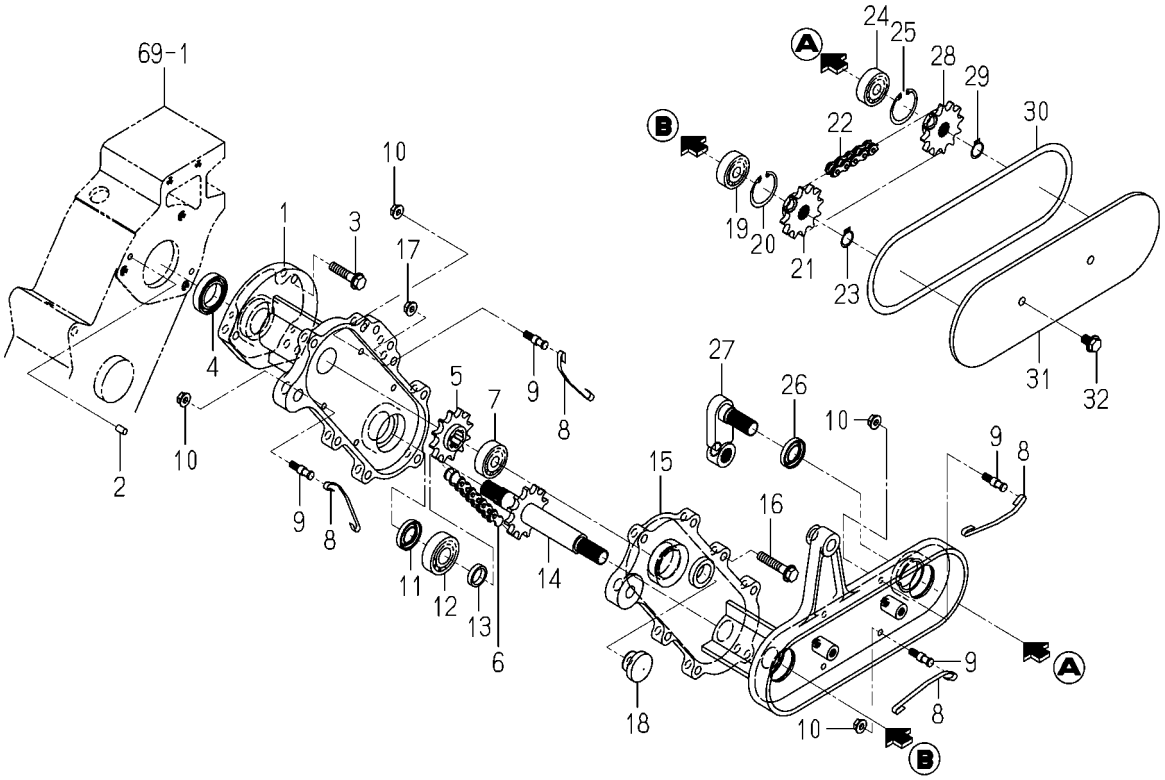

2178-604 -0100

図番	部品コード	品名	仕様	型式 KVH1	型式	代替性	色記号	グループ	備考
1	2178-604-001-00	ｸﾗﾝｸｹｰｽ(ｳﾁ)	*	1					
2	2178-604-002-00	ﾋﾟﾝ(06X10)	*	2					
3	2178-601-005-00	ﾌﾗﾝｼﾞﾎﾞﾙﾄ	*	3					
4	2178-604-017-00	ｵｲﾙｼｰﾙ(TC24408)	*	1					
5	2178-604-003-00	ｽﾌﾟﾛｹｯﾄ(12)	*	1					
6	2178-604-004-00	ﾁｪﾝ(ﾛｰﾗ/42/037)	*	1					
7	V600-150-620-20	R.B.B (6202SS)	*	1					
8	2178-604-005-00	ﾀｲﾄﾅ	*	4					
9	2178-604-006-00	ﾋﾟﾝ	*	8					
10	2178-604-007-00	ﾌﾗﾝｼﾞﾅｯﾄ	*	8					
11	V740-117-300-60	ｵｲﾙｼｰﾙSC 173006	*	1					
12	V600-150-620-30	R.B.B(6203SS)	*	1					
13	2178-604-008-00	ｶﾗｰ(17X22X05)	*	1					
14	2178-604-009-00	ｽﾌﾟﾛｹｯﾄｼｬﾌﾄ(12)	*	1					
15	2178-604-011-00	ｸﾗﾝｸｹｰｽ(ｿﾄ)	*	1					
16	2178-601-004-00	ﾌﾗﾝｼﾞﾎﾞﾙﾄ	*	7					
17	2178-601-007-00	ﾌﾗﾝｼﾞﾅｯﾄ	*	7					
18	2178-601-037-00	ｺﾞﾑｾﾝ2	*	1					
19	V600-150-620-20	R.B.B (6202SS)	*	1					
20	V705-140-035-00	Cｶﾞﾀﾄﾒﾜ(ｱﾅ) 35	*	1					
21	2178-604-012-00	ｽﾌﾟﾛｹｯﾄ1(12)	*	1					
22	2178-603-007-00	ﾁｪﾝ(ﾛｰﾗ/42/043)	*	1					
23	V704-140-015-00	Cｶﾞﾀﾄﾒﾜ(ｼﾞｸ) 15	*	1					
24	V600-150-620-20	R.B.B (6202SS)	*	1					
25	V705-140-035-00	Cｶﾞﾀﾄﾒﾜ(ｱﾅ) 35	*	1					
26	V740-117-300-60	ｵｲﾙｼｰﾙSC 173006	*	1					
27	2178-604-013-00	ｸﾗﾝｸｱｰﾑ2	*	1					
28	2178-604-014-00	ｽﾌﾟﾛｹｯﾄ2(12)	*	1					
29	V704-140-015-00	Cｶﾞﾀﾄﾒﾜ(ｼﾞｸ) 15	*	1					
30	2178-604-015-00	ﾊﾟｯｷﾝ(ｹｰｽｶﾊﾞｰ)	*	1					

FIG. 72 ケース(クランク)関係(X型除く)

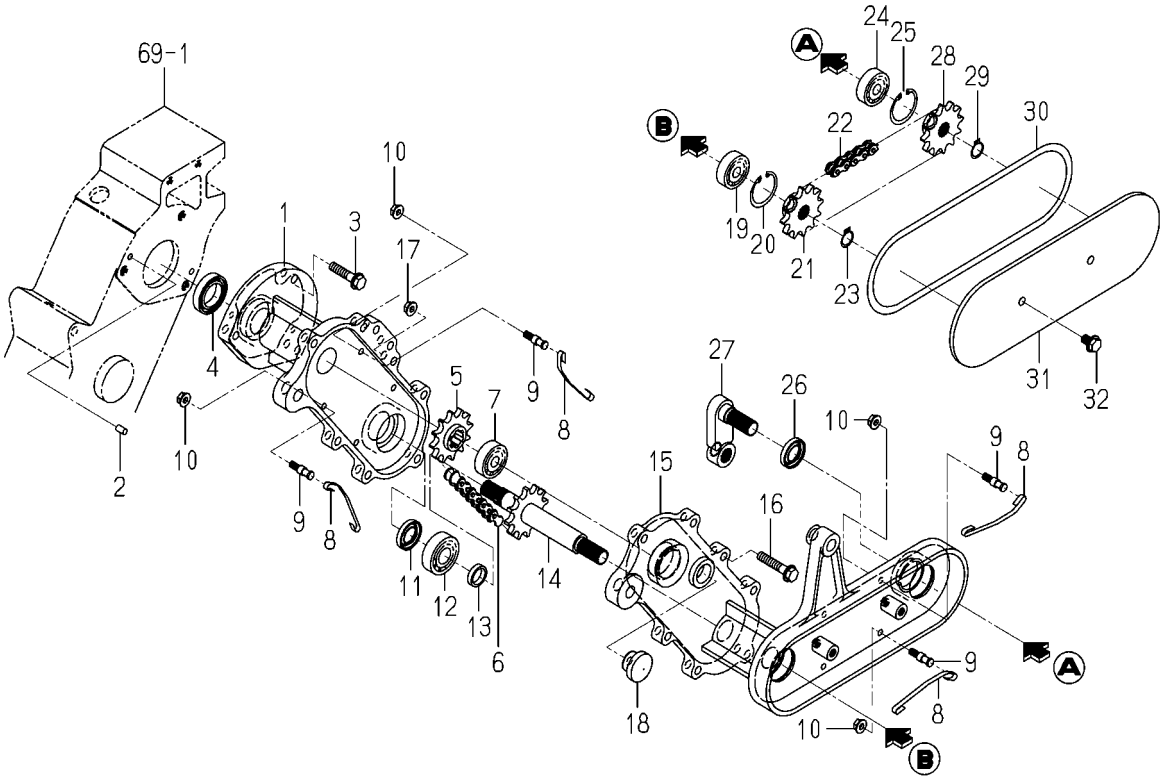

2178-604 -0100

図番	部品コード	品名	仕様	型式 KVH1	型式	代替性	色記号	グループ	備考
31	2178-604-016-00	ｹｰｽｶﾊﾞｰ	*	1					
32	2178-604-026-00	ﾌﾗﾝｼﾞﾎﾞﾙﾄ	*	2					

FIG. 73 リンク関係(X型除く)

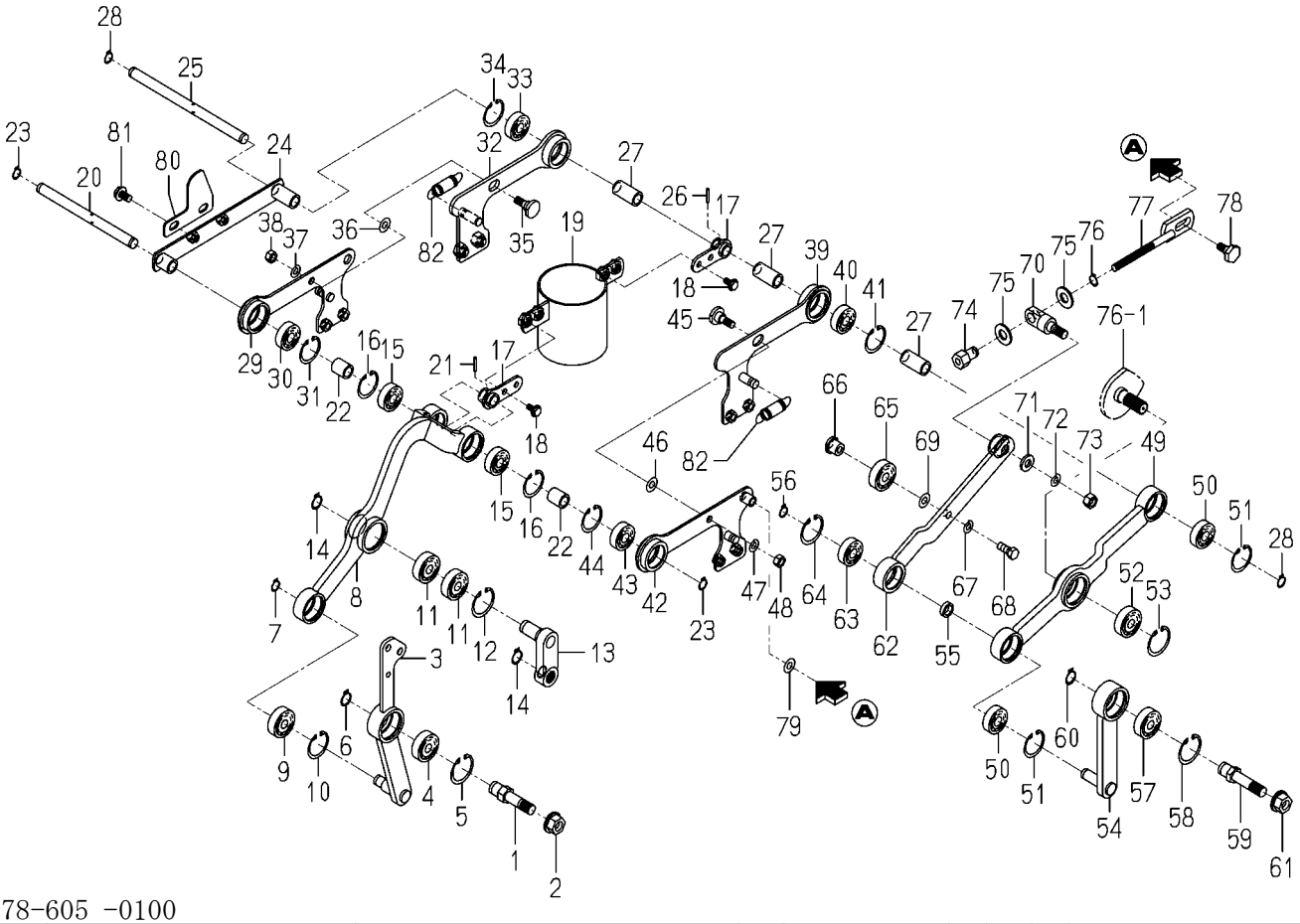

2178-605 -0100

図番	部品コード	品名	仕様	型式 KVH1	型式	代替性	色記号	グループ	備考
1	2178-605-001-00	ｼﾃﾝｼﾞｸ	*	1					
2	2178-605-033-00	ﾌﾗﾝｼﾞﾅｯﾄ	*	1					
3	2178-605-002-00	ｸﾗﾝｸｱｰﾑ3	*	1					
4	V600-150-620-20	R.B.B (6202SS)	*	1					
5	V705-140-035-00	Cｶﾞﾀﾄﾒﾜ(ｱﾅ) 35	*	1					
6	V704-140-015-00	Cｶﾞﾀﾄﾒﾜ(ｼﾞｸ) 15	*	1					
7	V704-140-012-00	Cｶﾞﾀﾄﾒﾜ(ｼﾞｸ) 12	*	1					
8	2178-605-003-00	ｽｲﾝｸﾞｱｰﾑ	*	1					
9	V600-150-620-10	R.B.B (6201SS)	*	1					
10	V705-140-032-00	Cｶﾞﾀﾄﾒﾜ(ｱﾅ) 32	*	1					
11	V600-130-620-20	R.B.B(6202ZZ)	*	2					
12	V705-140-035-00	Cｶﾞﾀﾄﾒﾜ(ｱﾅ) 35	*	1					
13	2178-605-004-00	ｸﾗﾝｸｱｰﾑ1	*	1					
14	V704-140-015-00	Cｶﾞﾀﾄﾒﾜ(ｼﾞｸ) 15	*	2					
15	V600-150-620-10	R.B.B (6201SS)	*	2					
16	V705-140-032-00	Cｶﾞﾀﾄﾒﾜ(ｱﾅ) 32	*	2					
17	2178-605-005-00	ｺﾃｲｶﾅｸﾞ(5)	*	2					
18	2178-601-014-00	ﾌﾗﾝｼﾞﾎﾞﾙﾄ	*	4					
19	2178-605-006-00	ｶﾞｲﾄﾞﾊﾟｲﾌﾟ	*	1					
20	2178-605-007-00	ｽｲﾝｸﾞｼｬﾌﾄ1	*	1					
21	V580-140-301-80	ｽﾌﾟﾘﾝｸﾞﾋﾟﾝ(W)	*	1					
22	2178-605-008-00	ｶﾗｰ(12X17X20)	*	2					
23	V704-140-012-00	Cｶﾞﾀﾄﾒﾜ(ｼﾞｸ) 12	*	2					
24	2178-605-009-00	ｺﾃｲｶﾅｸﾞ(6)	*	1					
25	2178-605-011-00	ｽｲﾝｸﾞｼｬﾌﾄ2	*	1					
26	V580-140-301-80	ｽﾌﾟﾘﾝｸﾞﾋﾟﾝ(W)	*	1					
27	2178-605-012-00	ｶﾗｰ(12X17X34)	*	3					
28	V704-140-012-00	Cｶﾞﾀﾄﾒﾜ(ｼﾞｸ) 12	*	2					
29	2178-605-013-00	ｺﾃｲｶﾅｸﾞ(3)	*	1					
30	V600-150-620-10	R.B.B (6201SS)	*	1					

FIG. 73 リンク関係(X型除く)

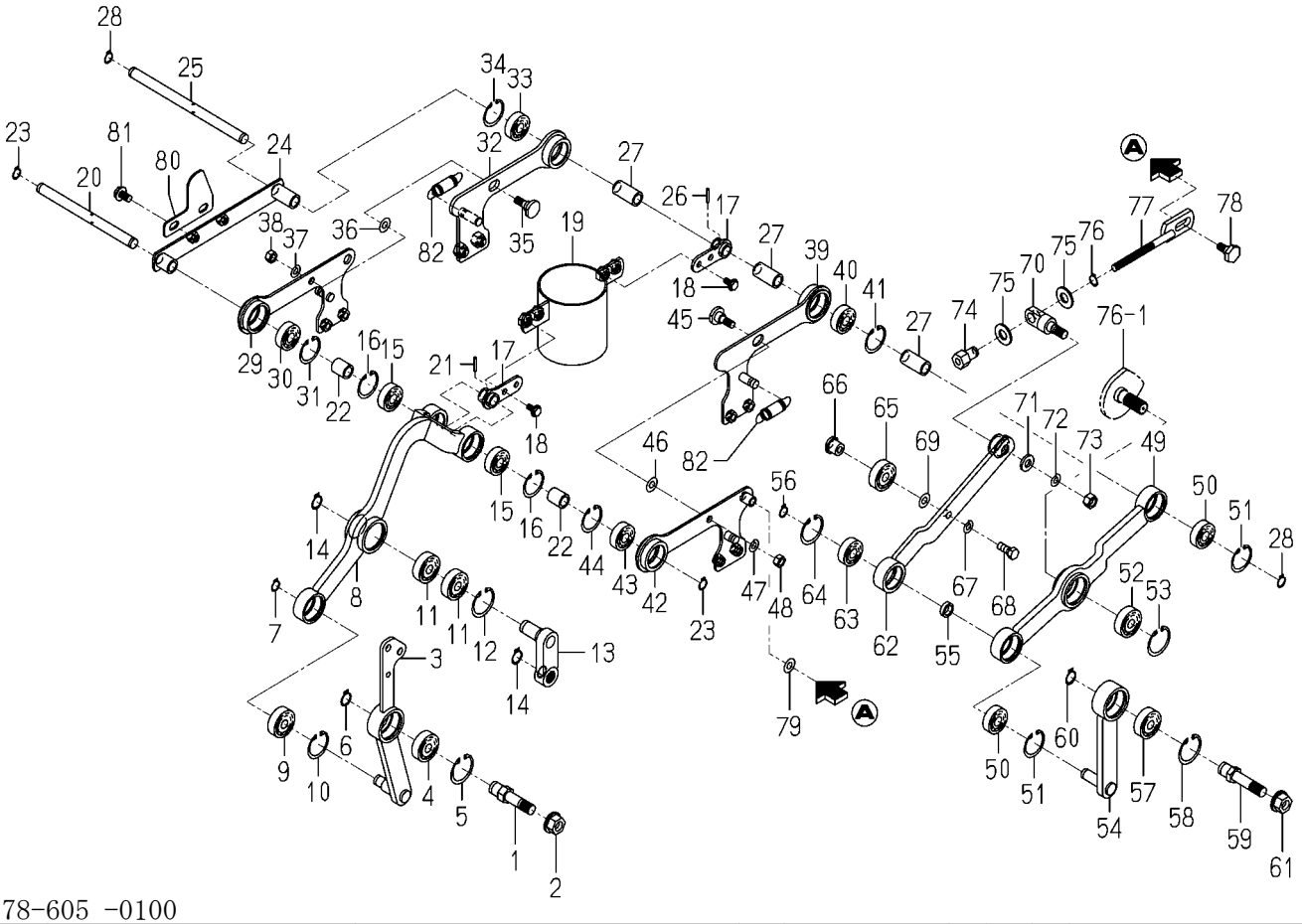

2178-605 -0100

図番	部品コード	品名	仕様	型式 KVH1	型式	代替性	色記号	グループ	備考
31	V705-140-032-00	Cｶﾞﾀﾄﾒﾜ(ｱﾅ) 32	*	1					
32	2178-605-014-00	ｺﾃｲｶﾅｸﾞ(4)	*	1					
33	V600-150-620-10	R.B.B (6201SS)	*	1					
34	V705-140-032-00	Cｶﾞﾀﾄﾒﾜ(ｱﾅ) 32	*	1					
35	2178-605-015-10	ｼﾞｸ(1)	*	1					
36	V411-260-008-00	ﾐｶﾞｷｻﾞｶﾞﾈ M 8	*	1					
37	V401-160-008-00	ｻﾞｶﾞﾈ.ﾊﾞﾈ.2 M 8	*	1					
38	V304-260-008-00	ﾅｯﾄ.ｺｶﾞﾀ.2 M 8	*	1					
39	2178-605-016-00	ｺﾃｲｶﾅｸﾞ(2)	*	1					
40	V600-150-620-10	R.B.B (6201SS)	*	1					
41	V705-140-032-00	Cｶﾞﾀﾄﾒﾜ(ｱﾅ) 32	*	1					
42	2178-605-017-00	ｺﾃｲｶﾅｸﾞ(1)	*	1					
43	V600-150-620-10	R.B.B (6201SS)	*	1					
44	V705-140-032-00	Cｶﾞﾀﾄﾒﾜ(ｱﾅ) 32	*	1					
45	2178-605-015-10	ｼﾞｸ(1)	*	1					
46	V411-260-008-00	ﾐｶﾞｷｻﾞｶﾞﾈ M 8	*	1					
47	V401-160-008-00	ｻﾞｶﾞﾈ.ﾊﾞﾈ.2 M 8	*	1					
48	V304-260-008-00	ﾅｯﾄ.ｺｶﾞﾀ.2 M 8	*	1					
49	2178-605-018-00	ｻｲﾄﾞｱｰﾑ	*	1					
50	V600-150-620-10	R.B.B (6201SS)	*	2					
51	V705-140-032-00	Cｶﾞﾀﾄﾒﾜ(ｱﾅ) 32	*	2					
52	V600-150-620-20	R.B.B (6202SS)	*	1					
53	V705-140-035-00	Cｶﾞﾀﾄﾒﾜ(ｱﾅ) 35	*	1					
54	2178-605-022-10	ｸﾗﾝｸｱｰﾑ4	*	1					
55	2178-605-023-10	ｸﾗﾝｸｱｰﾑ4ｶﾗｰ	*	1					
56	V704-140-012-00	Cｶﾞﾀﾄﾒﾜ(ｼﾞｸ) 12	*	1					
57	V600-150-620-20	R.B.B (6202SS)	*	1					
58	V705-140-035-00	Cｶﾞﾀﾄﾒﾜ(ｱﾅ) 35	*	1					
59	2178-605-065-00	ｼﾃﾝｼﾞｸ2	*	1					
60	V704-140-015-00	Cｶﾞﾀﾄﾒﾜ(ｼﾞｸ) 15	*	1					

FIG. 73 リンク関係(X型除く)

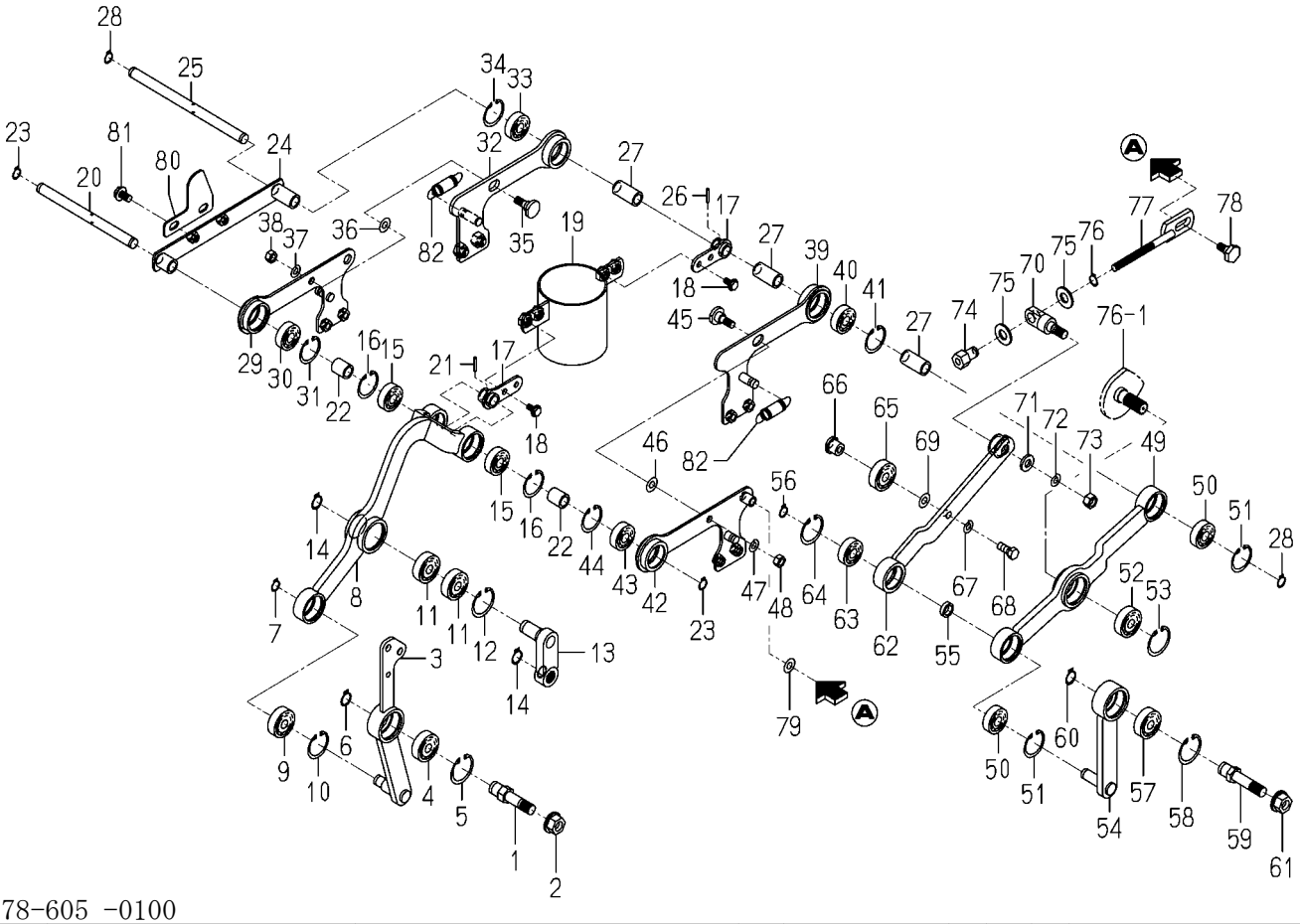

2178-605 -0100

図番	部品コード	品名	仕様	型式 KVH1	型式	代替性	色記号	グループ	備考
61	2178-605-033-00	ﾌﾗﾝｼﾞﾅｯﾄ	*	1					
62	2178-605-024-00	ｶｲﾍｲｱｰﾑ	*	1					
63	V600-150-620-10	R.B.B (6201SS)	*	1					
64	V705-140-032-00	Cｶﾞﾀﾄﾒﾜ(ｱﾅ) 32	*	1					
65	V600-150-620-20	R.B.B (6202SS)	*	1					
66	2178-605-025-00	ﾍﾞｱﾘﾝｸﾞｵｻｴｶﾅｸﾞ	*	1					
67	V401-160-008-00	ｻﾞｶﾞﾈ.ﾊﾞﾈ.2 M 8	*	1					
68	V201-260-802-00	ﾎﾞﾙﾄ.ﾅﾐ M8X 20	*	1					
69	V411-260-008-00	ﾐｶﾞｷｻﾞｶﾞﾈ M 8	*	1					
70	2178-605-026-00	ﾁｮｳｾﾂｶﾅｸﾞｳｹｼﾞｸ	*	1					
71	2178-605-027-00	ﾜｯｼｬ(10X20X03)	*	1					
72	V401-160-008-00	ｻﾞｶﾞﾈ.ﾊﾞﾈ.2 M 8	*	1					
73	V334-260-010-00	ｺｶﾞﾀﾅｯﾄ.ﾎｿﾒ M10	*	1					
74	2178-605-028-00	ﾂﾏﾐﾅｯﾄ	*	1					
75	V411-260-012-00	ﾐｶﾞｷｻﾞｶﾞﾈ M12	*	2					
76	V704-140-012-00	Cｶﾞﾀﾄﾒﾜ(ｼﾞｸ) 12	*	1					
77	2178-605-029-00	ｶｲﾍｲﾁｮｳｾﾂｶﾅｸﾞｹﾂｺﾞｳ	*	1					
78	2178-605-031-00	ｶﾅｸﾞﾄﾘﾂｹｼﾞｸ	*	1					
79	V411-260-008-00	ﾐｶﾞｷｻﾞｶﾞﾈ M 8	*	1					
80	2178-605-032-00	ﾉｯｸﾚﾊﾞｰ	*	1					
81	2178-601-013-00	ﾌﾗﾝｼﾞﾎﾞﾙﾄ	*	2					
82	2178-605-034-00	ﾎｯﾊﾟｰｽﾌﾟﾘﾝｸﾞ	*	2					

FIG. 74 ホツパ関係(X型除く)

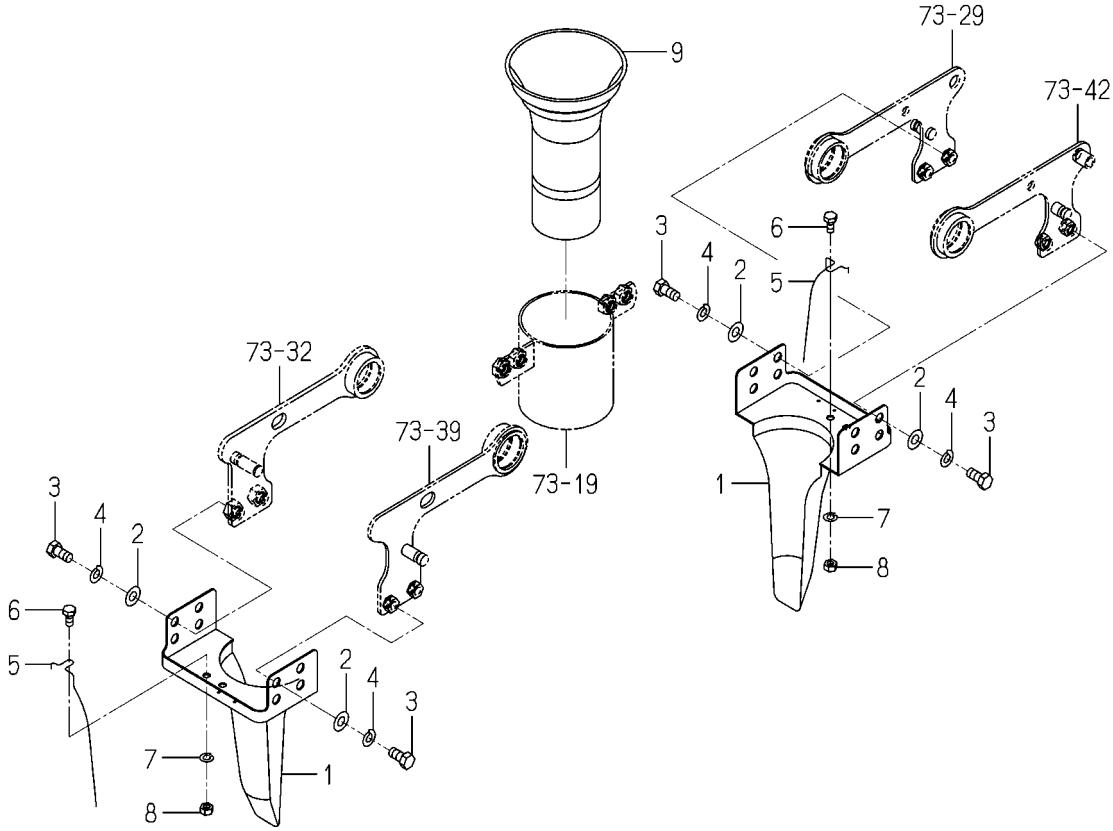

2178-606 -0100

図番	部品コード	品名	仕様	型式 KVH1	型式	代替性	色記号	グループ	備考
1	2178-606-001-10	ﾎﾂﾊﾟｰ	*	2					
2	V411-260-008-00	ﾐｶﾞｷｻﾞｶﾞﾈ M 8	*	8					
3	V201-360-801-60	ﾎﾞﾙﾄ.ﾅﾐ M8X 16 7T	*	8					
4	V401-160-008-00	ｻﾞｶﾞﾈ.ﾊﾞﾈ.2 M 8	*	8					
5	2178-606-002-10	ﾂﾁｵﾄｼﾜｲﾔｰ	*	4					
6	V200-260-601-20	ﾎﾞﾙﾄ.ﾅﾐ M 6X 12	*	4					
7	V401-160-006-00	ｻﾞｶﾞﾈ.ﾊﾞﾈ.2 M 6	*	4					
8	V301-260-006-00	ﾅｯﾄ ﾅﾐ.2 M 6	*	4					
9	2178-606-005-00	ﾅｴｶﾞｲﾄﾞ(55)	*	1					

FIG. 75 ブレーキ(ウエツケ)関係(X型除く)

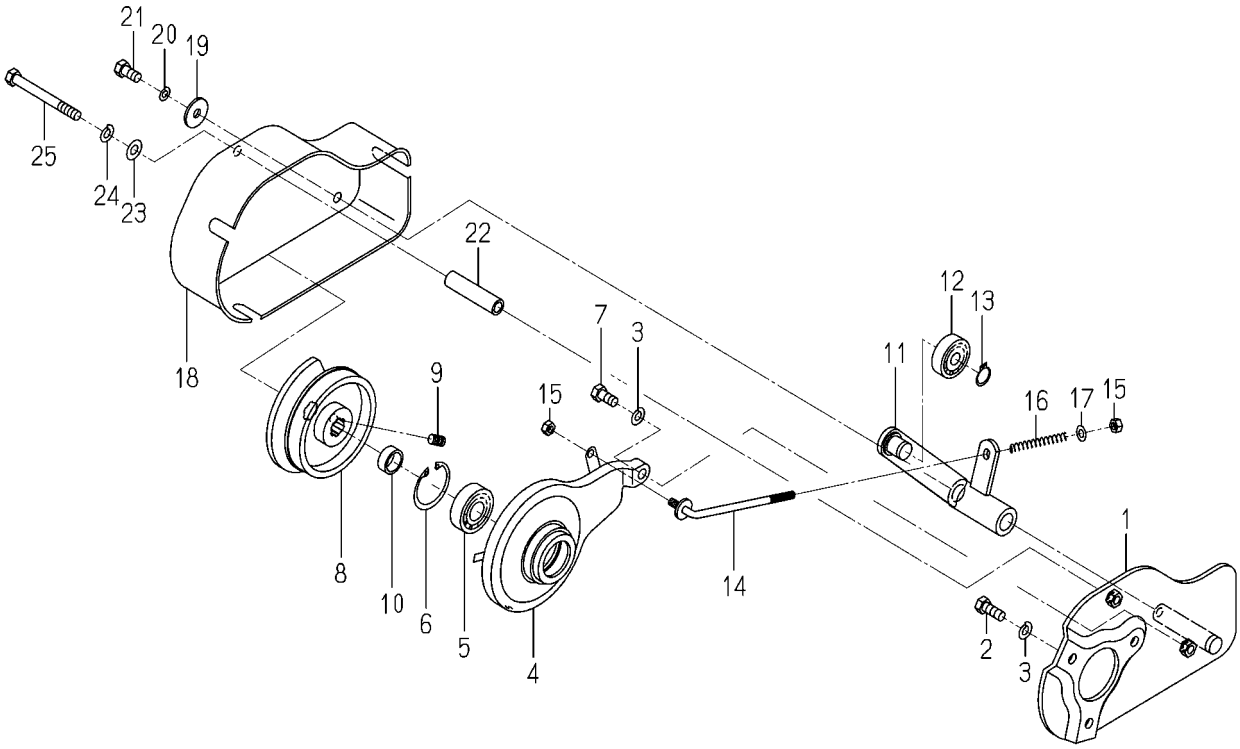

2178-607 -0100

図番	部品コード	品名	仕様	型式 KVH1	型式	代替性	色記号	グループ	備考
1	2178-607-001-00	ﾎｼﾞｮﾌﾟﾚｰﾄ	*	1					
2	V201-260-802-00	ﾎﾞﾙﾄ.ﾅﾐ M8X 20	*	3					
3	V401-160-008-00	ｻﾞｶﾞﾈ.ﾊﾞﾈ.2 M 8	*	4					
4	2178-607-002-00	ﾌﾞﾚｰｷｼｭｰ	*	1					
5	V600-150-620-30	R.B.B(6203SS)	*	1					
6	V705-140-040-00	Cｶﾞﾀﾄﾒﾜ(ｱﾅ) 40	*	1					
7	V201-260-801-60	ﾎﾞﾙﾄ.ﾅﾐ M8X 16	*	1					
8	2178-607-003-20	ﾌﾞﾚｰｷﾄﾞﾗﾑ	*	1					
9	V180-448-001-20	ﾛｸｶｸｱﾅﾋﾗｻｷﾄﾒﾈｼﾞ	*	1					
10	2178-607-012-00	ｶﾗｰ(17X8.5)	*	1					
11	2178-607-004-00	ﾌﾞﾚｰｷﾚﾊﾞｰ	*	1					
12	V600-150-620-20	R.B.B (6202SS)	*	1					
13	V704-140-015-00	Cｶﾞﾀﾄﾒﾜ(ｼﾞｸ) 15	*	1					
14	2178-607-005-00	ﾌﾞﾚｰｷﾛｯﾄﾞ	*	1					
15	2178-607-011-00	ﾓﾄﾞﾘﾄﾞﾒﾅｯﾄ	*	2					
16	2178-607-006-00	ﾌﾞﾚｰｷﾁｮｳｾﾂﾊﾞﾈ	*	1					
17	V411-260-006-00	ﾐｶﾞｷｻﾞｶﾞﾈ M 6	*	1					
18	2178-607-007-00	ﾌﾞﾚｰｷｶﾊﾞｰ	*	1					
19	2178-607-008-00	ﾜｯｼｬ(08X26X02)	*	1					
20	V401-160-008-00	ｻﾞｶﾞﾈ.ﾊﾞﾈ.2 M 8	*	1					
21	V201-260-801-60	ﾎﾞﾙﾄ.ﾅﾐ M8X 16	*	1					
22	2178-607-009-00	ｶﾝﾄｳ	*	1					
23	V411-260-008-00	ﾐｶﾞｷｻﾞｶﾞﾈ M 8	*	1					
24	V401-160-008-00	ｻﾞｶﾞﾈ.ﾊﾞﾈ.2 M 8	*	1					
25	V201-260-807-50	ﾎﾞﾙﾄ.ﾅﾐ M8X 75	*	1					

FIG. 76 カム(カイヘイ)関係(X型除く)

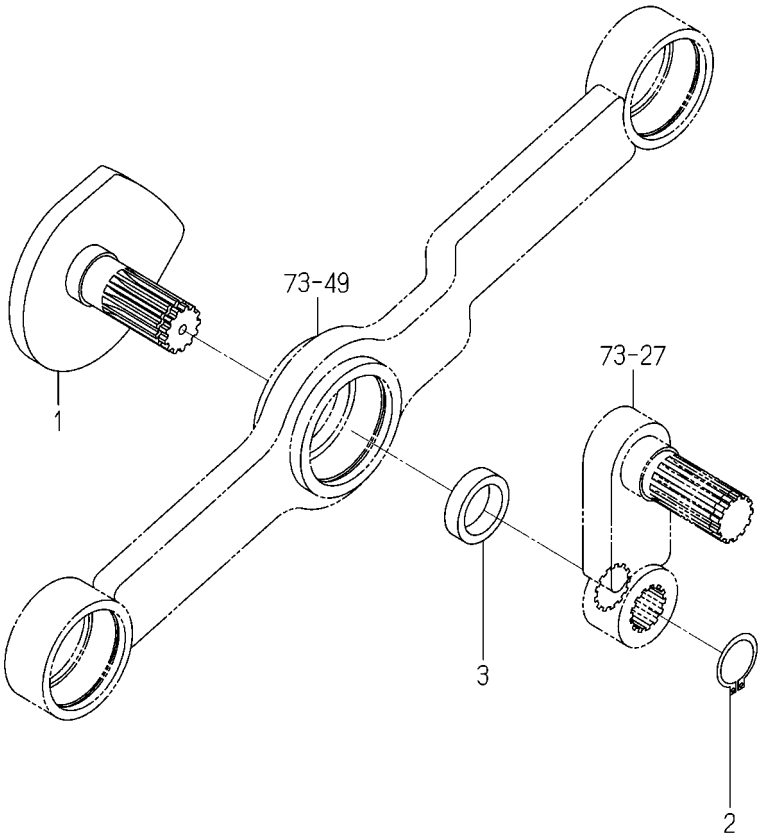

2178-610 -0100

図番	部品コード	品名	仕様	型式 KVH1	型式	代替性	色記号	グループ	備考
1	2178-605-019-00	ｶﾑｼﾞｸ	*	1					
2	V704-140-015-00	Cｶﾞﾀﾄﾒﾜ(ｼﾞｸ) 15	*	1					
3	2178-605-021-00	ｶﾗｰ(16X22X06)	*	1					

FIG. 77 フレーム(メイン)関係(X型)

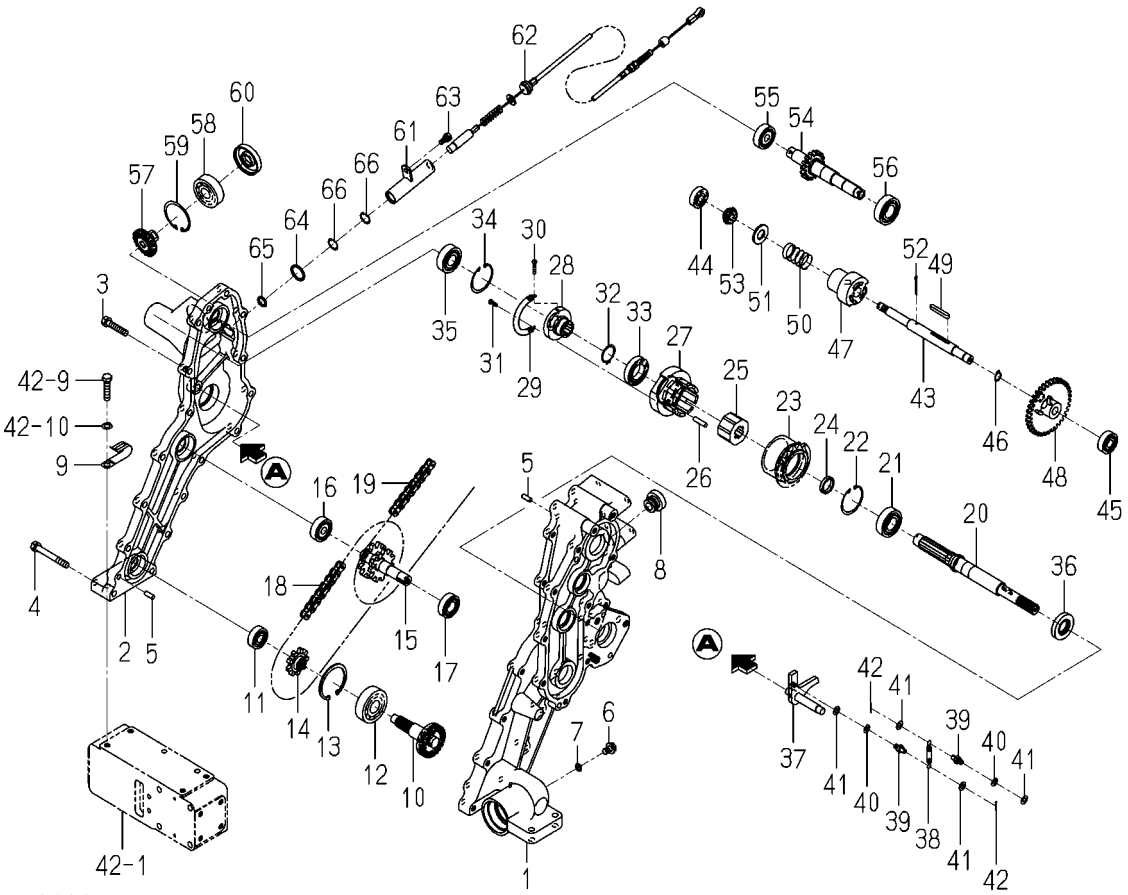

2238-660 -0100

図番	部品コード	品名	仕様	型式 KVH1	型式	代替性	色記号	グループ	備考
1	2178-660-001-00	ｹｰｽ(ﾒｲﾝﾌﾚｰﾑ)	*	1					
2	2178-660-002-00	ﾒｲﾝﾌﾚｰﾑﾌﾀ	*	1					
3	V211-260-804-00	ﾎﾞﾙﾄ(S) M8X40	*	11					
4	V211-260-806-50	ﾎﾞﾙﾄ(S) M8X65	*	5					
5	V522-100-601-60	ﾍｲｺｳﾋﾟﾝA 6X16	*	2					
6	V231-360-801-20	ﾌﾗﾝｼﾞﾎﾞﾙﾄ 8X12 7T	*	2					
7	V720-101-900-80	Oﾘﾝｸﾞ (1A) P 8	*	2					
8	2157-201-004-10	ﾁｭｳｼｾﾝ	*	1					
9	1425-621-004-00	ﾊｰﾈｽｸﾗﾝﾌﾟ	*	1					
10	2178-660-200-00	ｼｬﾌﾄ(ﾄﾞﾘﾌﾞﾝ) COMP	*	1					
11	V600-110-620-10	R.B.B(6201)	*	1					
12	V600-110-630-40	R.B.B(6304)	*	1					
13	V705-140-052-00	Cｶﾞﾀﾄﾒﾜ(ｱﾅ) 52	*	1					
14	2178-660-020-00	ｽﾌﾟﾛｹｯﾄ(9)	*	1					
15	2178-660-210-00	ｼｬﾌﾄ(ｶｳﾝﾀｰ) COMP	*	1					
16	V600-110-620-20	R.B.B(6202)	*	1					
17	V600-110-600-30	R.B.B(6003)	*	1					
18	2178-660-013-00	ﾁｪﾝ(ﾛｰﾗ/420X040)	*	1					
19	2178-660-019-00	ﾁｪﾝ(ﾛｰﾗ/420X028)	*	1					
20	2178-660-007-10	ｼｬﾌﾄ(ﾒｲﾝ)	*	1					
21	V600-110-600-40	R.B.B(6004)	*	1					
22	V705-140-042-00	Cｶﾞﾀﾄﾒﾜ(ｱﾅ) 42	*	1					
23	2201-601-002-00	ｽﾌﾟﾛｹｯﾄｹｰｽ(16)	*	1					
24	2178-601-041-00	ﾌﾞｯｼｭｶﾗｰ	*	1					
25	2201-601-003-00	ﾌﾞｼｭ(ｸﾗｯﾁ)	*	1					
26	2201-601-008-00	ﾍｲｺｳﾋﾟﾝ	*	8					
27	2201-601-004-00	ﾄﾘｯﾌﾟｶﾑｹｰｼﾞ	*	1					
28	2201-601-005-00	ｶﾑｻﾎﾟｰﾀ	*	1					
29	2201-601-006-00	ｶﾑｽﾌﾟﾘﾝｸﾞ(HE080)	*	1					
30	V111-164-002-00	ｺﾈｼﾞ.ﾅﾍﾞ M4X20	*	1					

FIG. 77 フレーム(メイン)関係(X型)

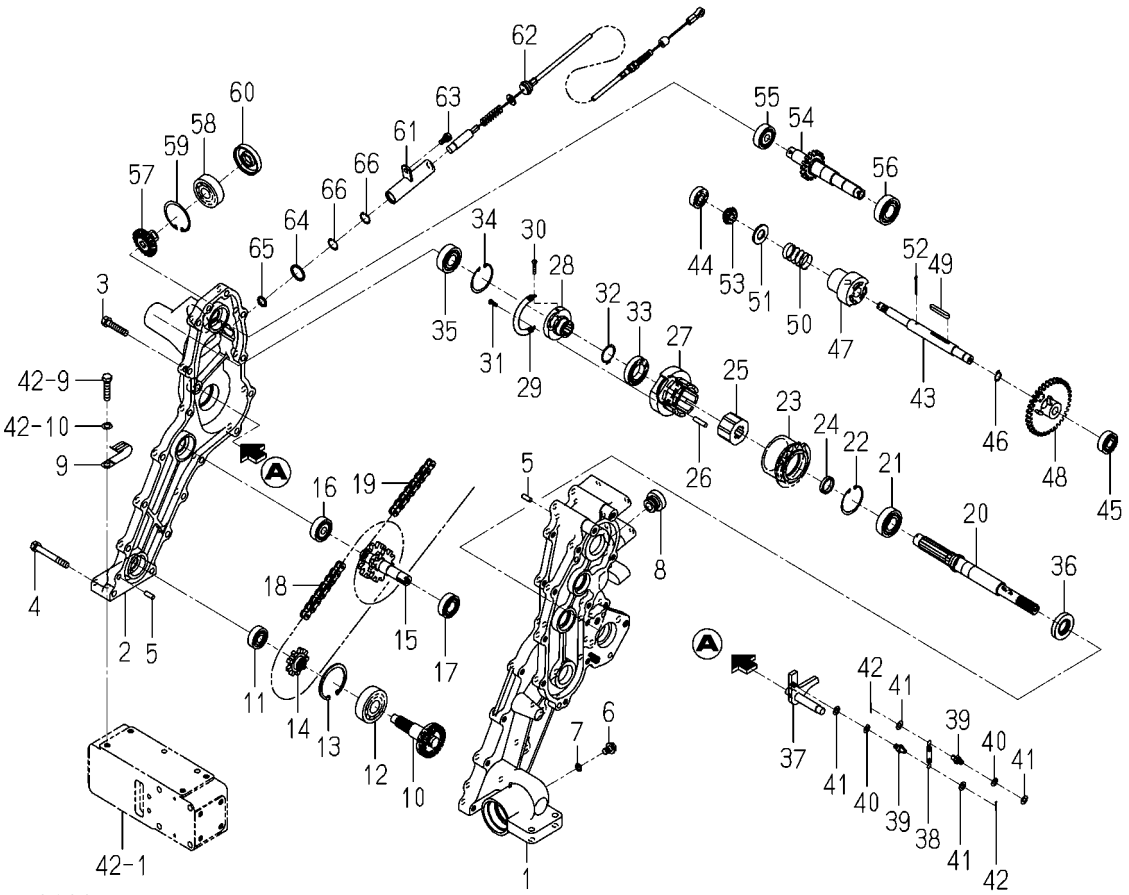

2238-660 -0100

図番	部品コード	品名	仕様	型式 KVH1	型式	代替性	色記号	グループ	備考
31	V111-164-001-20	ｺﾈｼﾞ.ﾅﾍﾞ M4X12	*	1					
32	V704-140-025-00	Cｶﾞﾀﾄﾒﾜ(ｼﾞｸ) 25	*	1					
33	V600-110-690-50	R.B.B(6905)	*	1					
34	V705-140-042-00	Cｶﾞﾀﾄﾒﾜ(ｱﾅ) 42	*	1					
35	V600-110-620-30	R.B.B(6203)	*	1					
36	V744-120-400-70	ｵｲﾙｼｰﾙTC 204007	*	1					
37	2178-660-240-10	ｽﾄｯﾊﾟ COMP	*	1					
38	2178-601-026-20	ｽﾄｯﾊﾟｽﾌﾟﾘﾝｸﾞ	*	1					
39	2178-601-046-00	ﾋﾟﾝ(ｽﾌﾟﾘﾝｸﾞ)	*	2					
40	V401-160-006-00	ｻﾞｶﾞﾈ.ﾊﾞﾈ.2 M 6	*	2					
41	V411-260-006-00	ﾐｶﾞｷｻﾞｶﾞﾈ M 6	*	4					
42	V500-161-601-20	ﾜﾘﾋﾟﾝ 1.6X12	*	2					
43	2178-660-006-10	ｼｬﾌﾄ(192)	*	1					
44	V600-110-620-00	R.B.B(6200)	*	1					
45	V600-110-620-10	R.B.B(6201)	*	1					
46	V704-140-012-00	Cｶﾞﾀﾄﾒﾜ(ｼﾞｸ) 12	*	1					
47	2178-660-028-00	ｸﾗｯﾁ(ｳｴｯｹ)	*	1					
48	2178-660-220-10	ｸﾗｯﾁ(ｳｴｯｹ) COMP	*	1					
49	2178-660-014-00	ｷｰ(05X05X38)	*	1					
50	2144-419-021-00	ｽﾌﾟﾘﾝｸﾞ(HC041)	*	1					
51	V411-260-014-00	ﾐｶﾞｷｻﾞｶﾞﾈ M14	*	1					
52	V500-163-002-50	ﾜﾘﾋﾟﾝ 3.0X25	*	1					
53	2178-660-018-00	ｷﾞﾔｰ(ﾍﾞﾍﾞﾙ/10)	*	1					
54	2178-660-270-00	ｼｬﾌﾄ(ｶﾌﾞﾏ) COMP	*	1					
55	V600-110-620-20	R.B.B(6202)	*	1					
56	V600-110-600-40	R.B.B(6004)	*	1					
57	2178-660-003-00	ｷﾞﾔｰ(ﾍﾞﾍﾞﾙ/20)	*	1					
58	V600-110-630-30	R.B.B(6303)	*	1					
59	V705-140-047-00	Cｶﾞﾀﾄﾒﾜ(ｱﾅ) 47	*	1					
60	2229-601-014-00	ｵｲﾙｼｰﾙ(TC174707)	*	1					

FIG. 77 フレーム(メイン)関係(X型)

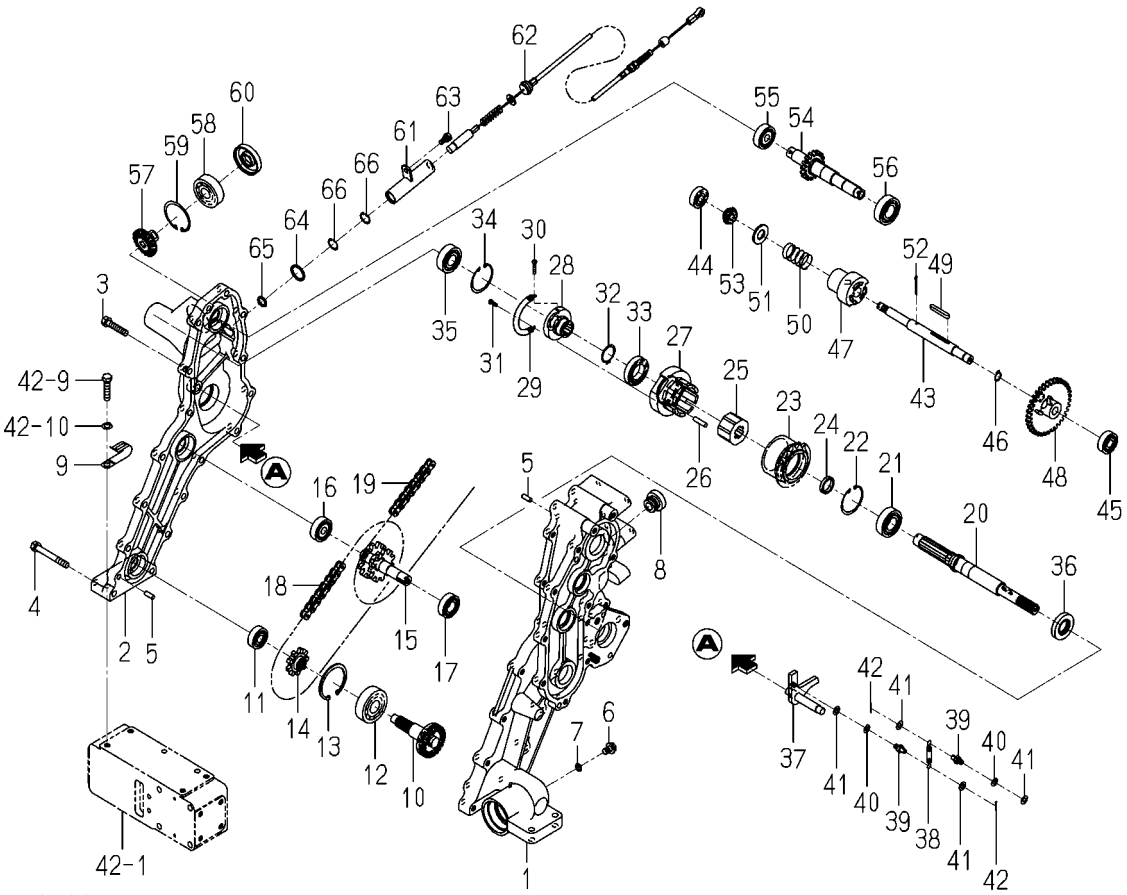

2238-660 -0100

図番	部品コード	品名	仕様	型式 KVH1	型式	代替性	色記号	グループ	備考
61	2178-660-260-00	ｶﾞｲﾄﾞ(ｹｰﾌﾞﾙ) COMP	*	1					
62	2238-660-200-00	ｹｰﾌﾞﾙ(ｳｴｯｹ/100X)ASSY	*	1					
63	V210-260-601-60	ﾎﾞﾙﾄ(S) M6X16	*	1					
64	V720-102-402-10	Oﾘﾝｸﾞ (1A) P 21	*	1					
65	V720-102-401-20	Oﾘﾝｸﾞ (1A) P 12	*	1					
66	V705-140-017-00	Cｶﾞﾀﾄﾒﾜ(ｱﾅ) 17	*	2					

FIG. 78 クラツチ(セフテイ)関係(X型)

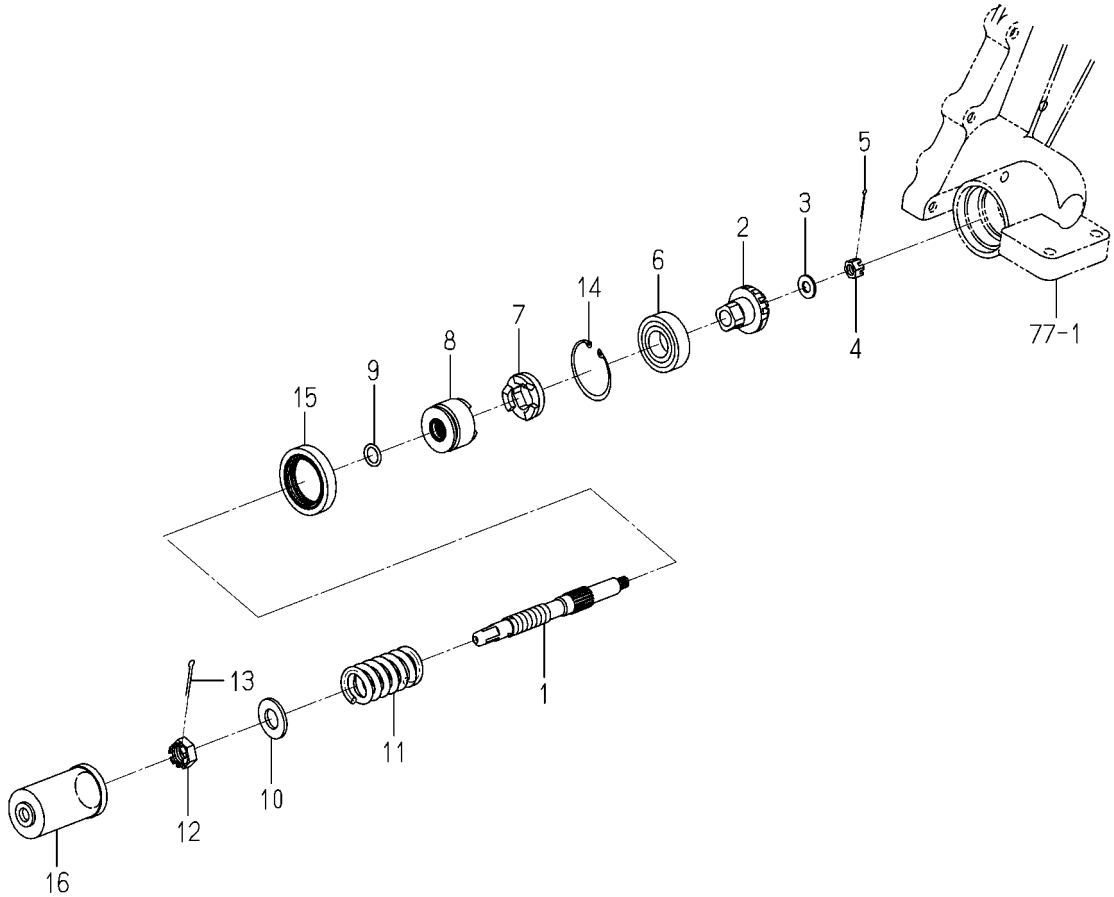

2178-661 -0100

図番	部品コード	品名	仕様	型式 KVH1	型式	代替性	色記号	グループ	備考
1	2229-602-003-00	ｼﾔﾌﾄ(ｾﾌﾃｲｸﾗﾂﾁ/T)	*	1					
2	2150-610-001-00	ｷﾞﾔｰ(ﾍﾞﾍﾞﾙ/13)	*	1					
3	2178-661-004-00	ﾜﾂｼﾔ(08X17X02)	*	1					
4	V326-262-108-00	ｺｶﾞﾀﾐｿﾞﾂｷﾅﾂﾄ(ﾃｲ) M8	*	1					
5	V500-162-002-00	ﾜﾘﾋﾟﾝ 2.0X20	*	1					
6	V600-110-600-40	R.B.B(6004)	*	1					
7	2151-602-004-20	ｸﾗﾂﾁ(ｾﾌﾃｲ/B)	*	1					
8	2229-602-002-00	ｸﾗﾂﾁ(ｾﾌﾃｲ/A/T)	*	1					
9	V720-102-401-40	Oﾘﾝｸﾞ (1A) P 14	*	1					
10	V411-260-014-00	ﾐｶﾞｷｻﾞｶﾞﾈ M14	*	1					
11	2178-661-003-00	ｽﾌﾟﾘﾝｸﾞ(HC054)	*	1					
12	V328-262-214-00	ﾅﾂﾄ.ﾐｿﾞ.ﾃｲ M14	*	1					
13	V500-163-002-50	ﾜﾘﾋﾟﾝ 3.0X25	*	1					
14	V705-140-042-00	Cｶﾞﾀﾄﾒﾜ(ｱﾅ) 42	*	1					
15	2150-602-009-10	ｼｰﾙ(ｵｲﾙ)	*	1					
16	2178-661-005-00	ｶﾊﾞｰ(ｾﾌﾃｲｸﾗﾂﾁ/LGX)	*	1					

FIG. 79 ギヤー(カブマ)関係(Jを除くX型)

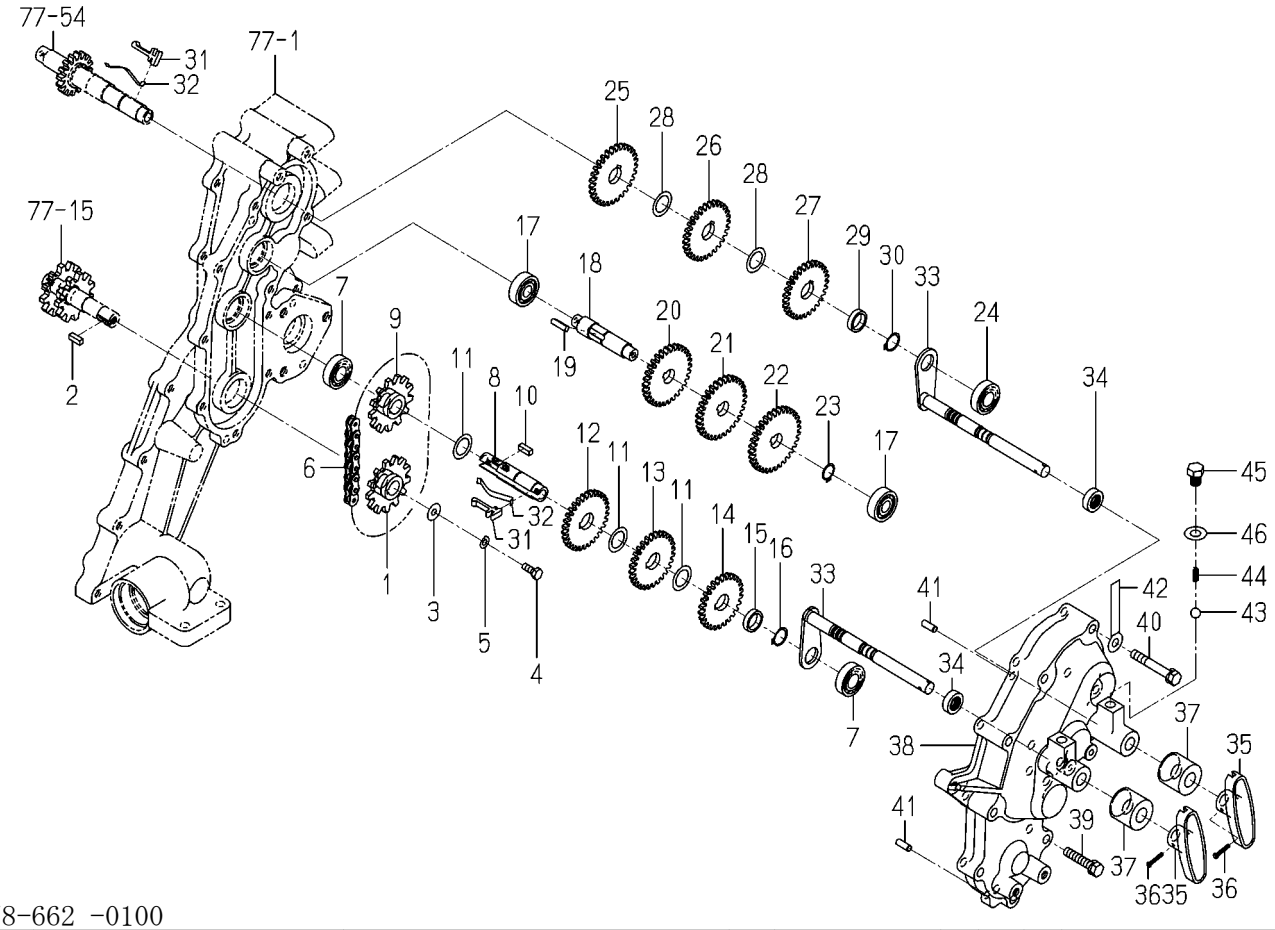

2178-662 -0100

図番	部品コード	品名	仕様	型式 KVH1	型式	代替性	色記号	グループ	備考
1	4133-102-005-00	ｽﾌﾟﾛｹｯﾄ(B)	*	1					
2	3742-341-004-00	ﾁｪﾝｷﾞﾔｰｷｰ	*	1					
3	3560-503-302-00	ﾜｲﾔｰﾋｷｶﾞﾈﾖｳｻﾞｶﾞﾈ	*	1					
4	V200-360-601-60	ﾎﾞﾙﾄ M 6X 16 7T	*	1					
5	V401-160-006-00	ｻﾞｶﾞﾈ.ﾊﾞﾈ.2 M 6	*	1					
6	2178-662-015-00	ﾁｪﾝ(ﾛｰﾗ/41X028)	*	1					
7	V600-110-600-20	R.B.B(6002)	*	2					
8	2178-662-016-00	ｼｬﾌﾄ(082/A)	*	1					
9	4133-102-005-00	ｽﾌﾟﾛｹｯﾄ(B)	*	1					
10	3742-341-004-00	ﾁｪﾝｷﾞﾔｰｷｰ	*	1					
11	2178-662-021-00	ﾜｯｼｬ(17X26X1)	*	3					
12	2178-662-005-00	ｷﾞﾔｰ(ｽﾊﾟｰ/30/A/1)	*	1					
13	2178-662-006-00	ｷﾞﾔｰ(ｽﾊﾟｰ/28/B)	*	1					
14	2178-662-007-00	ｷﾞﾔｰ(ｽﾊﾟｰ/26/C)	*	1					
15	2178-662-022-00	ｶﾗｰ(17X22X05)	*	1					
16	V704-140-017-00	Cｶﾞﾀﾄﾒﾜ(ｼﾞｸ) 17	*	1					
17	V600-110-620-10	R.B.B(6201)	*	2					
18	2178-662-017-00	ｼｬﾌﾄ(082/B)	*	1					
19	2136-123-002-00	ｽﾌﾟﾛｹｯﾄｷｰ	*	1					
20	2178-662-008-00	ｷﾞﾔｰ(ｽﾊﾟｰ/30/A/2)	*	1					
21	2178-662-009-00	ｷﾞﾔｰ(ｽﾊﾟｰ/31/B)	*	1					
22	2178-662-011-00	ｷﾞﾔｰ(ｽﾊﾟｰ/32/C)	*	1					
23	V704-140-015-00	Cｶﾞﾀﾄﾒﾜ(ｼﾞｸ) 15	*	1					
24	V600-110-600-20	R.B.B(6002)	*	1					
25	2178-662-012-00	ｷﾞﾔｰ(ｽﾊﾟｰ/29/A)	*	1					
26	2178-662-013-00	ｷﾞﾔｰ(ｽﾊﾟｰ/29/B)	*	1					
27	2178-662-014-00	ｷﾞﾔｰ(ｽﾊﾟｰ/29/C)	*	1					
28	2178-662-021-00	ﾜｯｼｬ(17X26X1)	*	2					
29	2178-662-022-00	ｶﾗｰ(17X22X05)	*	1					
30	V704-140-017-00	Cｶﾞﾀﾄﾒﾜ(ｼﾞｸ) 17	*	1					

FIG. 79 ギヤー(カブマ)関係(Jを除くX型)

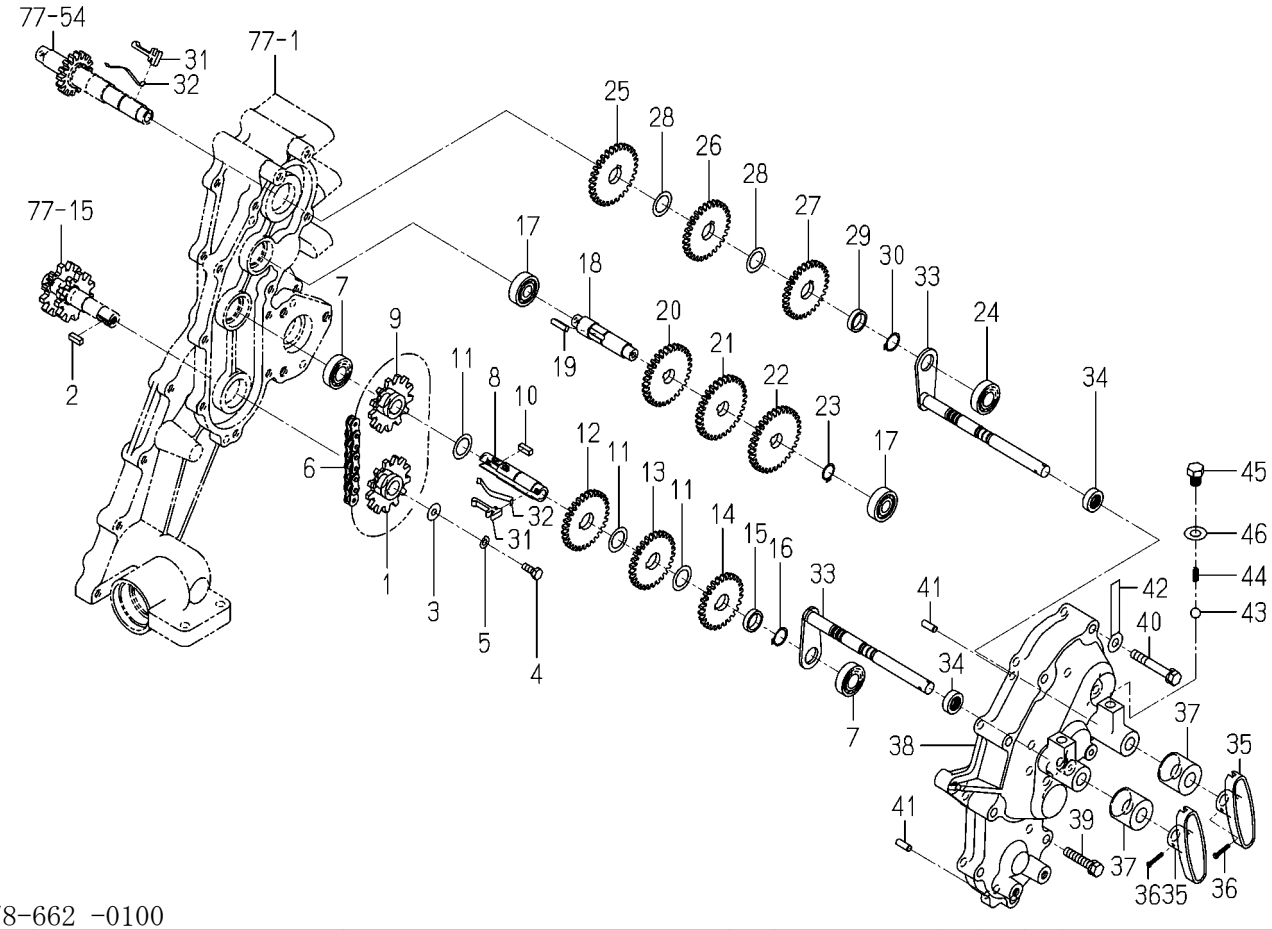

2178-662 -0100

図番	部品コード	品名	仕様	型式 KVH1	型式	代替性	色記号	グループ	備考
31	2178-204-013-10	ﾉｯｸ(ｳｴｯｹｸﾄﾞｳ)	*	2					
32	2178-204-014-00	ｲﾀﾊﾞﾈ(ﾉｯｸ/DX)	*	2					
33	2178-662-240-00	ﾌｫｰｸ(ｶﾌﾞﾏ/DX) COMP	*	2					
34	V744-112-220-70	ｵｲﾙｼｰﾙTC 122207	*	2					
35	2130-610-012-00	ﾖｺｵｸﾘﾚﾊﾞｰ	*	2					
36	V111-163-002-00	ｺﾈｼﾞ.ﾅﾍﾞ M3X20	*	2					
37	2178-603-024-00	ｷｬｯﾌﾟ(ｼﾌﾀｰ)	*	2					
38	2178-662-018-00	ｹｰｽ(ｻｲﾄﾞ/ｶﾌﾞﾏ)	*	1					
39	V211-260-804-00	ﾎﾞﾙﾄ(S) M8X40	*	4					
40	V211-260-805-50	ﾎﾞﾙﾄ(S) M8X55	*	6					
41	V522-100-601-60	ﾍｲｺｳﾋﾟﾝA 6X16	*	2					
42	2178-662-033-00	ｸﾗﾝﾌﾟ(8.5)	*	1					
43	V682-200-000-80	ｽﾁｰﾙﾎﾞｰﾙ	*	2					
44	2178-603-019-00	ｾｯﾄﾎﾞｰﾙｽﾌﾟﾘﾝｸﾞ	*	2					
45	2178-603-021-10	ﾊﾞﾈｵｼﾎﾞﾙﾄ	*	2					
46	2178-603-022-00	ｺﾞﾑﾂｷｻﾞｶﾞﾈ	*	2					

FIG. 80 ギヤー(カブマ)関係(90JLLX型)

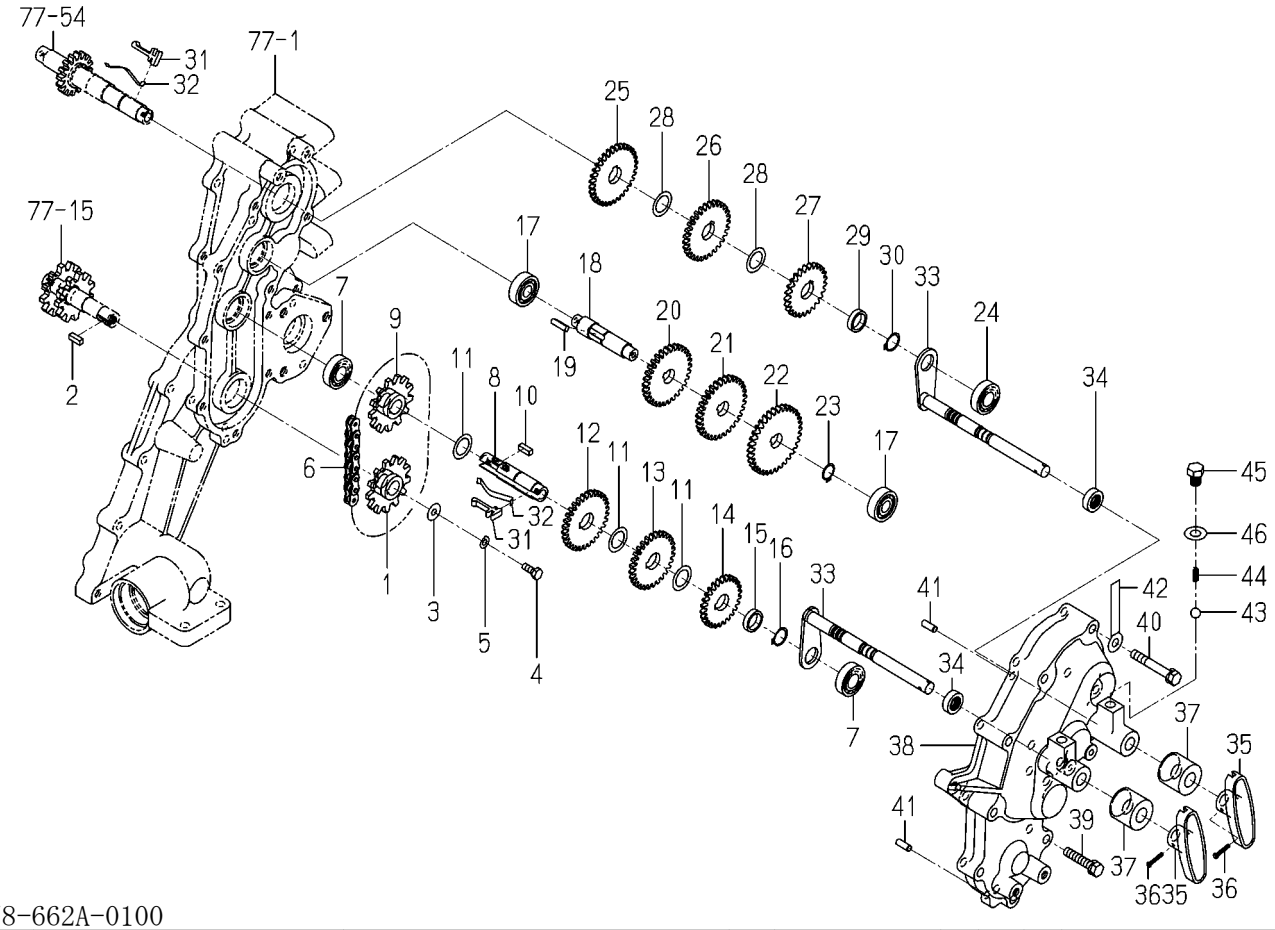

2178-662A-0100

図番	部品コード	品名	仕様	型式 KVH1	型式	代替性	色記号	グループ	備考
1	4133-102-005-00	ｽﾌﾟﾛｹｯﾄ(B)	*	1					
2	3742-341-004-00	ﾁｪﾝｷﾞﾔｰｷｰ	*	1					
3	3560-503-302-00	ﾜｲﾔｰﾋｷｶﾞﾈﾖｳｻﾞｶﾞﾈ	*	1					
4	V200-360-601-60	ﾎﾞﾙﾄ M 6X 16 7T	*	1					
5	V401-160-006-00	ｻﾞｶﾞﾈ.ﾊﾞﾈ.2 M 6	*	1					
6	2178-662-015-00	ﾁｪﾝ(ﾛｰﾗ/41X028)	*	1					
7	V600-110-600-20	R.B.B(6002)	*	2					
8	2178-662-016-00	ｼｬﾌﾄ(082/A)	*	1					
9	4133-102-005-00	ｽﾌﾟﾛｹｯﾄ(B)	*	1					
10	3742-341-004-00	ﾁｪﾝｷﾞﾔｰｷｰ	*	1					
11	2178-662-021-00	ﾜｯｼｬ(17X26X1)	*	3					
12	2178-662-005-00	ｷﾞﾔｰ(ｽﾊﾟｰ/30/A/1)	*	1					
13	2178-662-006-00	ｷﾞﾔｰ(ｽﾊﾟｰ/28/B)	*	1					
14	2178-662-023-00	ｷﾞﾔｰ(ｽﾊﾟｰ/26/J)	*	1					
15	2178-662-022-00	ｶﾗｰ(17X22X05)	*	1					
16	V704-140-017-00	Cｶﾞﾀﾄﾒﾜ(ｼﾞｸ) 17	*	1					
17	V600-110-620-10	R.B.B(6201)	*	2					
18	2178-662-017-00	ｼｬﾌﾄ(082/B)	*	1					
19	2136-123-002-00	ｽﾌﾟﾛｹｯﾄｷｰ	*	1					
20	2178-662-008-00	ｷﾞﾔｰ(ｽﾊﾟｰ/30/A/2)	*	1					
21	2178-662-009-00	ｷﾞﾔｰ(ｽﾊﾟｰ/31/B)	*	1					
22	2178-662-024-00	ｷﾞﾔｰ(ｽﾊﾟｰ/34/J)	*	1					
23	V704-140-015-00	Cｶﾞﾀﾄﾒﾜ(ｼﾞｸ) 15	*	1					
24	V600-110-600-20	R.B.B(6002)	*	1					
25	2178-662-034-00	ｷﾞﾔｰ(ｽﾊﾟｰ/32/A/J)	*	1					
26	2178-662-013-00	ｷﾞﾔｰ(ｽﾊﾟｰ/29/B)	*	1					
27	2178-662-025-00	ｷﾞﾔｰ(ｽﾊﾟｰ/25/J)	*	1					
28	2178-662-021-00	ﾜｯｼｬ(17X26X1)	*	2					
29	2178-662-022-00	ｶﾗｰ(17X22X05)	*	1					
30	V704-140-017-00	Cｶﾞﾀﾄﾒﾜ(ｼﾞｸ) 17	*	1					

FIG. 80 ギヤー(カブマ)関係(90JLLX型)

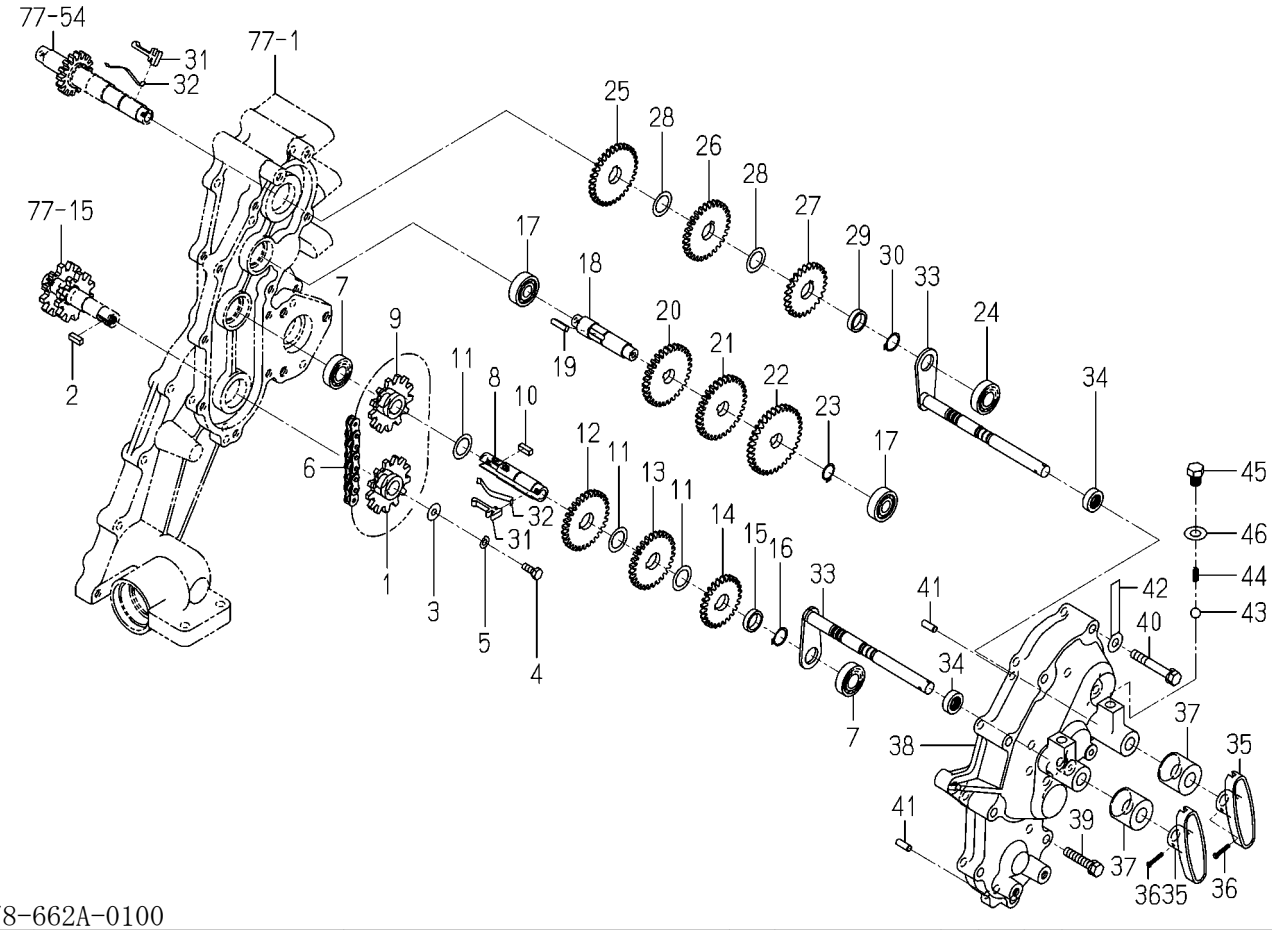

2178-662A-0100

図番	部品コード	品名	仕様	型式 KVH1	型式	代替性	色記号	グループ	備考
31	2178-204-013-10	ﾉｯｸ(ｳｴｯｹｸﾄﾞｳ)	*	2					
32	2178-204-014-00	ｲﾀﾊﾞﾈ(ﾉｯｸ/DX)	*	2					
33	2178-662-240-00	ﾌｫｰｸ(ｶﾌﾞﾏ/DX) COMP	*	2					
34	V744-112-220-70	ｵｲﾙｼｰﾙTC 122207	*	2					
35	2130-610-012-00	ﾖｺｵｸﾘﾚﾊﾞｰ	*	2					
36	V111-163-002-00	ｺﾈｼﾞ.ﾅﾍﾞ M3X20	*	2					
37	2178-603-024-00	ｷｬｯﾌﾟ(ｼﾌﾀｰ)	*	2					
38	2178-662-018-00	ｹｰｽ(ｻｲﾄﾞ/ｶﾌﾞﾏ)	*	1					
39	V211-260-804-00	ﾎﾞﾙﾄ(S) M8X40	*	4					
40	V211-260-805-50	ﾎﾞﾙﾄ(S) M8X55	*	6					
41	V522-100-601-60	ﾍｲｺｳﾋﾟﾝA 6X16	*	2					
42	2178-662-033-00	ｸﾗﾝﾌﾟ(8.5)	*	1					
43	V682-200-000-80	ｽﾁｰﾙﾎﾞｰﾙ	*	2					
44	2178-603-019-00	ｾｯﾄﾎﾞｰﾙｽﾌﾟﾘﾝｸﾞ	*	2					
45	2178-603-021-10	ﾊﾞﾈｵｼﾎﾞﾙﾄ	*	2					
46	2178-603-022-00	ｺﾞﾑﾂｷｻﾞｶﾞﾈ	*	2					

FIG. 81 ケース(クランク)関係(Jを除くX型)

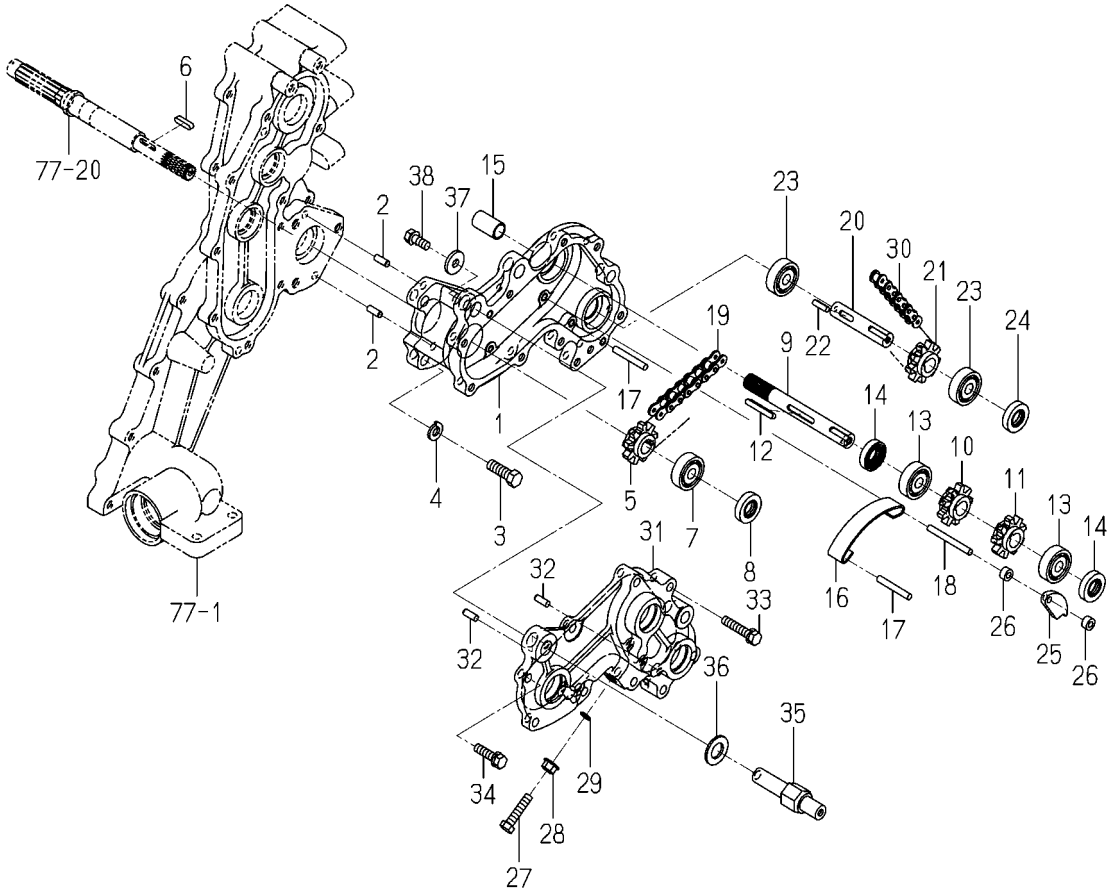

2178-663 -0100

図番	部品コード	品名	仕様	型式 KVH1	型式	代替性	色記号	グループ	備考
1	2178-663-003-00	ｹｰｽ(ｻｲﾄﾞ/ｳｴﾂｹ/J)	*	1					
2	V522-100-601-60	ﾍｲｺｳﾋﾟﾝA 6X16	*	2					
3	V203-261-003-00	ﾎﾞﾙﾄ.ﾎｿ M10X30	*	3					
4	V401-160-010-00	ｻﾞｶﾞﾈ.ﾊﾞﾈ.2 M10	*	3					
5	2178-660-021-00	ｽﾌﾟﾛｹｯﾄ(9/40)	*	1					
6	3560-102-013-00	ｶﾘﾄﾘﾍﾞﾍﾞﾙ(15)ｷｰ	*	1					
7	V600-110-620-20	R.B.B(6202)	*	1					
8	V744-115-300-70	ｵｲﾙｼｰﾙTC 153007	*	1					
9	2178-660-044-10	ｼﾔﾌﾄ(142)	*	1					
10	2178-660-021-00	ｽﾌﾟﾛｹｯﾄ(9/40)	*	1					
11	2178-660-021-00	ｽﾌﾟﾛｹｯﾄ(9/40)	*	1					
12	2178-660-014-00	ｷｰ(05X05X38)	*	1					
13	V600-110-620-20	R.B.B(6202)	*	2					
14	V744-115-300-70	ｵｲﾙｼｰﾙTC 153007	*	2					
15	2210-605-037-00	ｷﾔﾂﾌﾟ(14X28)	*	1					
16	2178-660-022-20	ﾃﾝｼｮﾝ(ﾁｴﾝ/L)	*	1					
17	2178-660-024-00	ﾋﾟﾝ(ﾃﾝｼｮﾝ/S)	*	2					
18	2178-660-025-00	ﾋﾟﾝ(ﾃﾝｼｮﾝ/L)	*	1					
19	2178-660-043-00	ﾁｴﾝ(ﾛｰﾗ/40X028/J)	*	1					
20	2178-660-045-00	ｼﾔﾌﾄ(074)	*	1					
21	2178-660-021-00	ｽﾌﾟﾛｹｯﾄ(9/40)	*	1					
22	3555-404-014-00	ﾊﾝｿｳｸﾄﾞｳﾌﾟｰﾘｷｰ	*	1					
23	V600-110-620-20	R.B.B(6202)	*	2					
24	V744-115-300-70	ｵｲﾙｼｰﾙTC 153007	*	1					
25	2178-660-041-00	ﾃﾝｼｮﾝ(ﾁｴﾝ/J)	*	1					
26	2178-660-039-00	ｶﾗｰ(06X12X06)	*	2					
27	V201-360-804-00	ﾎﾞﾙﾄ.ﾅﾐ M8X 40 7T	*	1					
28	2178-601-007-00	ﾌﾗﾝｼﾞﾅｯﾄ	*	1					
29	V720-101-900-80	Oﾘﾝｸﾞ (1A) P 8	*	1					
30	2178-660-042-00	ﾁｴﾝ(ﾛｰﾗ/40X022/J)	*	1					

FIG. 81 ケース(クランク)関係(Jを除くX型)

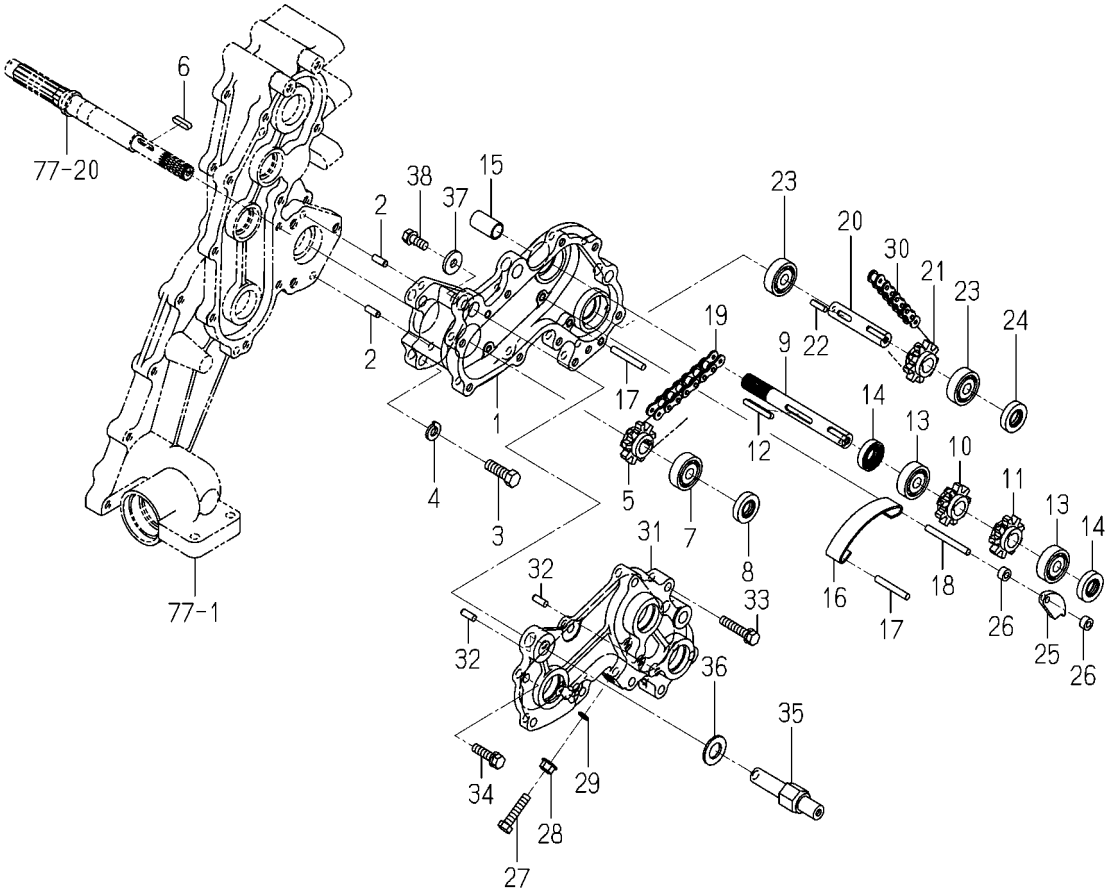

2178-663 -0100

図番	部品コード	品名	仕様	型式 KVH1	型式	代替性	色記号	グループ	備考
31	2178-663-004-00	ｶﾊﾞｰ(ｻｲﾄﾞｹｰｽ/J)	*	1					
32	V522-100-601-60	ﾍｲｺｳﾋﾟﾝA 6X16	*	2					
33	V211-260-804-00	ﾎﾞﾙﾄ(S) M8X40	*	5					
34	V211-260-803-00	ﾎﾞﾙﾄ(S) M8X30	*	4					
35	2178-660-046-00	ｼｬﾌﾄ(083/J)	*	1					
36	2178-660-029-00	ﾜｯｼｬ(16X30X02)	*	1					
37	2130-407-003-00	ｶﾑｻﾞｶﾞﾈ	*	1					
38	V211-560-802-00	ﾎﾞﾙﾄ(S) M8X20 7T	*	1					

FIG. 82 ケース(クランク)関係(90JLLX型)

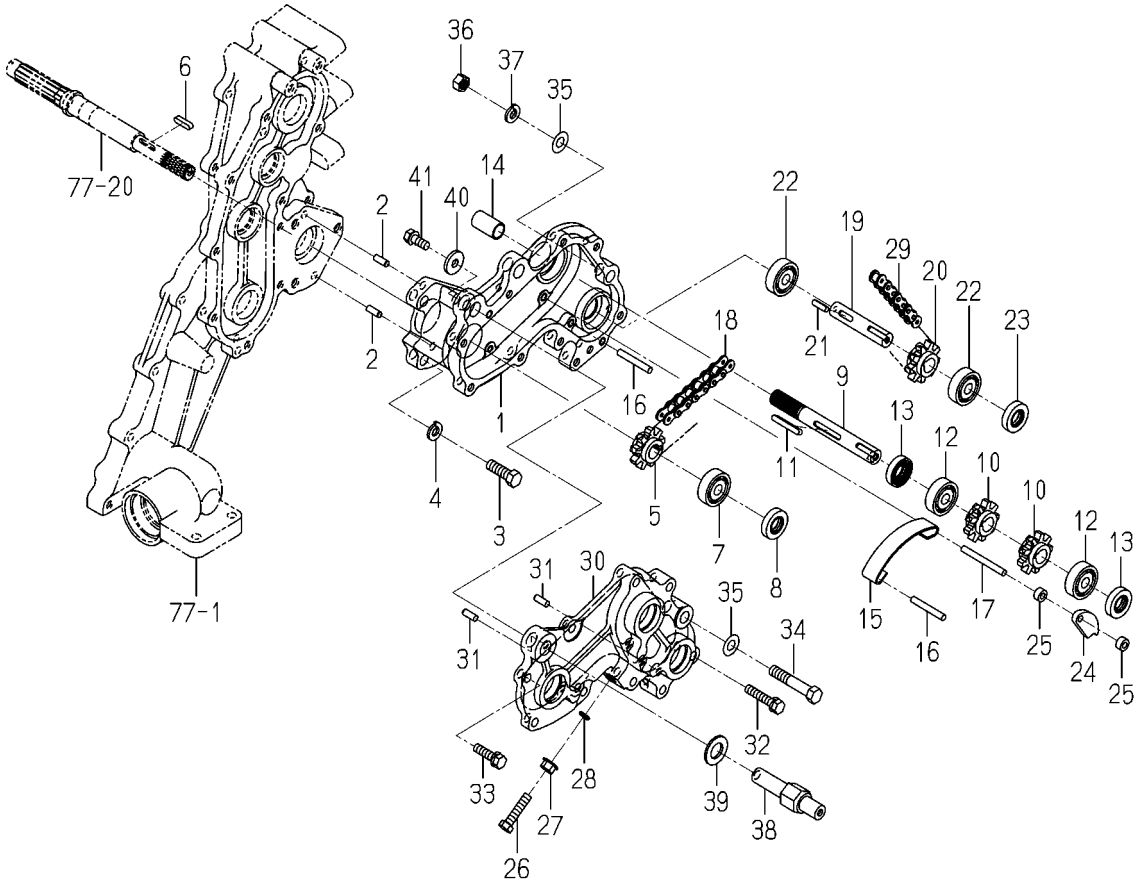

2178-663A-0100

図番	部品コード	品名	仕様	型式 KVH1	型式	代替性	色記号	グループ	備考
1	2178-663-003-00	ｹｰｽ(ｻｲﾄﾞ/ｳｴﾂｹ/J)	*	1					
2	V522-100-601-60	ﾍｲｺｳﾋﾟﾝA 6X16	*	2					
3	V203-261-003-00	ﾎﾞﾙﾄ.ﾎｿ M10X30	*	3					
4	V401-160-010-00	ｻﾞｶﾞﾈ.ﾊﾞﾈ.2 M10	*	3					
5	2178-660-021-00	ｽﾌﾟﾛｹｯﾄ(9/40)	*	1					
6	3560-102-013-00	ｶﾘﾄﾘﾍﾞﾍﾞﾙ(15)ｷｰ	*	1					
7	V600-110-620-20	R.B.B(6202)	*	1					
8	V744-115-300-70	ｵｲﾙｼｰﾙTC 153007	*	1					
9	2178-660-044-10	ｼﾔﾌﾄ(142)	*	1					
10	2178-660-021-00	ｽﾌﾟﾛｹｯﾄ(9/40)	*	2					
11	2178-660-014-00	ｷｰ(05X05X38)	*	1					
12	V600-110-620-20	R.B.B(6202)	*	2					
13	V744-115-300-70	ｵｲﾙｼｰﾙTC 153007	*	2					
14	2210-605-037-00	ｷﾔﾂﾌﾟ(14X28)	*	1					
15	2178-660-022-20	ﾃﾝｼｮﾝ(ﾁｴﾝ/L)	*	1					
16	2178-660-024-00	ﾋﾟﾝ(ﾃﾝｼｮﾝ/S)	*	2					
17	2178-660-025-00	ﾋﾟﾝ(ﾃﾝｼｮﾝ/L)	*	1					
18	2178-660-043-00	ﾁｴﾝ(ﾛｰﾗ/40X028/J)	*	1					
19	2178-660-045-00	ｼﾔﾌﾄ(074)	*	1					
20	2178-660-021-00	ｽﾌﾟﾛｹｯﾄ(9/40)	*	1					
21	3555-404-014-00	ﾊﾝｿｳｸﾄﾞｳﾌﾟｰﾘｷｰ	*	1					
22	V600-110-620-20	R.B.B(6202)	*	2					
23	V744-115-300-70	ｵｲﾙｼｰﾙTC 153007	*	1					
24	2178-660-041-00	ﾃﾝｼｮﾝ(ﾁｴﾝ/J)	*	1					
25	2178-660-039-00	ｶﾗｰ(06X12X06)	*	2					
26	V201-360-804-00	ﾎﾞﾙﾄ.ﾅﾐ M8X 40 7T	*	1					
27	2178-601-007-00	ﾌﾗﾝｼﾞﾅﾂﾄ	*	1					
28	V720-101-900-80	Oﾘﾝｸﾞ (1A) P 8	*	1					
29	2178-660-042-00	ﾁｴﾝ(ﾛｰﾗ/40X022/J)	*	1					
30	2178-663-004-00	ｶﾊﾞｰ(ｻｲﾄﾞｹｰｽ/J)	*	1					

FIG. 82 ケース(クランク)関係(90JLLX型)

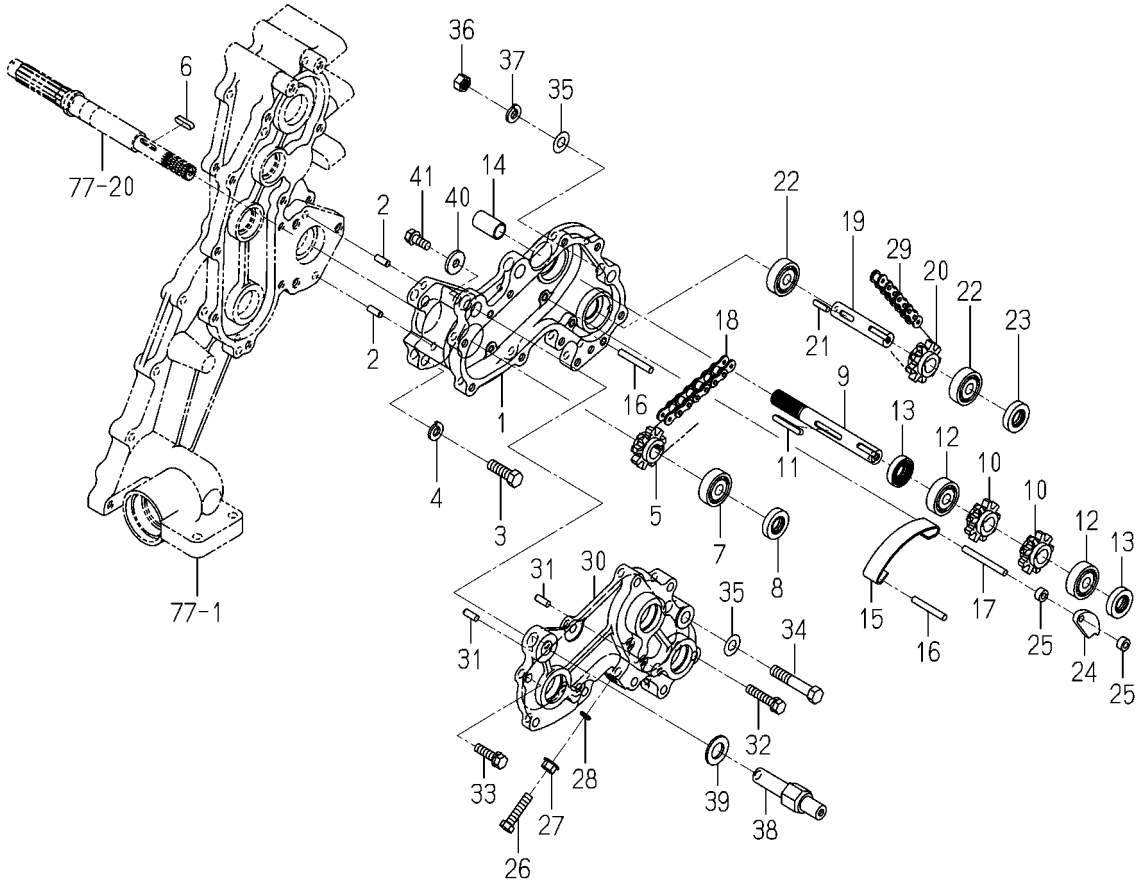

2178-663A-0100

図番	部品コード	品名	仕様	型式 KVH1	型式	代替性	色記号	グループ	備考
31	V522-100-601-60	ﾍｲｺｳﾋﾟﾝA 6X16	*	2					
32	V211-260-804-00	ﾎﾞﾙﾄ(S) M8X40	*	5					
33	V211-260-803-00	ﾎﾞﾙﾄ(S) M8X30	*	4					
34	V201-261-005-50	ﾎﾞﾙﾄ.ﾅﾐ M10X55	*	1					
35	V411-260-010-00	ﾐｶﾞｷｻﾞｶﾞﾈ M10	*	2					
36	V304-260-010-00	ﾅｯﾄ.ｺｶﾞﾀ.2 M10	*	1					
37	V401-160-010-00	ｻﾞｶﾞﾈ.ﾊﾞﾈ.2 M10	*	1					
38	2178-660-046-00	ｼｬﾌﾄ(083/J)	*	1					
39	2178-660-029-00	ﾜｯｼｬ(16X30X02)	*	1					
40	2130-407-003-00	ｶﾑｻﾞｶﾞﾈ	*	1					
41	V211-560-802-00	ﾎﾞﾙﾄ(S) M8X20 7T	*	1					

FIG. 83 リンク関係(Jを除くX型)

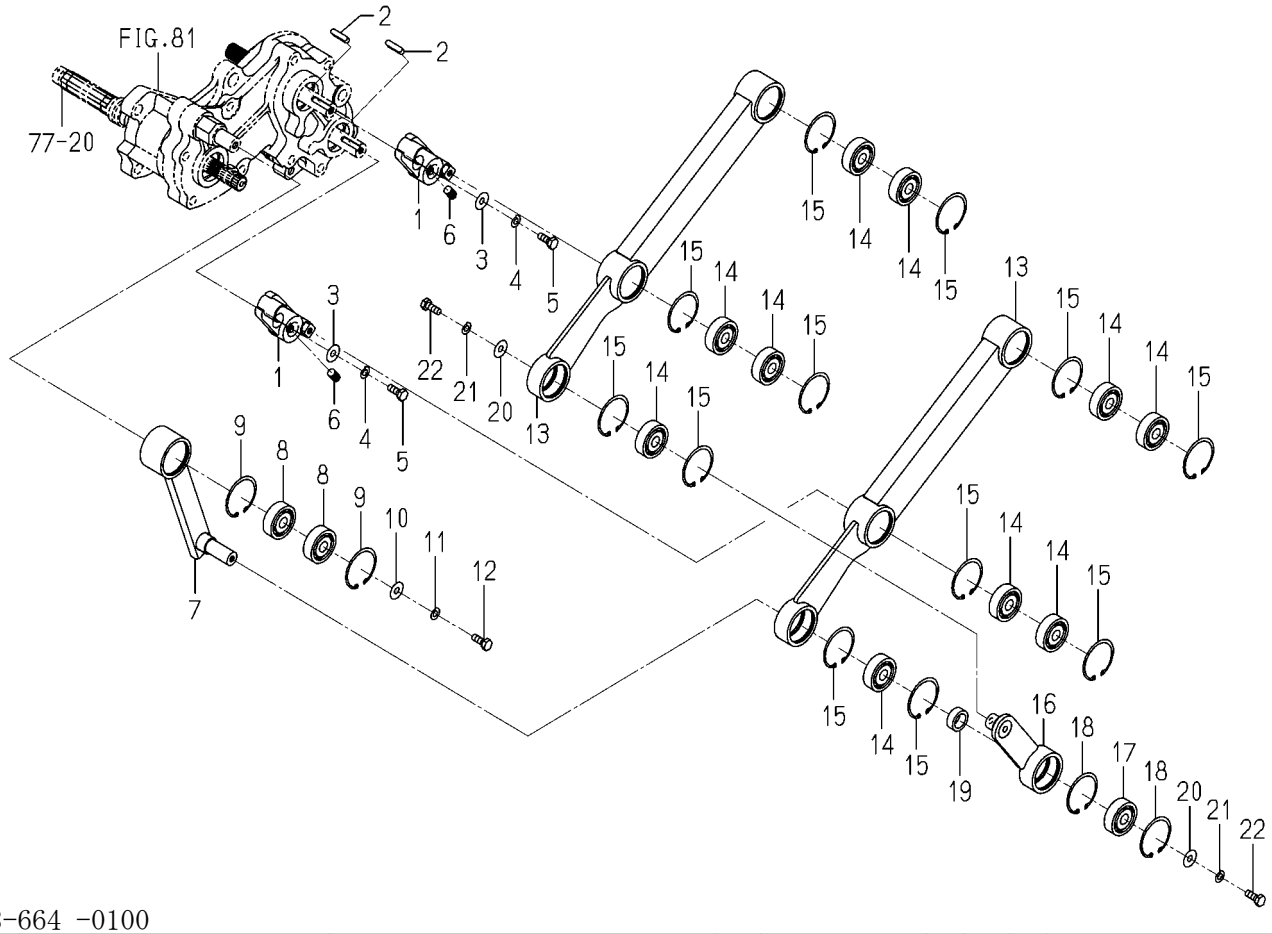

2178-664 -0100

図番	部品コード	品名	仕様	型式 KVH1	型式	代替性	色記号	グループ	備考
1	2178-664-280-00	ｱｰﾑ(ｸﾗﾝｸ/JX) COMP	*	2					
2	3560-102-013-00	ｶﾘﾄﾘﾍﾞﾍﾞﾙ(15)ｷｰ	*	2					
3	3560-503-302-00	ﾜｲﾔｰﾋｷｶﾞﾈﾖｳｻﾞｶﾞﾈ	*	2					
4	V401-160-006-00	ｻﾞｶﾞﾈ.ﾊﾞﾈ.2 M 6	*	2					
5	V200-360-601-60	ﾎﾞﾙﾄ M 6X 16 7T	*	2					
6	V180-448-001-00	ﾛｸｶｸｱﾅﾋﾗｻｷﾄﾒﾈｼﾞ 9T	*	2					
7	2178-664-290-00	ｱｰﾑ(ﾖｳﾄﾞｳ/J) COMP	*	1					
8	V600-150-620-20	R.B.B (6202SS)	*	2					
9	V705-140-035-00	Cｶﾞﾀﾄﾒﾜ(ｱﾅ) 35	*	2					
10	3560-503-302-00	ﾜｲﾔｰﾋｷｶﾞﾈﾖｳｻﾞｶﾞﾈ	*	1					
11	V401-160-006-00	ｻﾞｶﾞﾈ.ﾊﾞﾈ.2 M 6	*	1					
12	V200-360-601-60	ﾎﾞﾙﾄ M 6X 16 7T	*	1					
13	2178-664-210-00	ｱｰﾑ(ｽｲﾝｸﾞ/1) COMP	*	2					
14	V600-150-620-20	R.B.B (6202SS)	*	10					
15	V705-140-035-00	Cｶﾞﾀﾄﾒﾜ(ｱﾅ) 35	*	12					
16	2178-664-270-00	ｱｰﾑ(ﾚﾝｹﾂ/J) COMP	*	1					
17	V600-150-620-20	R.B.B (6202SS)	*	1					
18	V705-140-035-00	Cｶﾞﾀﾄﾒﾜ(ｱﾅ) 35	*	2					
19	2178-664-002-00	ｶﾗｰ(15X22X08)	*	1					
20	3560-503-302-00	ﾜｲﾔｰﾋｷｶﾞﾈﾖｳｻﾞｶﾞﾈ	*	2					
21	V401-160-006-00	ｻﾞｶﾞﾈ.ﾊﾞﾈ.2 M 6	*	2					
22	V200-360-601-60	ﾎﾞﾙﾄ M 6X 16 7T	*	2					

FIG. 84 リンク関係(90JLLX型)

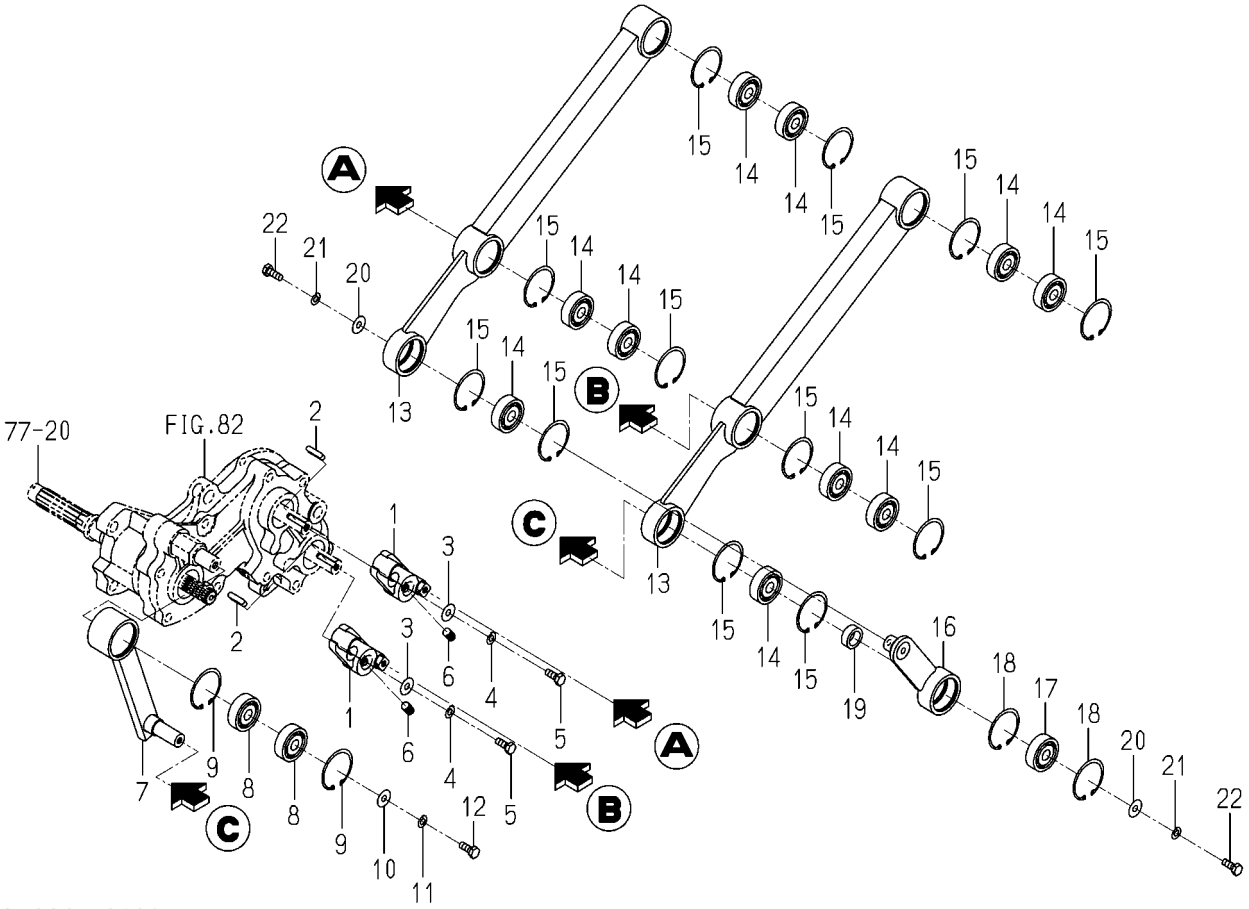

2178-664A-0100

図番	部品コード	品名	仕様	型式 KVH1	型式	代替性	色記号	グループ	備考
1	2178-664-280-00	ｱｰﾑ(ｸﾗﾝｸ/JX) COMP	*	2					
2	3560-102-013-00	ｶﾘﾄﾘﾍﾞﾍﾞﾙ(15)ｷｰ	*	2					
3	3560-503-302-00	ﾜｲﾔｰﾋｷｶﾞﾈﾖｳｻﾞｶﾞﾈ	*	2					
4	V401-160-006-00	ｻﾞｶﾞﾈ.ﾊﾞﾈ.2 M 6	*	2					
5	V200-360-601-60	ﾎﾞﾙﾄ M 6X 16 7T	*	2					
6	V180-448-001-00	ﾛｸｶｸｱﾅﾋﾗｻｷﾄﾒﾈｼﾞ 9T	*	2					
7	2178-664-290-00	ｱｰﾑ(ﾖｳﾄﾞｳ/J) COMP	*	1					
8	V600-150-620-20	R.B.B (6202SS)	*	2					
9	V705-140-035-00	Cｶﾞﾀﾄﾒﾜ(ｱﾅ) 35	*	2					
10	3560-503-302-00	ﾜｲﾔｰﾋｷｶﾞﾈﾖｳｻﾞｶﾞﾈ	*	1					
11	V401-160-006-00	ｻﾞｶﾞﾈ.ﾊﾞﾈ.2 M 6	*	1					
12	V200-360-601-60	ﾎﾞﾙﾄ M 6X 16 7T	*	1					
13	2178-664-250-00	ｱｰﾑ(ｽｲﾝｸﾞ/J) COMP	*	2					
14	V600-150-620-20	R.B.B (6202SS)	*	10					
15	V705-140-035-00	Cｶﾞﾀﾄﾒﾜ(ｱﾅ) 35	*	12					
16	2178-664-270-00	ｱｰﾑ(ﾚﾝｹﾂ/J) COMP	*	1					
17	V600-150-620-20	R.B.B (6202SS)	*	1					
18	V705-140-035-00	Cｶﾞﾀﾄﾒﾜ(ｱﾅ) 35	*	2					
19	2178-664-002-00	ｶﾗｰ(15X22X08)	*	1					
20	3560-503-302-00	ﾜｲﾔｰﾋｷｶﾞﾈﾖｳｻﾞｶﾞﾈ	*	2					
21	V401-160-006-00	ｻﾞｶﾞﾈ.ﾊﾞﾈ.2 M 6	*	2					
22	V200-360-601-60	ﾎﾞﾙﾄ M 6X 16 7T	*	2					

FIG. 85 カム(カイヘイ), カム(ブレーキ)関係(Jを除くX型)

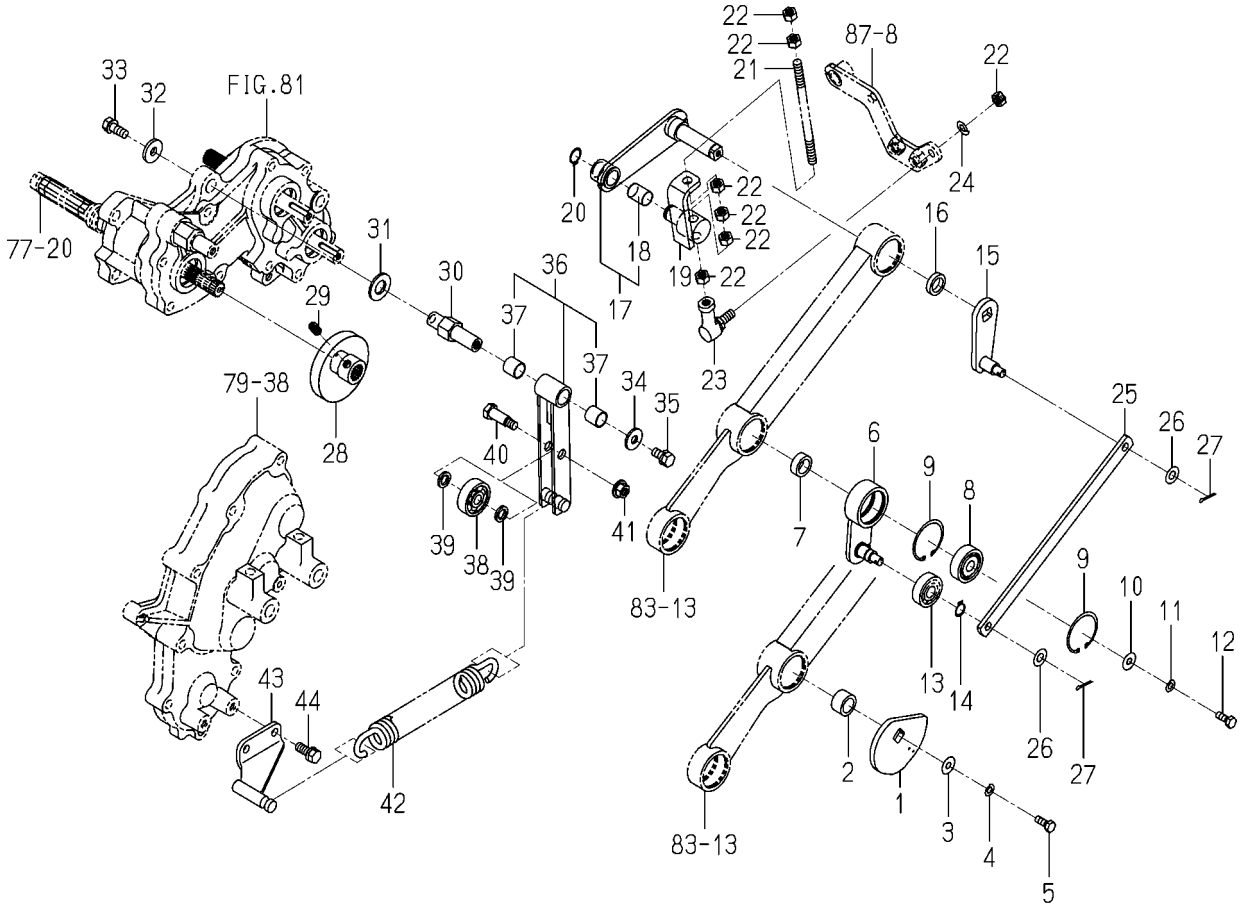

2178-665 -0100

図番	部品コード	品名	仕様	型式 KVH1	型式	代替性	色記号	グループ	備考
1	2178-665-001-00	ｶﾑ(ｶｲﾍｲ/DX/275)	*	1					
2	2178-665-005-00	ｶﾗｰ(15X22X13)	*	1					
3	3560-503-302-00	ﾜｲﾔｰﾋｷｶﾞﾈﾖｳｻﾞｶﾞﾈ	*	1					
4	V200-360-601-60	ﾎﾞﾙﾄ M 6X 16 7T	*	1					
5	V401-160-006-00	ｻﾞｶﾞﾈ.ﾊﾞﾈ.2 M 6	*	1					
6	2178-665-400-00	ﾘﾝｸ(ｶｲﾍｲ/1/JX) COMP	*	1					
7	2178-664-002-00	ｶﾗｰ(15X22X08)	*	1					
8	V600-150-620-20	R.B.B (6202SS)	*	1					
9	V705-140-035-00	Cｶﾞﾀﾄﾒﾜ(ｱﾅ) 35	*	2					
10	3560-503-302-00	ﾜｲﾔｰﾋｷｶﾞﾈﾖｳｻﾞｶﾞﾈ	*	1					
11	V200-360-601-60	ﾎﾞﾙﾄ M 6X 16 7T	*	1					
12	V401-160-006-00	ｻﾞｶﾞﾈ.ﾊﾞﾈ.2 M 6	*	1					
13	V600-150-620-10	R.B.B (6201SS)	*	1					
14	V704-140-012-00	Cｶﾞﾀﾄﾒﾜ(ｼﾞｸ) 12	*	1					
15	2178-665-410-00	ﾘﾝｸ(ｶｲﾍｲ/2/JX) COMP	*	1					
16	2178-665-015-00	ｶﾗｰ(15X22X05)	*	1					
17	2178-665-310-00	ｱｰﾑ(ｶｲﾍｲ/3/DX) ASSY	*	1					
18	2178-668-011-00	ﾌﾞｼｭ(DU/14X16X20)	*	1					
19	2178-665-290-00	ﾋﾟﾝ(ｶｲﾍｲ/DX) COMP	*	1					
20	V704-140-014-00	Cｶﾞﾀﾄﾒﾜ(ｼﾞｸ) 14	*	1					
21	2178-665-006-10	ﾋﾟﾝ(M8X140)	*	1					
22	V304-260-008-00	ﾅｯﾄ.ｺｶﾞﾀ.2 M 8	*	7					
23	1560-695-021-00	ｼﾞｮｲﾝﾄ(ﾎﾞｰﾙ/M08/RH)	*	1					
24	V401-160-008-00	ｻﾞｶﾞﾈ.ﾊﾞﾈ.2 M 8	*	1					
25	2178-665-003-00	ﾌﾟﾚｰﾄ(I/16X245)	*	1					
26	V411-260-008-00	ﾐｶﾞｷｻﾞｶﾞﾈ M 8	*	2					
27	V500-162-501-50	ﾜﾘﾋﾟﾝ 2.5X15	*	2					
28	2178-665-280-00	ｶﾑ(ﾌﾞﾚｰｷ) COMP	*	1					
29	V180-448-001-20	ﾛｸｶｸｱﾅﾋﾗｻｷﾄﾒﾈｼﾞ	*	1					
30	2178-665-012-10	ｼｬﾌﾄ(063)	*	1					

FIG. 85 カム(カイヘイ), カム(ブレーキ)関係(Jを除くX型)

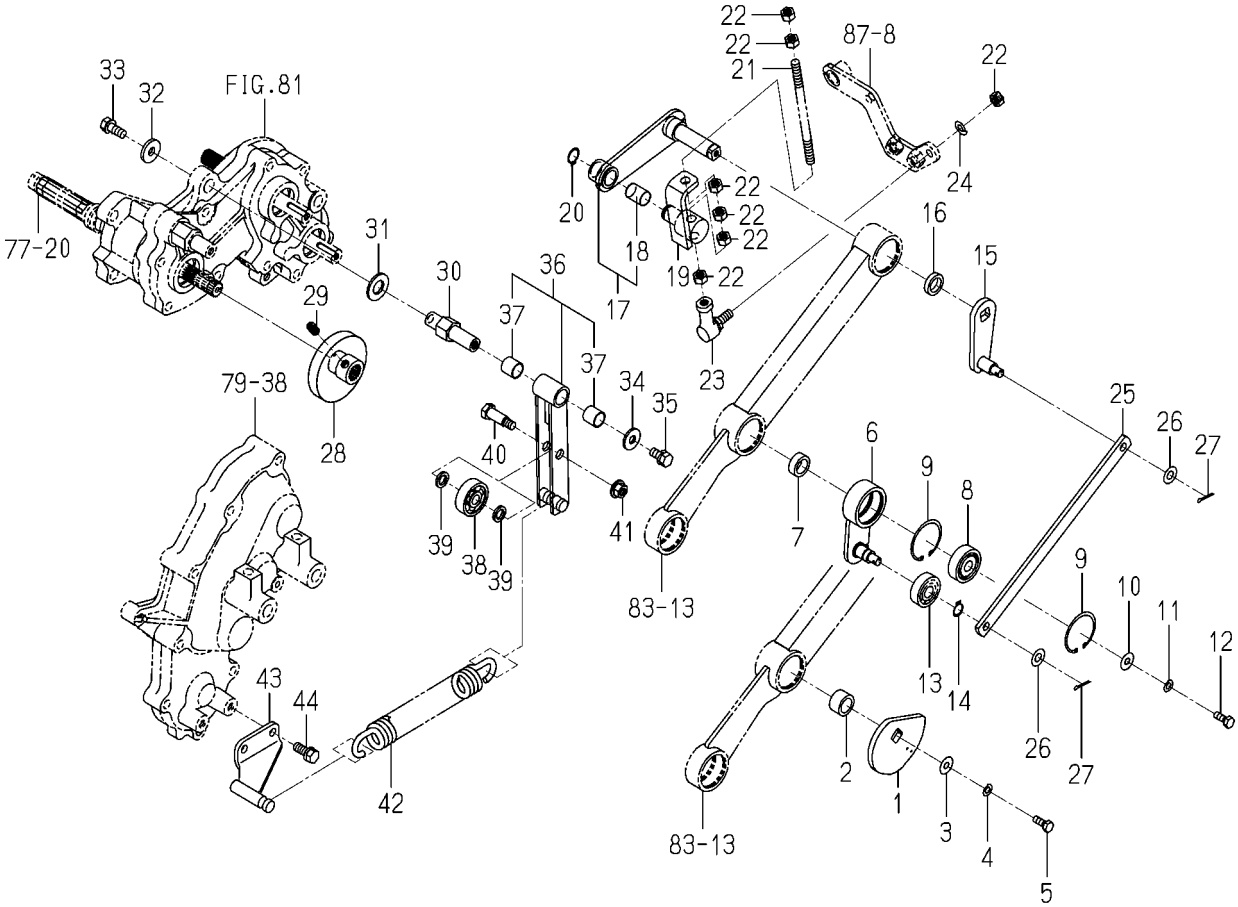

2178-665 -0100

図番	部品コード	品名	仕様	型式 KVH1	型式	代替性	色記号	グループ	備考
31	2178-665-018-00	ﾜｯｼｬ(14X28X02)	*	1					
32	2130-407-003-00	ｶﾑｻﾞｶﾞﾈ	*	1					
33	V211-560-802-00	ﾎﾞﾙﾄ(S) M8X20 7T	*	1					
34	2178-665-020-10	ﾜｯｼｬ(09X22X2)	*	1					
35	V211-260-801-60	ﾎﾞﾙﾄ(S) M8X16	*	1					
36	2178-665-300-10	ｱｰﾑ(ﾌﾞﾚｰｷ) ASSY	*	1					
37	2178-665-017-10	ﾌﾞｼｭ(DU/14X16X15)	*	2					
38	2178-665-019-00	ﾍﾞｱﾘﾝｸﾞ(ﾎﾞｰﾙ)	*	1					
39	2178-665-016-00	ﾜｯｼｬ(10X16X03)	*	2					
40	2178-665-009-00	ﾋﾟﾝ(10X37)	*	1					
41	V362-260-008-00	ｺｶﾞﾀｻﾗﾊﾞﾈﾂｷﾅｯﾄ M 8	*	1					
42	2178-665-014-00	ｽﾌﾟﾘﾝｸﾞ(HE190)	*	1					
43	2178-665-390-00	ｽﾃｰ(ｽﾌﾟﾘﾝｸﾞ) COMP	*	1					
44	V211-260-802-00	ﾎﾞﾙﾄ(S) M8X20	*	2					

FIG. 86 カム(カイヘイ), カム(ブレーキ)関係(90JLLX型)

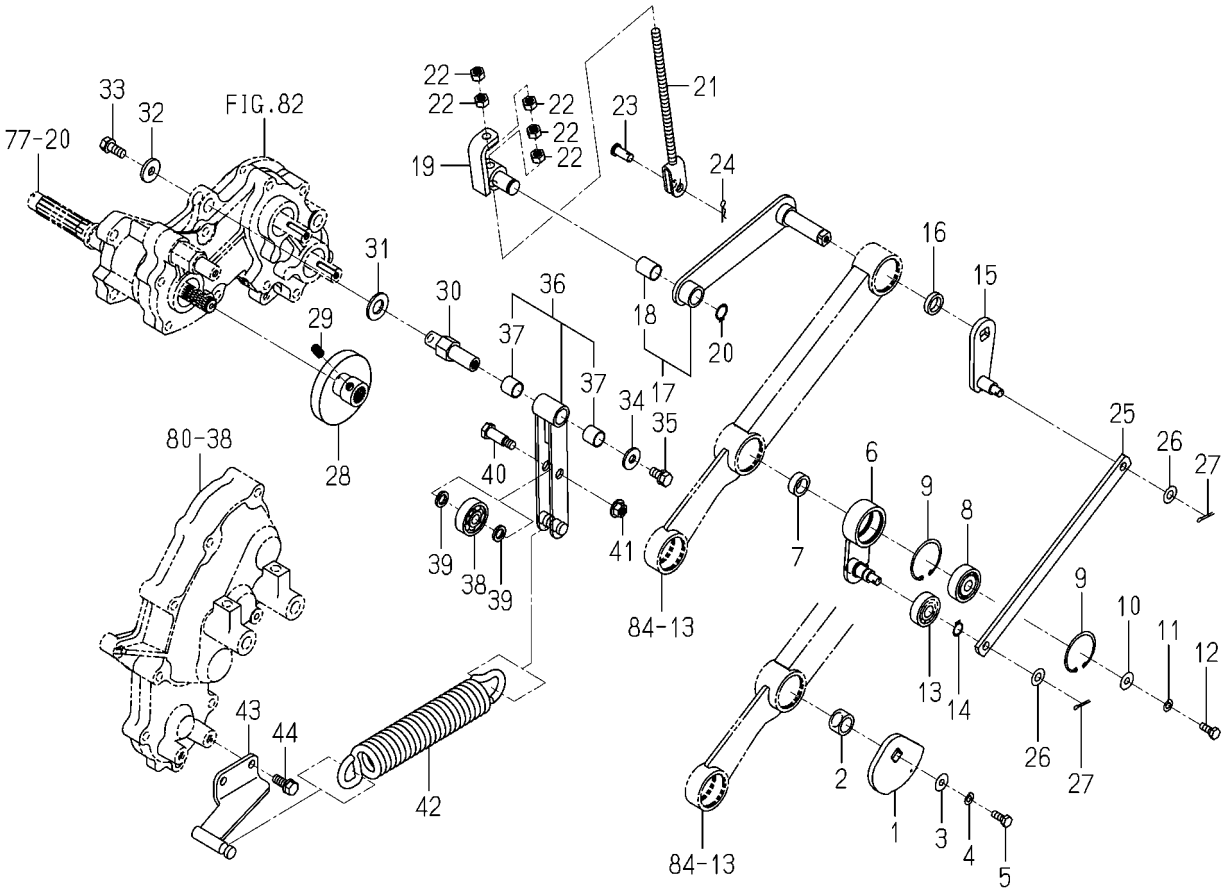

2178-665A-0100

図番	部品コード	品名	仕様	型式 KVH1	型式	代替性	色記号	グループ	備考
1	2178-665-025-20	ｶﾑ(ｶｲﾍｲ/JX)	*	1					
2	2178-665-005-00	ｶﾗｰ(15X22X13)	*	1					
3	3560-503-302-00	ﾜｲﾔｰﾋｷｶﾞﾈﾖｳｻﾞｶﾞﾈ	*	1					
4	V200-360-601-60	ﾎﾞﾙﾄ M 6X 16 7T	*	1					
5	V401-160-006-00	ｻﾞｶﾞﾈ.ﾊﾞﾈ.2 M 6	*	1					
6	2178-665-400-00	ﾘﾝｸ(ｶｲﾍｲ/1/JX) COMP	*	1					
7	2178-664-002-00	ｶﾗｰ(15X22X08)	*	1					
8	V600-150-620-20	R.B.B (6202SS)	*	1					
9	V705-140-035-00	Cｶﾞﾀﾄﾒﾜ(ｱﾅ) 35	*	2					
10	3560-503-302-00	ﾜｲﾔｰﾋｷｶﾞﾈﾖｳｻﾞｶﾞﾈ	*	1					
11	V200-360-601-60	ﾎﾞﾙﾄ M 6X 16 7T	*	1					
12	V401-160-006-00	ｻﾞｶﾞﾈ.ﾊﾞﾈ.2 M 6	*	1					
13	V600-150-620-10	R.B.B (6201SS)	*	1					
14	V704-140-012-00	Cｶﾞﾀﾄﾒﾜ(ｼﾞｸ) 12	*	1					
15	2178-665-410-00	ﾘﾝｸ(ｶｲﾍｲ/2/JX) COMP	*	1					
16	2178-665-015-00	ｶﾗｰ(15X22X05)	*	1					
17	2178-665-330-00	ﾘﾝｸ(ｶｲﾍｲ/3/JX) ASSY	*	1					
18	2178-668-011-00	ﾌﾞｼｭ(DU/14X16X20)	*	1					
19	2178-665-340-10	ﾋﾟﾝ(ｶｲﾍｲ/J) COMP	*	1					
20	V704-140-014-00	Cｶﾞﾀﾄﾒﾜ(ｼﾞｸ) 14	*	1					
21	2178-665-360-10	ﾛｯﾄﾞ(ｶｲﾍｲ/J) COMP	*	1					
22	V304-260-008-00	ﾅｯﾄ.ｺｶﾞﾀ.2 M 8	*	5					
23	3560-203-002-00	Tﾄﾂｷﾛｯﾄﾞﾋﾟﾝ	*	1					
24	3908-170-020-00	ｽﾅｯﾌﾟﾋﾟﾝ(8)	*	1					
25	2178-665-021-00	ﾌﾟﾚｰﾄ(I/16X295)	*	1					
26	V411-260-008-00	ﾐｶﾞｷｻﾞｶﾞﾈ M 8	*	2					
27	V500-162-501-50	ﾜﾘﾋﾟﾝ 2.5X15	*	2					
28	2178-665-370-00	ｶﾑ(ﾌﾞﾚｰｷ/J) COMP	*	1					
29	V180-448-001-20	ﾛｸｶｸｱﾅﾋﾗｻｷﾄﾒﾈｼﾞ	*	1					
30	2178-665-012-10	ｼｬﾌﾄ(063)	*	1					

FIG. 86 カム(カイヘイ), カム(ブレーキ)関係(90JLLX型)

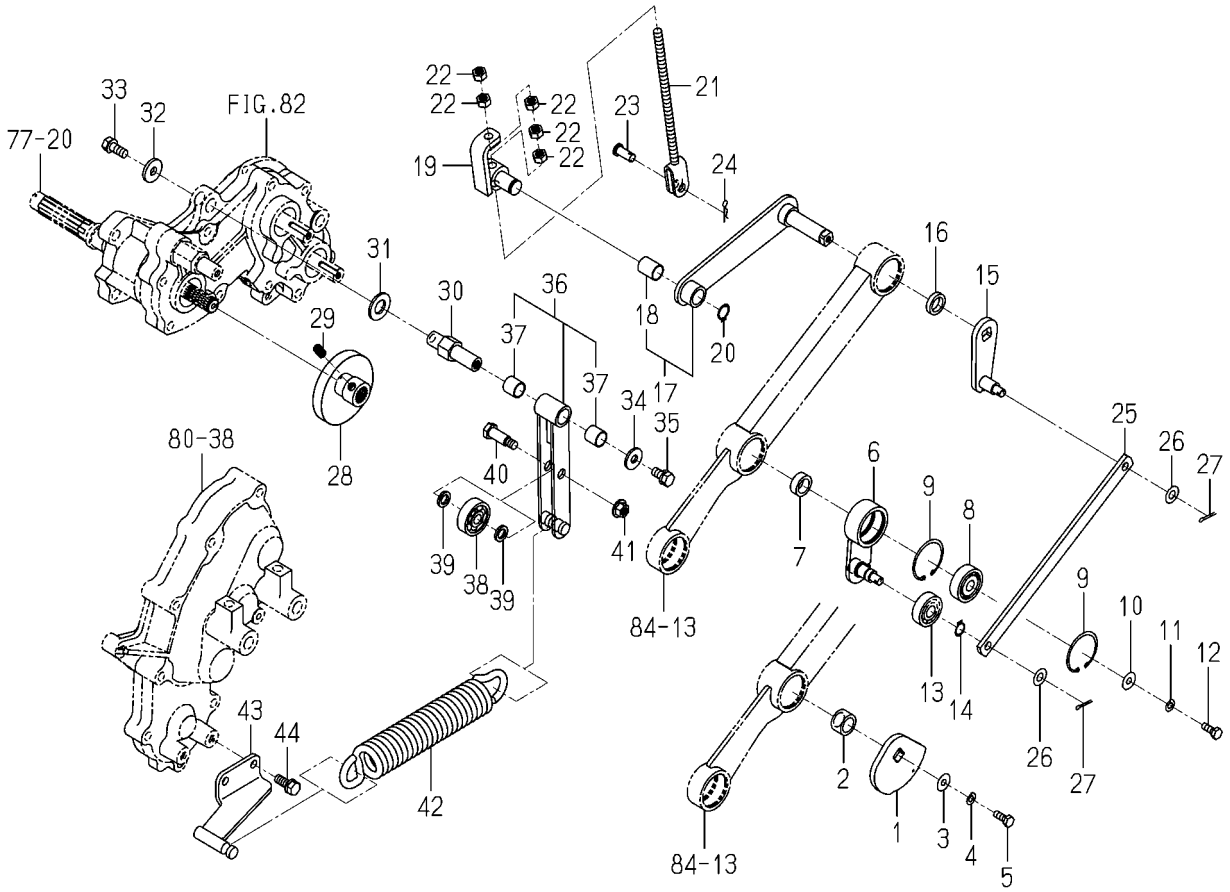

2178-665A-0100

図番	部品コード	品名	仕様	型式 KVH1	型式	代替性	色記号	グループ	備考
31	2178-665-018-00	ﾜｯｼｬ(14X28X02)	*	1					
32	2130-407-003-00	ｶﾑｻﾞｶﾞﾈ	*	1					
33	V211-560-802-00	ﾎﾞﾙﾄ(S) M8X20 7T	*	1					
34	2178-665-020-10	ﾜｯｼｬ(09X22X2)	*	1					
35	V211-260-801-60	ﾎﾞﾙﾄ(S) M8X16	*	1					
36	2178-665-440-00	ｱｰﾑ(ﾌﾞﾚｰｷ/J) ASSY	*	1					
37	2178-665-017-10	ﾌﾞｼｭ(DU/14X16X15)	*	2					
38	2178-665-019-00	ﾍﾞｱﾘﾝｸﾞ(ﾎﾞｰﾙ)	*	1					
39	2178-665-016-00	ﾜｯｼｬ(10X16X03)	*	2					
40	2178-665-009-00	ﾋﾟﾝ(10X37)	*	1					
41	V362-260-008-00	ｺｶﾞﾀｻﾗﾊﾞﾈﾂｷﾅｯﾄ M 8	*	1					
42	2178-665-028-00	ｽﾌﾟﾘﾝｸﾞ(HE220/JX)	*	1					
43	2178-665-430-00	ｽﾃｰ(ｽﾌﾟﾘﾝｸﾞ/J) COMP	*	1					
44	V211-260-802-00	ﾎﾞﾙﾄ(S) M8X20	*	2					

FIG. 87 ホツパ関係(Jを除くX型)

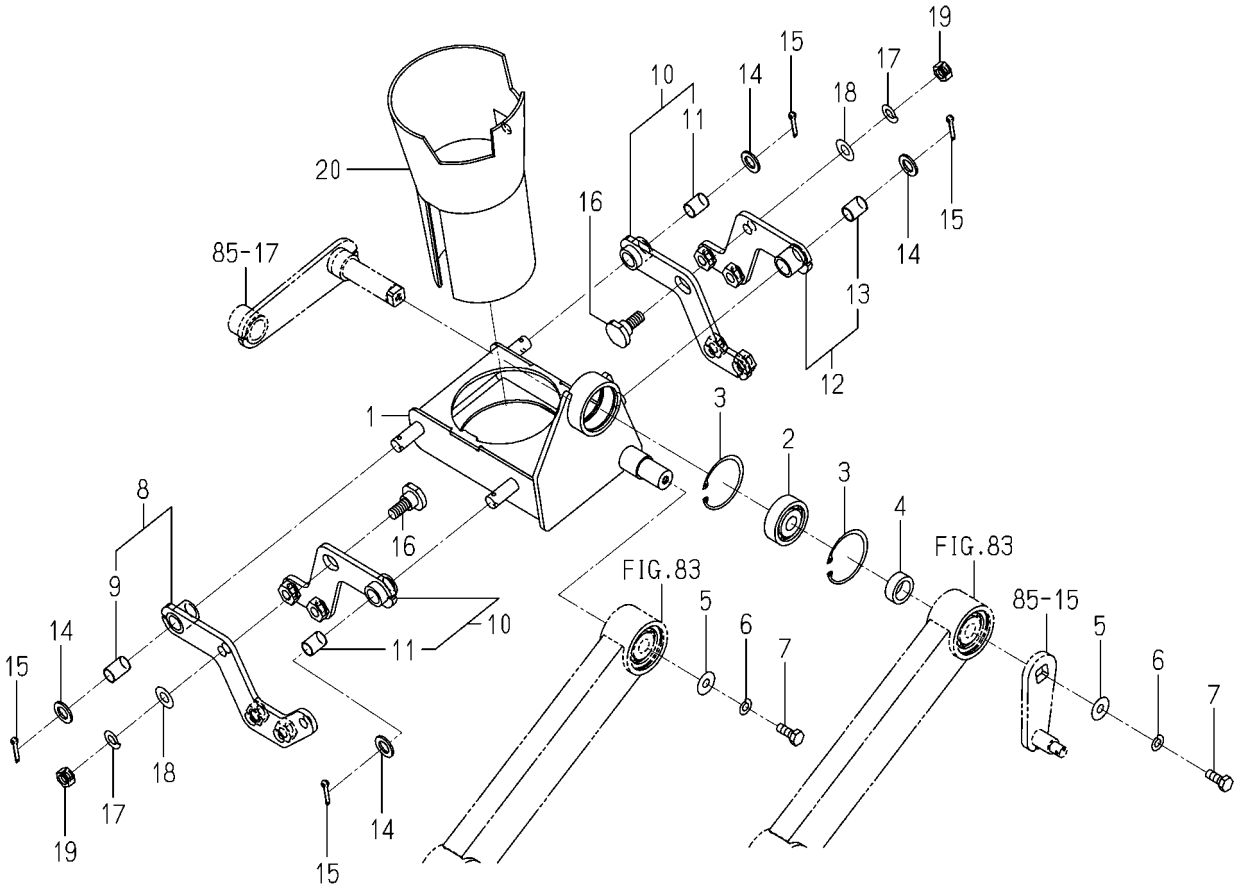

2178-666 -0100

図番	部品コード	品名	仕様	型式 KVH1	型式	代替性	色記号	グループ	備考
1	2178-666-200-20	ﾅｴｶﾞｲﾄﾞ(DX) COMP	*	1					
2	V600-150-620-20	R.B.B (6202SS)	*	1					
3	V705-140-035-00	Cｶﾞﾀﾄﾒﾜ(ｱﾅ) 35	*	2					
4	2178-664-002-00	ｶﾗｰ(15X22X08)	*	1					
5	3560-503-302-00	ﾜｲﾔｰﾋｷｶﾞﾈﾖｳｻﾞｶﾞﾈ	*	2					
6	V401-160-006-00	ｻﾞｶﾞﾈ.ﾊﾞﾈ.2 M 6	*	2					
7	V200-360-601-60	ﾎﾞﾙﾄ M 6X 16 7T	*	2					
8	2178-666-300-00	ｱｰﾑ(ｶｲﾍｲ/1) ASSY	*	1					
9	2178-666-003-00	ﾌﾞｼｭ(DU/10X12X15)	*	1					
10	2178-666-310-00	ｱｰﾑ(ｶｲﾍｲ/2) ASSY	*	2					
11	2178-666-003-00	ﾌﾞｼｭ(DU/10X12X15)	*	2					
12	2178-666-320-00	ｱｰﾑ(ｶｲﾍｲ/3) ASSY	*	1					
13	2178-666-003-00	ﾌﾞｼｭ(DU/10X12X15)	*	1					
14	2178-666-004-00	ﾜｯｼｬ(10X18X02)	*	4					
15	V500-163-001-50	ﾜﾘﾋﾟﾝ 3.0X15	*	4					
16	2210-608-002-00	ｼﾞｸ(1)	*	2					
17	V401-160-008-00	ｻﾞｶﾞﾈ.ﾊﾞﾈ.2 M 8	*	2					
18	V411-260-008-00	ﾐｶﾞｷｻﾞｶﾞﾈ M 8	*	2					
19	V304-260-008-00	ﾅｯﾄ.ｺｶﾞﾀ.2 M 8	*	2					
20	2178-666-002-30	ﾅｴｶﾞｲﾄﾞ(X)	*	1					

FIG. 88 ホツパ関係(90JLLX型)

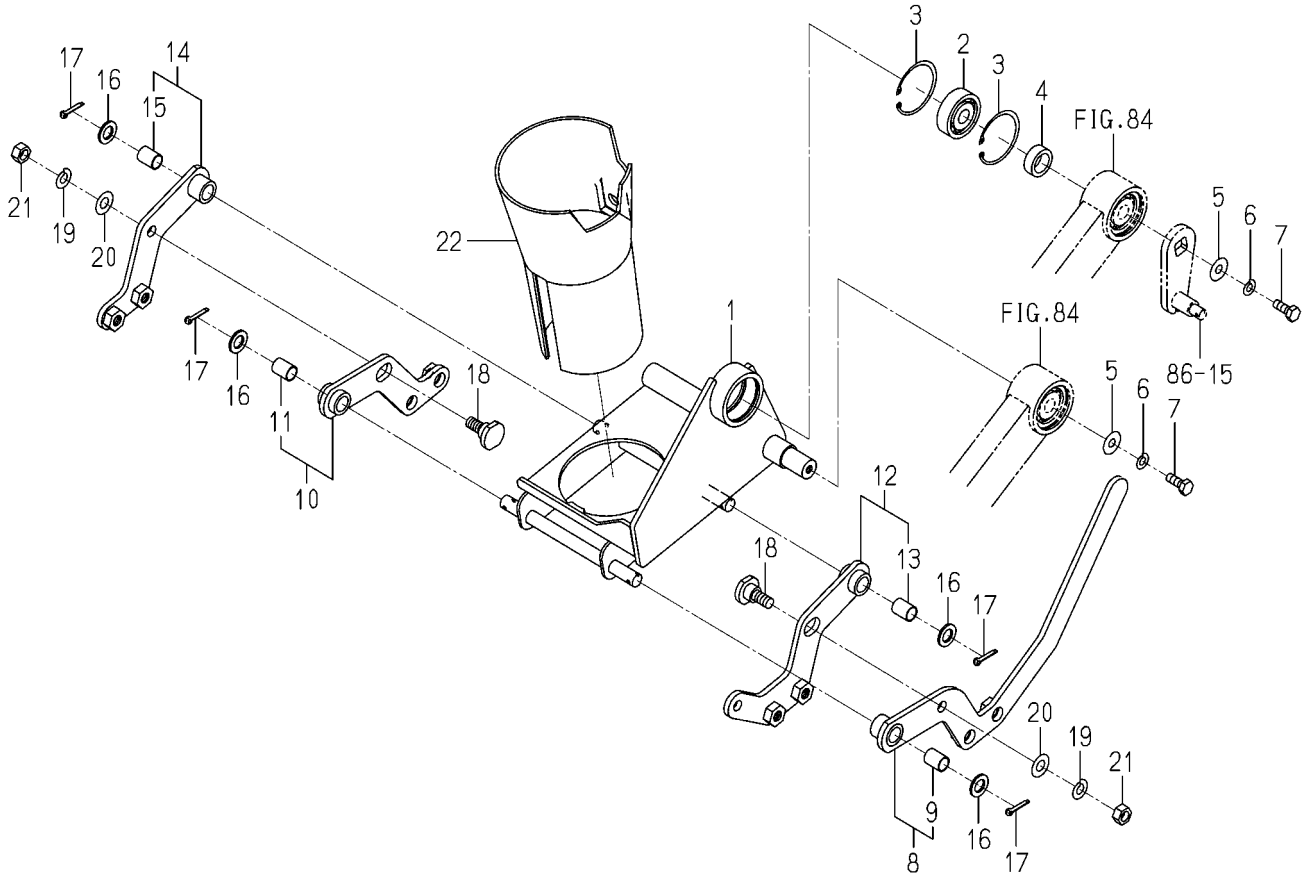

2178-666A-0100

図番	部品コード	品名	仕様	型式 KVH1	型式	代替性	色記号	グループ	備考
1	2178-666-250-00	ﾅｴｶﾞｲﾄﾞ(JX) COMP	*	1					
2	V600-150-620-20	R.B.B (6202SS)	*	1					
3	V705-140-035-00	Cｶﾞﾀﾄﾒﾜ(ｱﾅ) 35	*	2					
4	2178-664-002-00	ｶﾗｰ(15X22X08)	*	1					
5	3560-503-302-00	ﾜｲﾔｰﾋｷｶﾞﾈﾖｳｻﾞｶﾞﾈ	*	2					
6	V401-160-006-00	ｻﾞｶﾞﾈ.ﾊﾞﾈ.2 M 6	*	2					
7	V200-360-601-60	ﾎﾞﾙﾄ M 6X 16 7T	*	2					
8	2178-666-340-10	ｱｰﾑ(ｶｲﾍｲ/ﾚﾊﾞｰ) ASSY	*	1					
9	2178-666-003-00	ﾌﾞｼｭ(DU/10X12X15)	*	1					
10	2178-666-410-00	ｱｰﾑ(ｶｲﾍｲ/1/J) ASSY	*	1					
11	2178-666-003-00	ﾌﾞｼｭ(DU/10X12X15)	*	1					
12	2178-666-370-00	ｱｰﾑ(ｶｲﾍｲ/2/J) ASSY	*	1					
13	2178-666-003-00	ﾌﾞｼｭ(DU/10X12X15)	*	1					
14	2178-666-390-00	ｱｰﾑ(ｶｲﾍｲ/3/J) ASSY	*	1					
15	2178-666-003-00	ﾌﾞｼｭ(DU/10X12X15)	*	1					
16	2178-666-004-00	ﾜｯｼﾔ(10X18X02)	*	4					
17	V500-163-001-50	ﾜﾘﾋﾟﾝ 3.0X15	*	4					
18	2210-608-002-00	ｼﾞｸ(1)	*	2					
19	V401-160-008-00	ｻﾞｶﾞﾈ.ﾊﾞﾈ.2 M 8	*	2					
20	V411-260-008-00	ﾐｶﾞｷｻﾞｶﾞﾈ M 8	*	2					
21	V304-260-008-00	ﾅｯﾄ.ｺｶﾞﾀ.2 M 8	*	2					
22	2210-608-001-10	ﾅｴｶﾞｲﾄﾞ	*	1					

FIG. 89 ドライブ(テーブル)関係(X型)

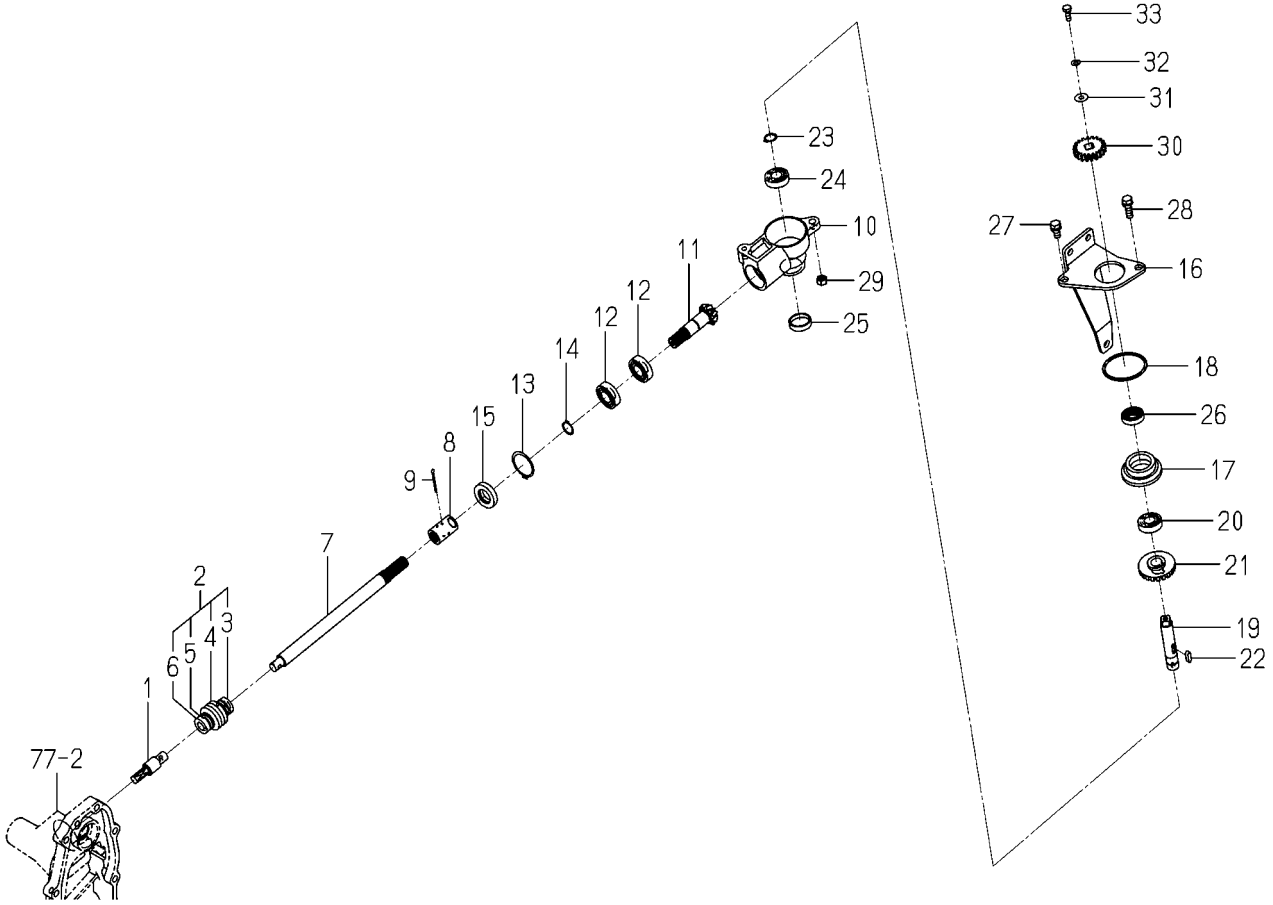

2178-667 -0100

図番	部品コード	品名	仕様	型式 KVH1	型式	代替性	色記号	グループ	備考
1	2178-667-011-00	ｼﾔﾌﾄ(060)	*	1					
2	2179-601-210-00	ｼﾞｮｲﾝﾄ(ﾕﾆﾊﾞｰｻﾙ) ASSY	*	1					
3	2157-419-212-00	ﾌﾞｰﾂ	*	1					
4	2157-419-213-00	ﾘﾝｸﾞ	*	2					
5	1627-521-533-00	ｽﾌﾟﾘﾝｸﾞ	*	2					
6	1627-521-532-00	ﾋﾟﾝ	*	2					
7	2178-667-010-00	ｼﾔﾌﾄ(257)	*	1					
8	2178-667-002-00	ﾊﾌﾞ(035)	*	1					
9	V500-163-003-50	ﾜﾘﾋﾟﾝ 3.0X35	*	1					
10	2204-589-004-10	ｹｰｽ(ﾛｰﾀ/ﾆｭｳﾘﾖｸ)	*	1					
11	2178-705-002-00	ｷﾞﾔｰ(ﾍﾞﾍﾞﾙ/10)	*	1					
12	V600-110-600-30	R.B.B(6003)	*	2					
13	V705-140-035-00	Cｶﾞﾀﾄﾒﾜ(ｱﾅ) 35	*	1					
14	V704-140-017-00	Cｶﾞﾀﾄﾒﾜ(ｼﾞｸ) 17	*	1					
15	V744-117-350-70	ｵｲﾙｼｰﾙTC 173507	*	1					
16	2178-667-230-00	ﾎﾙﾀﾞ(ｸﾗﾂﾁ/DX) COMP	*	1					
17	2178-667-013-00	ﾎﾙﾀﾞ(ｸﾗﾂﾁ/DX)	*	1					
18	V721-103-105-50	Oﾘﾝｸﾞ (1A) G 55	*	1					
19	2178-667-003-00	ｼﾔﾌﾄ(085)	*	1					
20	V600-110-600-20	R.B.B(6002)	*	1					
21	2204-589-003-00	ｷﾞﾔｰ(ﾍﾞﾍﾞﾙ/20)	*	1					
22	3750-251-023-00	ｲｿｳｸﾄﾞｳｼﾞｸｷｰ	*	1					
23	V704-140-015-00	Cｶﾞﾀﾄﾒﾜ(ｼﾞｸ) 15	*	1					
24	V600-110-600-20	R.B.B(6002)	*	1					
25	3625-540-004-00	ｷｬﾂﾌﾟ(ﾌﾞﾗﾝｸ/30)	*	1					
26	V744-115-300-70	ｵｲﾙｼｰﾙTC 153007	*	1					
27	V211-260-801-60	ﾎﾞﾙﾄ(S) M8X16	*	1					
28	V211-260-802-50	ﾎﾞﾙﾄ(S) M8X25	*	1					
29	V304-260-008-00	ﾅﾂﾄ.ｺｶﾞﾀ.2 M 8	*	1					
30	2178-667-007-00	ｷﾞﾔｰ(ｽﾊﾟｰ/20)	*	1					

FIG. 89 ドライブ(テーブル)関係(X型)

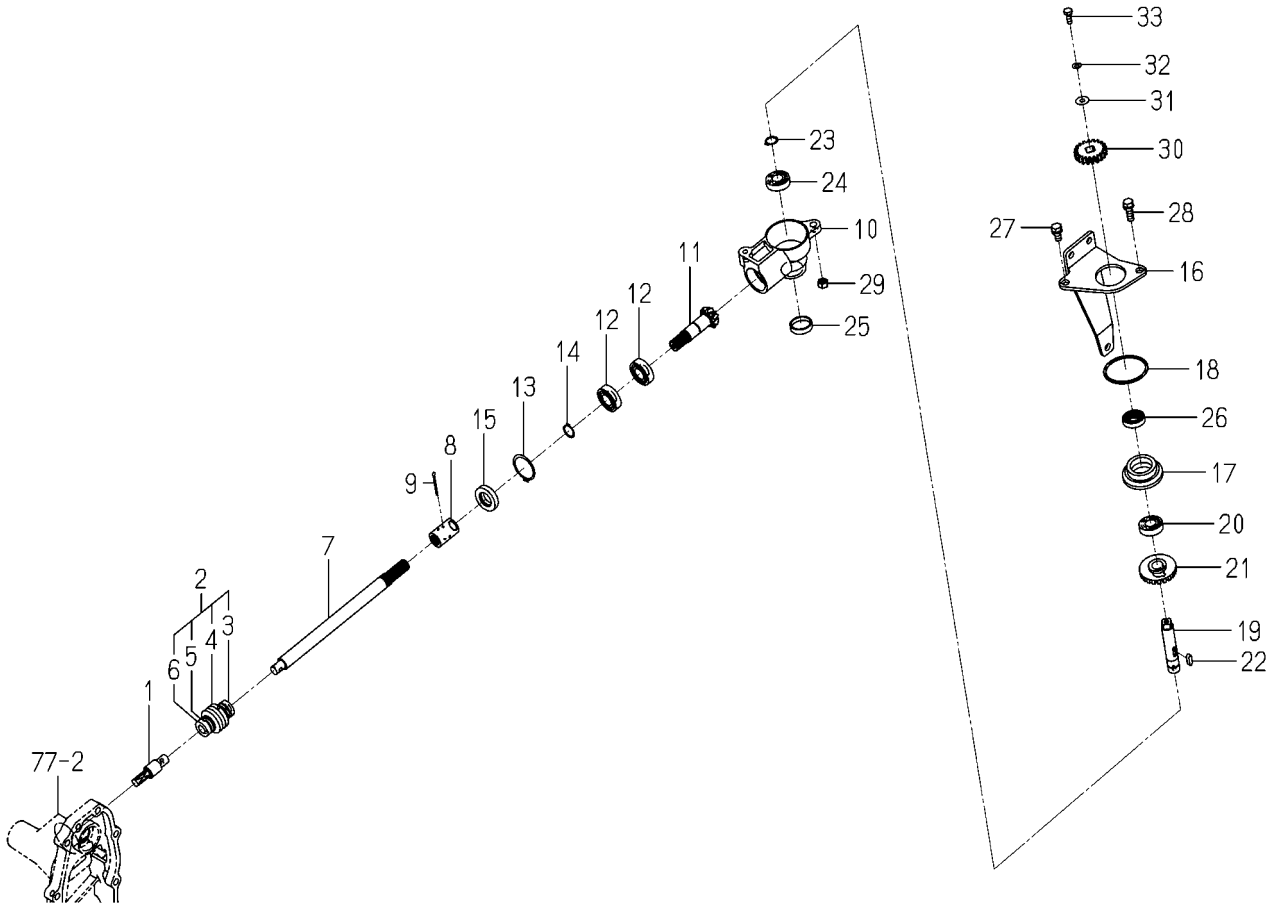

2178-667 -0100

図番	部品コード	品名	仕様	型式 KVH1	型式	代替性	色記号	グループ	備考
31	3560-503-302-00	ﾜｲﾔｰﾋｷｶﾞﾈﾖｳｻﾞｶﾞﾈ	*	1					
32	V401-160-006-00	ｻﾞｶﾞﾈ.ﾊﾞﾈ.2 M 6	*	1					
33	V200-360-601-60	ﾎﾞﾙﾄ M 6X 16 7T	*	1					

FIG. 90 スクレーパ関係(Jを除くX型)

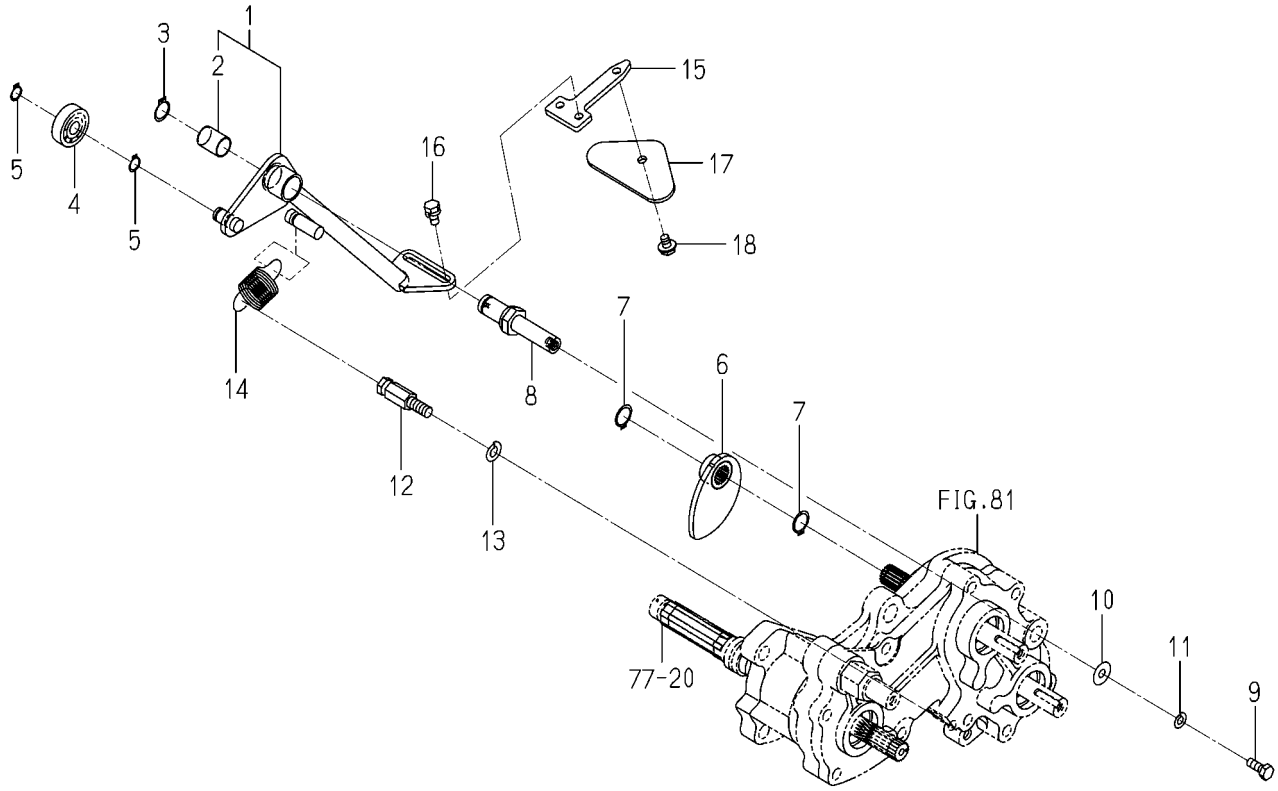

2178-668 -0100

図番	部品コード	品名	仕様	型式 KVH1	型式	代替性	色記号	グループ	備考
1	2178-668-300-20	ｽﾃｰ(ｽｸﾚｰﾊﾟ) ASSY	*	1					
2	2178-668-011-00	ﾌﾞｼｭ(DU/14X16X20)	*	1					
3	V704-140-014-00	Cｶﾞﾀﾄﾒﾜ(ｼﾞｸ) 14	*	1					
4	V600-150-620-00	R.B.B(6200SS)	*	1					
5	V704-140-010-00	Cｶﾞﾀﾄﾒﾜ(ｼﾞｸ) 10	*	2					
6	2178-668-260-00	ﾌﾟﾚｰﾄ(ｶﾑ/ｽｸﾚｰﾊﾟ)COMP	*	1					
7	V704-140-015-00	Cｶﾞﾀﾄﾒﾜ(ｼﾞｸ) 15	*	2					
8	2178-668-006-00	ﾋﾟﾝ(ｼﾃﾝ/ｽｸﾚｰﾊﾟ)	*	1					
9	V200-360-601-60	ﾎﾞﾙﾄ M 6X 16 7T	*	1					
10	3560-503-302-00	ﾜｲﾔｰﾋｷｶﾞﾈﾖｳｻﾞｶﾞﾈ	*	1					
11	V401-160-006-00	ｻﾞｶﾞﾈ.ﾊﾞﾈ.2 M 6	*	1					
12	2201-606-007-10	ﾎﾞﾙﾄ(ｽﾌﾟﾘﾝｸﾞﾌｯｸ/M8)	*	1					
13	V401-160-008-00	ｻﾞｶﾞﾈ.ﾊﾞﾈ.2 M 8	*	1					
14	2178-668-009-10	ｽﾌﾟﾘﾝｸﾞ(HE050)	*	1					
15	2178-668-008-00	ﾌﾟﾚｰﾄ(ｽｸﾚｰﾊﾟ)	*	1					
16	V210-660-601-60	ﾎﾞﾙﾄ(SP) M6X16 7T	*	2					
17	2178-668-005-00	ｽｸﾚｰﾊﾟｺﾞﾑ(ｲﾝﾅ)	*	1					
18	V230-360-600-80	ﾌﾗﾝｼﾞﾎﾞﾙﾄ M 6X 8 7T	*	1					

FIG. 91 ホツパ関係(Jを除くX型)

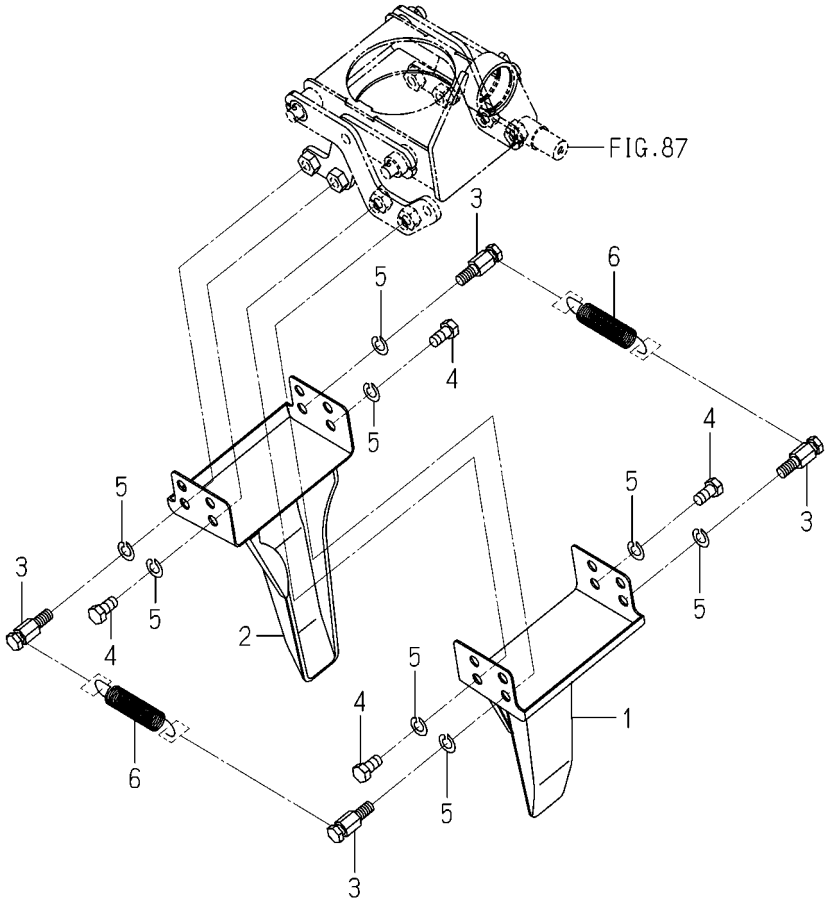

2178-669 -0100

図番	部品コード	品名	仕様	型式 KVH1	型式	代替性	色記号	グループ	備考
1	2178-669-200-00	ﾎﾂﾊﾟｰ(LH) COMP	*	1					
2	2178-669-210-00	ﾎﾂﾊﾟｰ(RH) COMP	*	1					
3	2178-666-001-00	ﾎﾞﾙﾄ(ﾌﾂｸ/M8)	*	4					
4	V201-360-801-60	ﾎﾞﾙﾄ.ﾅﾐ M8X 16 7T	*	4					
5	V401-160-008-00	ｻﾞｶﾞﾈ.ﾊﾞﾈ.2 M 8	*	8					
6	2178-669-001-00	ﾎﾂﾊﾟｰｽﾌﾟﾘﾝｸﾞ(X)	*	2					

FIG. 92 ホツパ関係(90JLLX型)

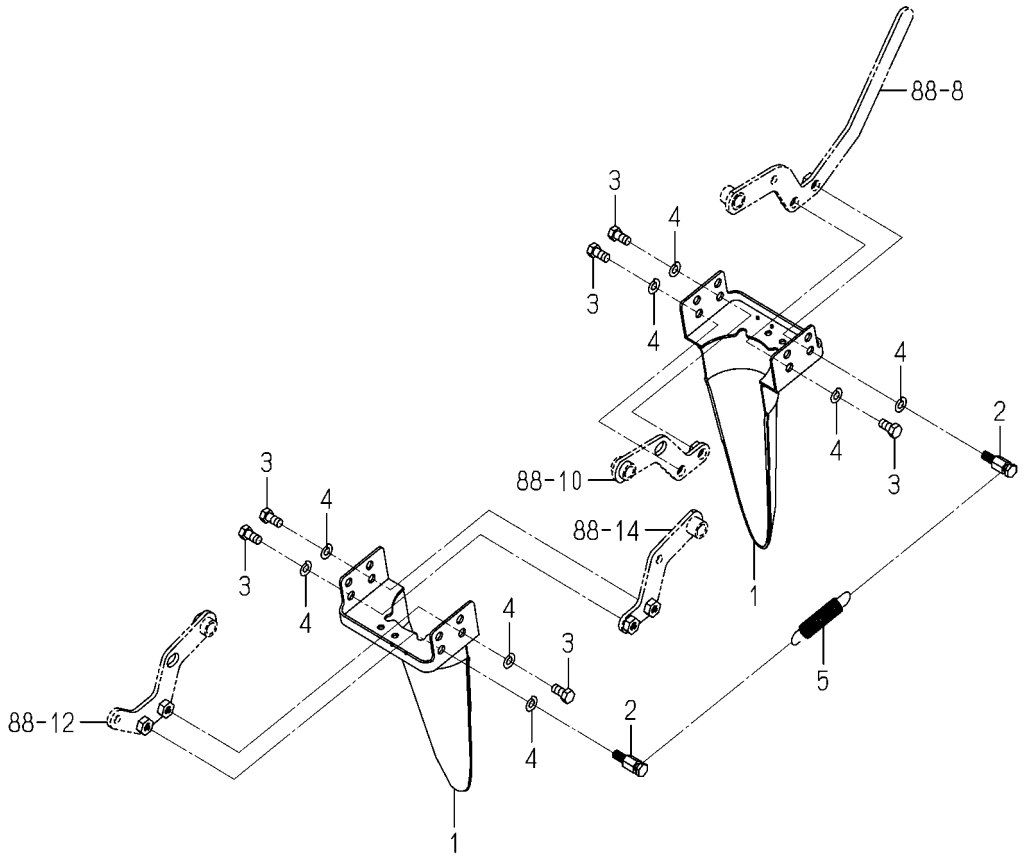

2178-669A-0100

図番	部品コード	品名	仕様	型式 KVH1	型式	代替性	色記号	グループ	備考
1	2178-669-240-10	ﾎﾂﾊﾟ(JDX) COMP	*	2					
2	2178-666-001-00	ﾎﾞﾙﾄ(ﾌﾂｸ/M8)	*	2					
3	V201-360-801-60	ﾎﾞﾙﾄ.ﾅﾐ M8X 16 7T	*	6					
4	V401-160-008-00	ｻﾞｶﾞﾈ.ﾊﾞﾈ.2 M 8	*	8					
5	2178-669-001-00	ﾎﾂﾊﾟｰｽﾌﾟﾘﾝｸﾞ(X)	*	1					

FIG. 93 フレーム(テーブル)関係(X型除く)

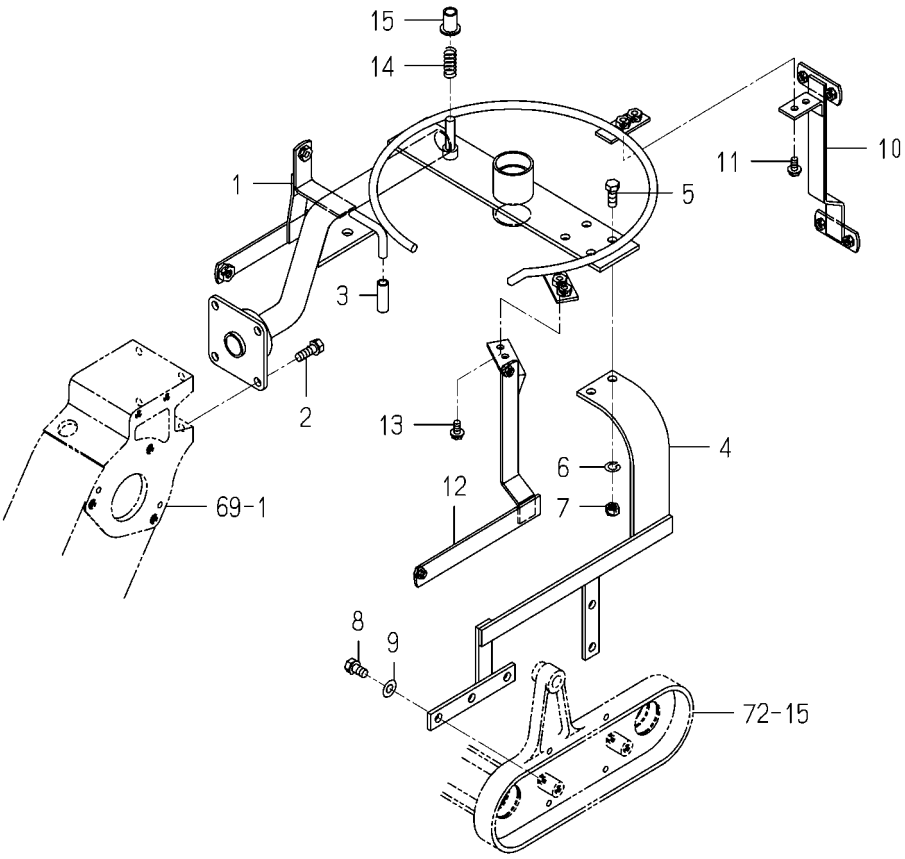

2238-701B-0100

図番	部品コード	品名	仕様	型式 KVH1	型式	代替性	色記号	グループ	備考
1	2238-701-003-00	ﾌﾚｰﾑ(ﾃｰﾌﾞﾙ/100)	*	1					
2	V211-260-802-50	ﾎﾞﾙﾄ(S) M8X25	*	4					
3	2178-701-002-00	ﾚﾊﾞｰｷｬｯﾌﾟ	*	1					
4	2178-701-003-00	ﾀｰﾝﾃｰﾌﾞﾙﾎｷｮｳ	*	1					
5	V201-260-802-00	ﾎﾞﾙﾄ.ﾅﾐ M8X 20	*	2					
6	V401-160-008-00	ｻﾞｶﾞﾈ.ﾊﾞﾈ.2 M 8	*	2					
7	V304-260-008-00	ﾅｯﾄ.ｺｶﾞﾀ.2 M 8	*	2					
8	V211-260-801-60	ﾎﾞﾙﾄ(S) M8X16	*	2					
9	V411-260-008-00	ﾐｶﾞｷｻﾞｶﾞﾈ M 8	*	2					
10	2178-701-004-00	ｶﾊﾞｰｽﾃｰﾘｬ	*	1					
11	2178-601-014-00	ﾌﾗﾝｼﾞﾎﾞﾙﾄ	*	2					
12	2178-701-005-00	ｶﾊﾞｰｽﾃｰｻｲﾄﾞ	*	1					
13	2178-601-014-00	ﾌﾗﾝｼﾞﾎﾞﾙﾄ	*	2					
14	2178-701-008-00	ｽﾄｯﾊﾟｰｽﾌﾟﾘﾝｸﾞ	*	1					
15	2178-701-009-00	ﾌﾞｯｼｭ	*	1					

FIG. 94 ターン(テーブル)関係(X型除く)

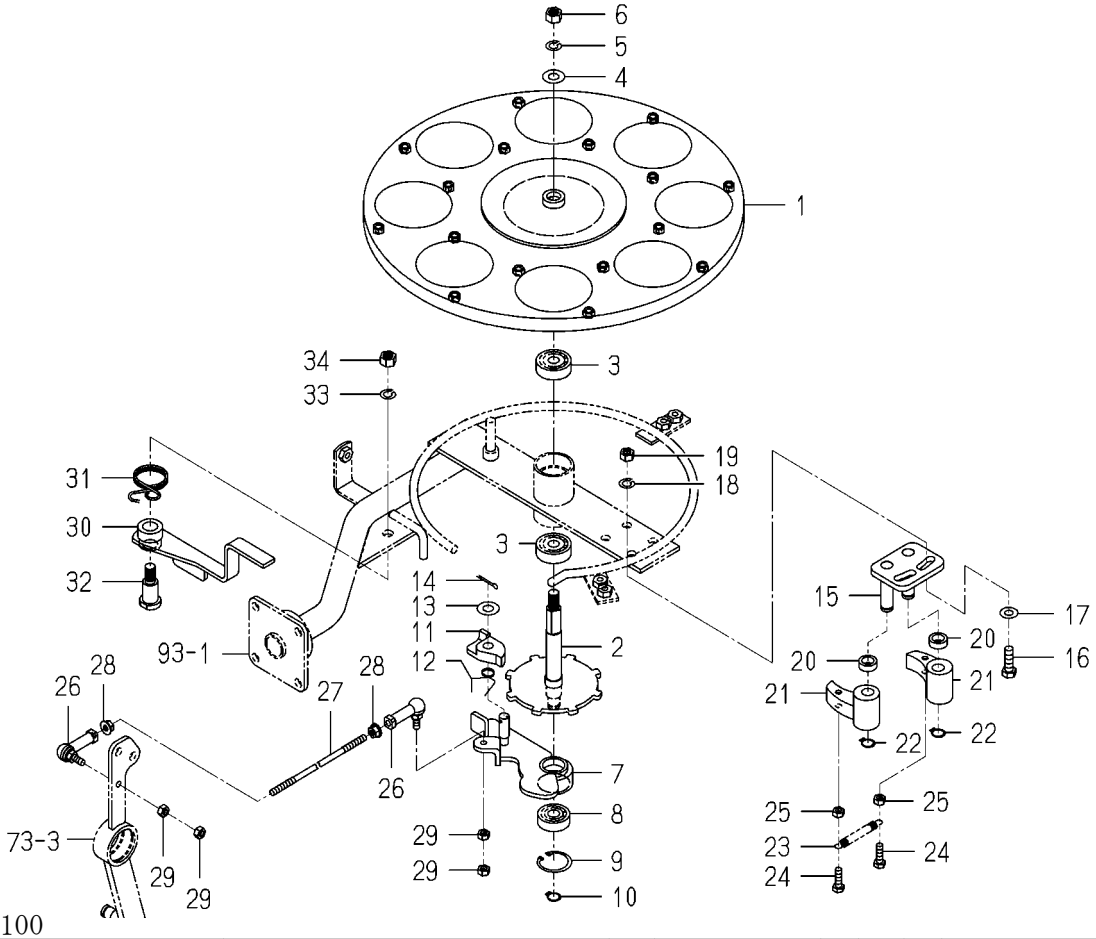

2178-702 -0100

図番	部品コード	品名	仕様	型式 KVH1	型式	代替性	色記号	グループ	備考
1	2178-702-001-00	ﾀｰﾝﾃｰﾌﾞﾙ	*	1					
2	2178-702-002-00	ﾀｰﾝｼﾔﾌﾄ	*	1					
3	V600-150-620-20	R.B.B (6202SS)	*	2					
4	V411-260-010-00	ﾐｶﾞｷｻﾞｶﾞﾈ M10	*	1					
5	V401-160-010-00	ｻﾞｶﾞﾈ.ﾊﾞﾈ.2 M10	*	1					
6	V334-260-010-00	ｺｶﾞﾀﾅﾂﾄ.ﾎｿﾒ M10	*	1					
7	2178-702-003-00	ﾀｰﾝｱｰﾑｹﾂｺﾞｳ	*	1					
8	V600-150-620-10	R.B.B (6201SS)	*	1					
9	V705-140-032-00	Cｶﾞﾀﾄﾒﾜ(ｱﾅ) 32	*	1					
10	V704-140-012-00	Cｶﾞﾀﾄﾒﾜ(ｼﾞｸ) 12	*	1					
11	2178-702-004-00	ﾂﾒ	*	1					
12	2178-702-005-00	ﾂﾒｶｴｼﾊﾞﾈ	*	1					
13	V411-260-010-00	ﾐｶﾞｷｻﾞｶﾞﾈ M10	*	1					
14	V500-163-002-00	ﾜﾘﾋﾟﾝ 3.0X20	*	1					
15	2178-702-006-20	ｹﾝｾｲﾌﾟﾚｰﾄ	*	1					
16	V201-260-802-50	ﾎﾞﾙﾄ.ﾅﾐ M8X 25	*	2					
17	V411-260-008-00	ﾐｶﾞｷｻﾞｶﾞﾈ M 8	*	2					
18	V401-160-008-00	ｻﾞｶﾞﾈ.ﾊﾞﾈ.2 M 8	*	2					
19	V304-260-008-00	ﾅﾂﾄ.ｺｶﾞﾀ.2 M 8	*	2					
20	2178-702-007-00	ｶﾗｰ(12X18X07)	*	2					
21	2178-702-008-10	ﾔｻｲﾏﾜﾘﾄﾞﾒ	*	2					
22	V704-140-012-00	Cｶﾞﾀﾄﾒﾜ(ｼﾞｸ) 12	*	2					
23	2178-702-011-00	ﾏﾜﾘﾄﾞﾒﾓﾄﾞｼﾊﾞﾈ	*	1					
24	V200-260-602-00	ﾎﾞﾙﾄ.ﾅﾐ M 6X 20	*	2					
25	V301-260-006-00	ﾅﾂﾄ ﾅﾐ.2 M 6	*	2					
26	2178-702-012-00	ｴﾙﾎﾞｰﾙ	*	2					
27	2178-702-013-00	ﾛｯﾄﾞ	*	1					
28	2178-604-007-00	ﾌﾗﾝｼﾞﾅﾂﾄ	*	2					
29	V302-260-006-00	ﾅﾂﾄ ﾅﾐ.3 M 6	*	4					
30	2178-702-015-10	ｶｲﾍｲﾚﾊﾞｰ	*	1					

FIG. 94 ターン(テーブル)関係(X型除く)

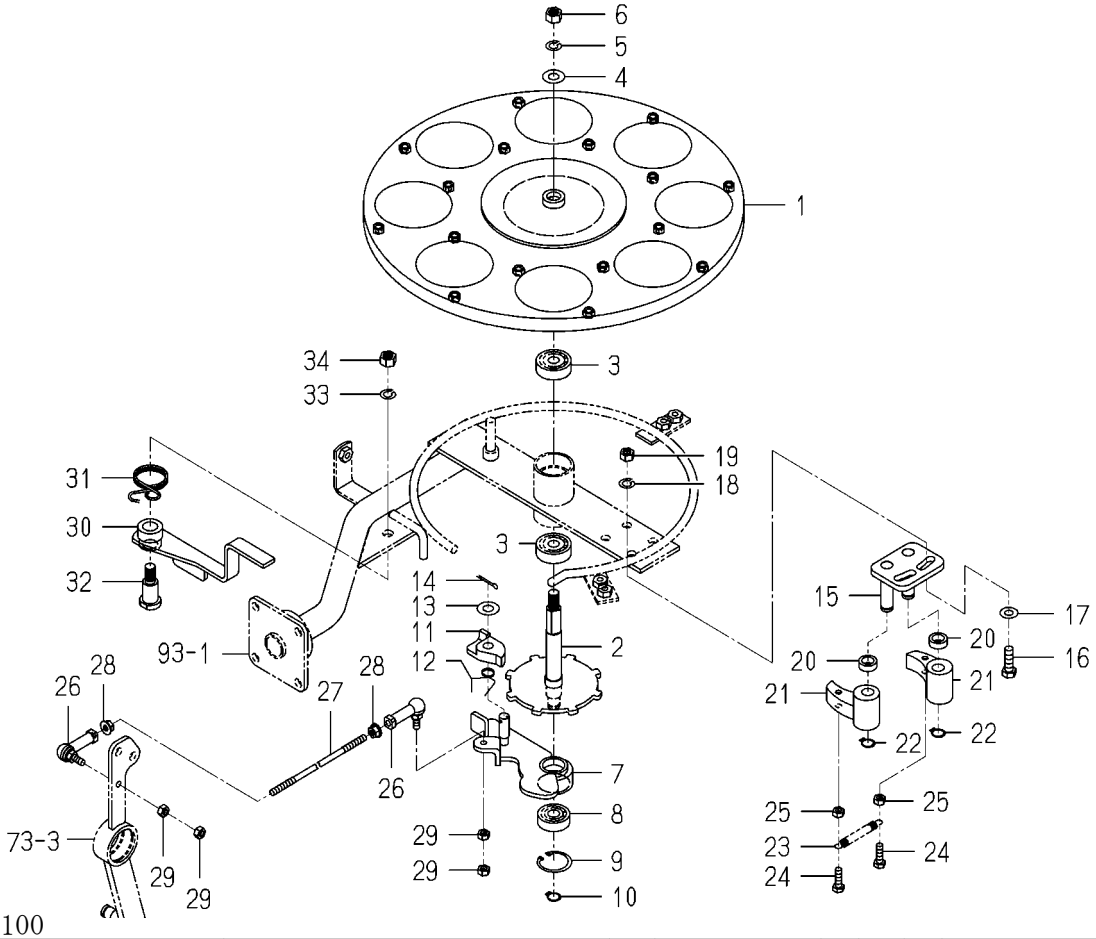

2178-702 -0100

図番	部品コード	品名	仕様	型式 KVH1	型式	代替性	色記号	グループ	備考
31	2178-702-016-00	ﾓﾄﾞｼﾊﾞﾈ	*	1					
32	2178-702-017-10	ｶｲﾍｲﾚﾊﾞｰﾄﾘﾂｹｼﾞｸ	*	1					
33	V401-160-010-00	ｻﾞｶﾞﾈ.ﾊﾞﾈ.2 M10	*	1					
34	V334-260-010-00	ｺｶﾞﾀﾅﾂﾄ.ﾎｿﾒ M10	*	1					

FIG. 95 カツプ(ナエ)関係(X型除く)

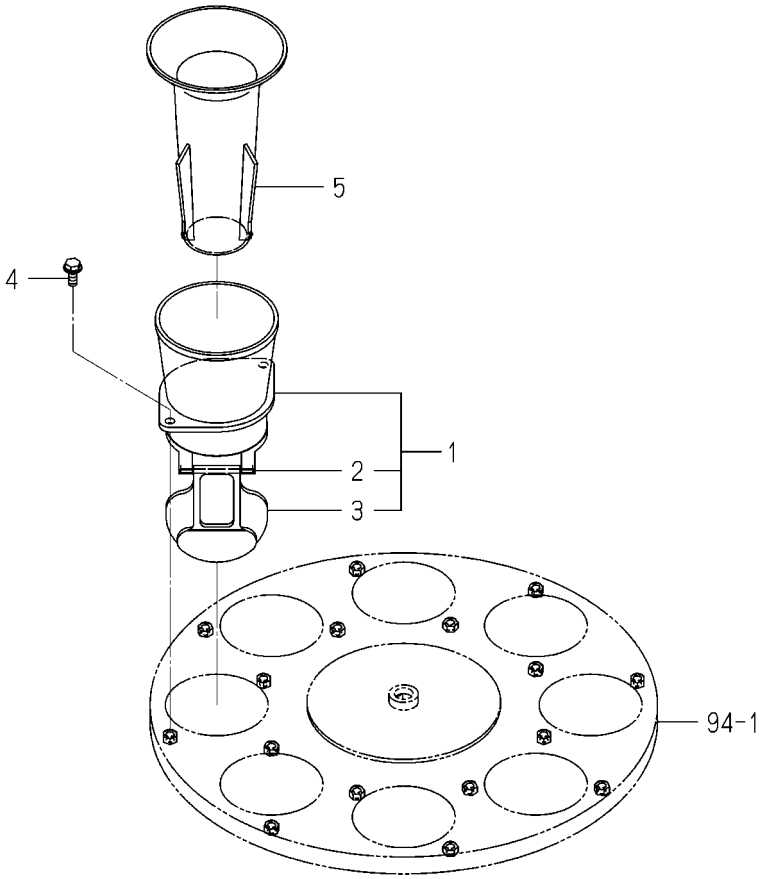

2178-703 -0100

図番	部品コード	品名	仕様	型式 KVH1	型式	代替性	色記号	グループ	備考
1	2178-703-200-10	ﾅｴｶﾂﾌﾟ ASSY	*	8					
2	2178-703-201-10	ﾍｲｺｳﾋﾟﾝ	*	8					
3	2178-703-202-00	ﾌﾟﾚｰﾄ	*	8					
4	2178-601-011-00	ﾌﾗﾝｼﾞﾎﾞﾙﾄ	*	16					
5	2178-703-004-10	ｽﾘｰﾌﾞ	*	8					

FIG. 96 ラベル(ウエツケ)関係(X型除く)

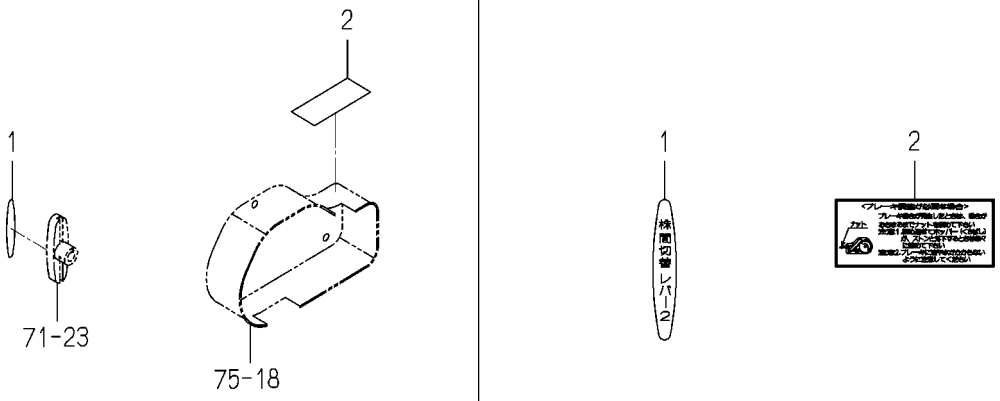

2238-704 -0100

図番	部品コード	品名	仕様	型式 KVH1	型式	代替性	色記号	グループ	備考
1	2238-901-012-00	ﾗﾍﾞﾙ(ｶﾌﾞﾏﾚﾊﾞｰ2/100)	*	1					
2	2178-704-001-00	ﾁｭｳｲﾗﾍﾞﾙ(ﾌﾞﾚｰｷ)	*	1					

FIG. 97 ラベル(ウエツケ)関係(X型)

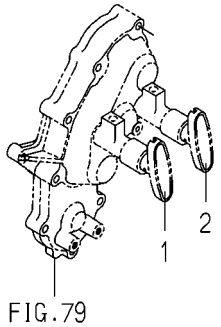

FIG.79
FIG.80

2238-704A-0100

図番	部品コード	品名	仕様	型式 KVH1	型式	代替性	色記号	グループ	備考
1	2238-901-011-00	ﾗﾍﾞﾙ(ｶﾌﾞﾏﾚﾊﾞｰ1/100)	*	1					
2	2238-901-012-00	ﾗﾍﾞﾙ(ｶﾌﾞﾏﾚﾊﾞｰ2/100)	*	1					

FIG. 98 テーブル関係(Jを除くX型)

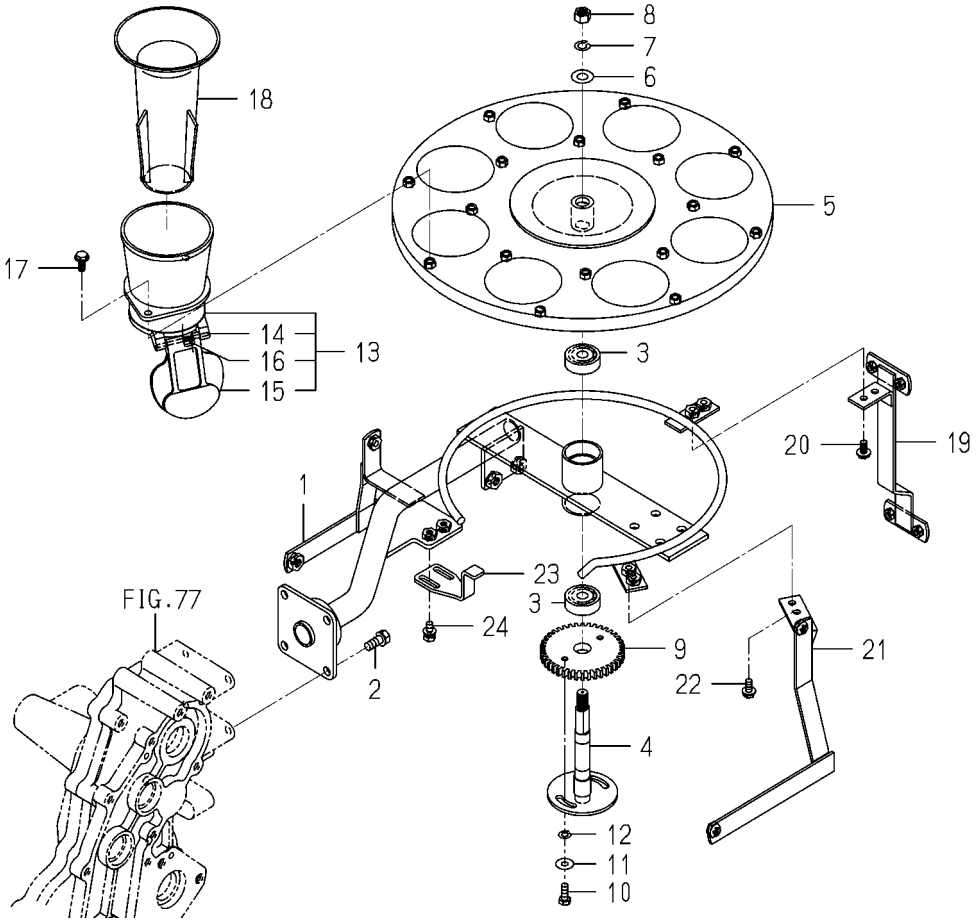

2238-730 -0100

図番	部品コード	品名	仕様	型式 KVH1	型式	代替性	色記号	グループ	備考
1	2238-730-200-00	ﾌﾚｰﾑ(ﾃｰﾌﾞﾙ/100X)COMP	*	1					
2	V211-260-802-00	ﾎﾞﾙﾄ(S) M8X20	*	4					
3	V600-150-620-20	R.B.B (6202SS)	*	2					
4	2178-730-300-00	ﾀｰﾝ(ｼﾔﾌﾄ/DX) COMP	*	1					
5	2178-702-001-00	ﾀｰﾝﾃｰﾌﾞﾙ	*	1					
6	V411-260-010-00	ﾐｶﾞｷｻﾞｶﾞﾈ M10	*	1					
7	V401-160-010-00	ｻﾞｶﾞﾈ.ﾊﾞﾈ.2 M10	*	1					
8	V334-260-010-00	ｺｶﾞﾀﾅﾂﾄ.ﾎｿﾒ M10	*	1					
9	2178-667-008-00	ｷﾞﾔｰ(ｽﾊﾟｰ/40)	*	1					
10	V200-360-601-60	ﾎﾞﾙﾄ M 6X 16 7T	*	2					
11	3560-503-302-00	ﾜｲﾔｰﾋｷｶﾞﾈﾖｳｻﾞｶﾞﾈ	*	2					
12	V401-160-006-00	ｻﾞｶﾞﾈ.ﾊﾞﾈ.2 M 6	*	2					
13	2178-730-340-00	ﾅｴｶﾂﾌﾟ(X) ASSY	*	8					
14	2178-703-201-10	ﾍｲｺｳﾋﾟﾝ	*	8					
15	2201-703-222-00	ﾌﾀ(ｶﾂﾌﾟ/S)	*	8					
16	2178-703-212-00	ｽﾌﾟﾘﾝｸﾞ(ｶﾂﾌﾟ)	*	8					
17	2178-601-011-00	ﾌﾗﾝｼﾞﾎﾞﾙﾄ	*	16					
18	2178-703-004-10	ｽﾘｰﾌﾞ	*	8					
19	2178-701-004-00	ｶﾊﾞｰｽﾃｰﾘﾔ	*	1					
20	2178-601-014-00	ﾌﾗﾝｼﾞﾎﾞﾙﾄ	*	2					
21	2178-730-320-00	ｶﾊﾞｰ(ｽﾃｰ/ｻｲﾄﾞ) COMP	*	1					
22	2178-601-014-00	ﾌﾗﾝｼﾞﾎﾞﾙﾄ	*	2					
23	2178-730-001-00	ﾌﾟﾚｰﾄ	*	1					
24	V210-360-601-60	ﾎﾞﾙﾄ(SP) M6X16	*	2					

FIG. 99 テーブル関係(90JLLX型)

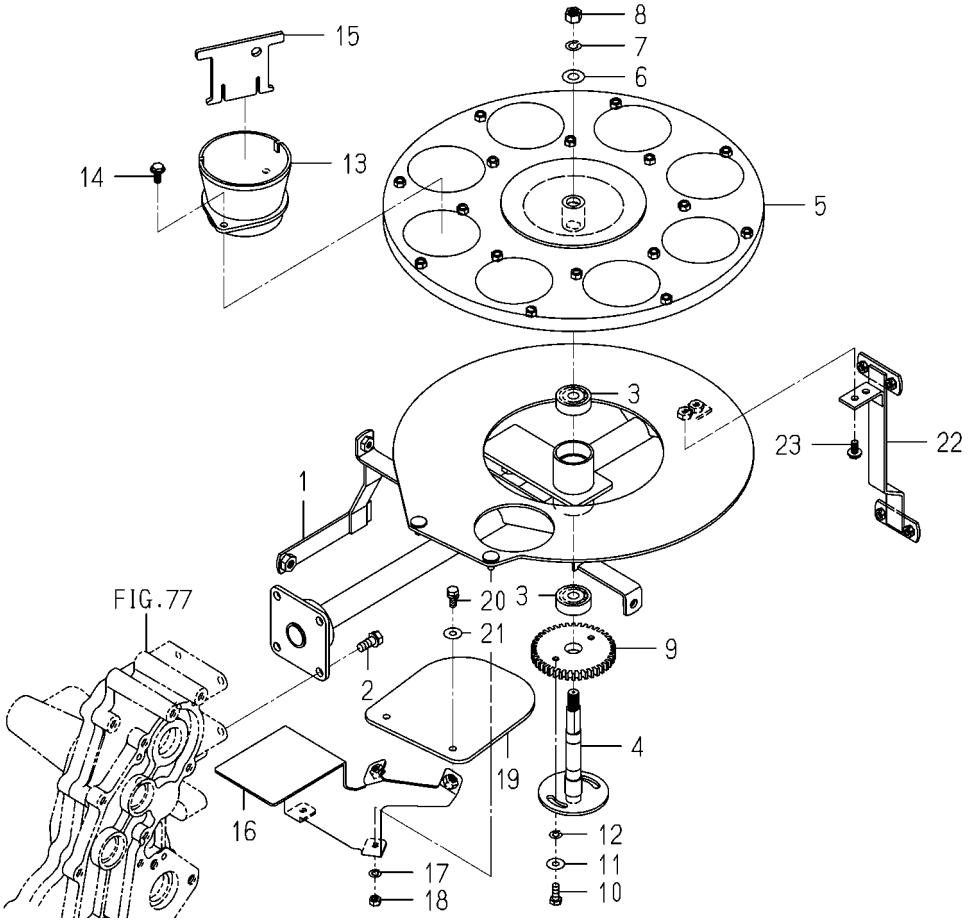

2238-730A-0100

図番	部品コード	品名	仕様	型式 KVH1	型式	代替性	色記号	グループ	備考
1	2238-730-210-00	ﾌﾚｰﾑ(ﾃｰﾌﾞﾙ/100J)COMP	*	1					
2	V211-260-802-00	ﾎﾞﾙﾄ(S) M8X20	*	4					
3	V600-150-620-20	R.B.B (6202SS)	*	2					
4	2178-730-300-00	ﾀｰﾝ(ｼﾔﾌﾄ/DX) COMP	*	1					
5	2178-730-430-00	ﾀｰﾝﾃｰﾌﾞﾙ(J) COMP	*	1					
6	V411-260-010-00	ﾐｶﾞｷｻﾞｶﾞﾈ M10	*	1					
7	V401-160-010-00	ｻﾞｶﾞﾈ.ﾊﾞﾈ.2 M10	*	1					
8	V334-260-010-00	ｺｶﾞﾀﾅﾂﾄ.ﾎｿﾒ M10	*	1					
9	2178-667-008-00	ｷﾞﾔｰ(ｽﾊﾟｰ/40)	*	1					
10	V200-360-601-60	ﾎﾞﾙﾄ M 6X 16 7T	*	2					
11	3560-503-302-00	ﾜｲﾔｰﾋｷｶﾞﾈﾖｳｻﾞｶﾞﾈ	*	2					
12	V401-160-006-00	ｻﾞｶﾞﾈ.ﾊﾞﾈ.2 M 6	*	2					
13	2178-730-016-10	ﾅｴｶﾂﾌﾟ(JX)	*	8					
14	2178-601-011-00	ﾌﾗﾝｼﾞﾎﾞﾙﾄ	*	16					
15	2178-730-018-10	ﾌﾟﾚｰﾄ(ｶﾂﾌﾟ/ｼｷﾘ)	*	8					
16	2178-730-420-10	ｽﾃｰ(ｶﾊﾞｰ/ｶﾂﾌﾟ) COMP	*	1					
17	V401-160-006-00	ｻﾞｶﾞﾈ.ﾊﾞﾈ.2 M 6	*	2					
18	V301-260-006-00	ﾅﾂﾄ ﾅﾐ.2 M 6	*	2					
19	2178-730-015-10	ｶﾊﾞｰ(ｶﾂﾌﾟ/J)	*	1					
20	V210-260-601-60	ﾎﾞﾙﾄ(S) M6X16	*	2					
21	3560-503-302-00	ﾜｲﾔｰﾋｷｶﾞﾈﾖｳｻﾞｶﾞﾈ	*	2					
22	2178-701-004-00	ｶﾊﾞｰｽﾃｰﾘﾔ	*	1					
23	2178-601-014-00	ﾌﾗﾝｼﾞﾎﾞﾙﾄ	*	2					

FIG.100 ハンドル関係

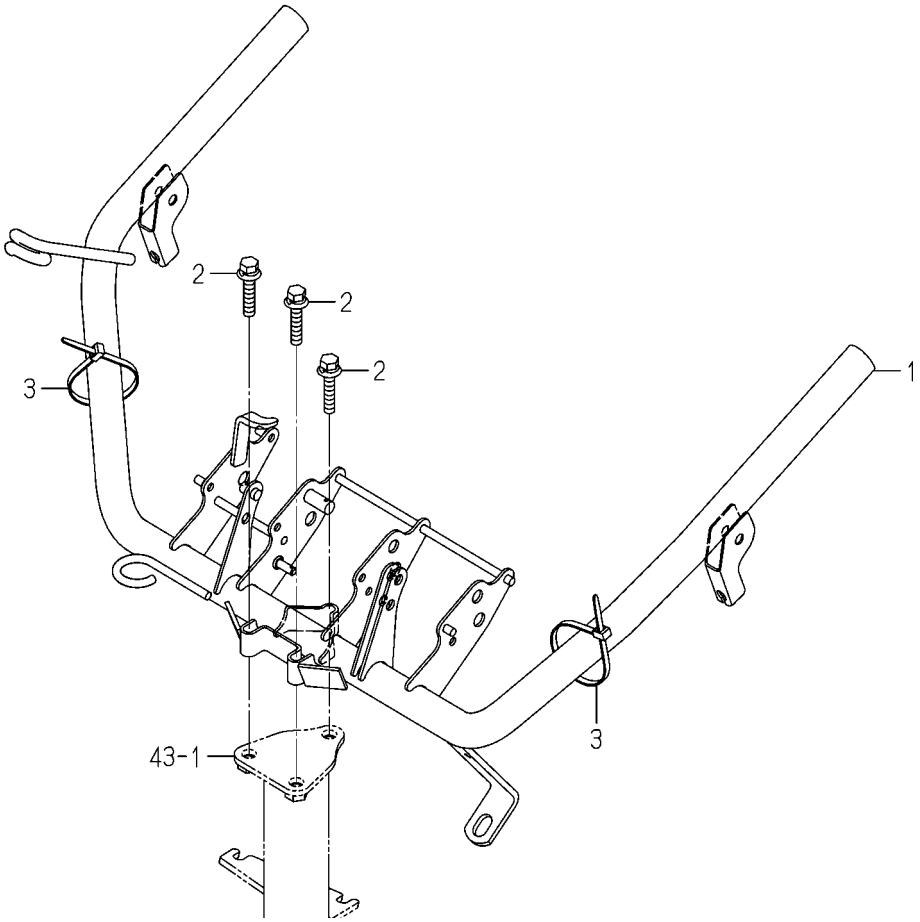

2178-801 -0100

図番	部品コード	品名	仕様	型式 KVH1	型式	代替性	色記号	グループ	備考
1	2178-801-200-20	ﾌﾚｰﾑ(ﾊﾝﾄﾞﾙ) COMP	*	1			6G		
2	V211-360-804-00	ﾎﾞﾙﾄ(SP) M8X40	*	3					
3	3737-172-010-00	ﾊｰﾈｽﾊﾞﾝﾄﾞ(ﾁｮｳ)	*	2					

FIG.101 レバー(ユアツ)関係

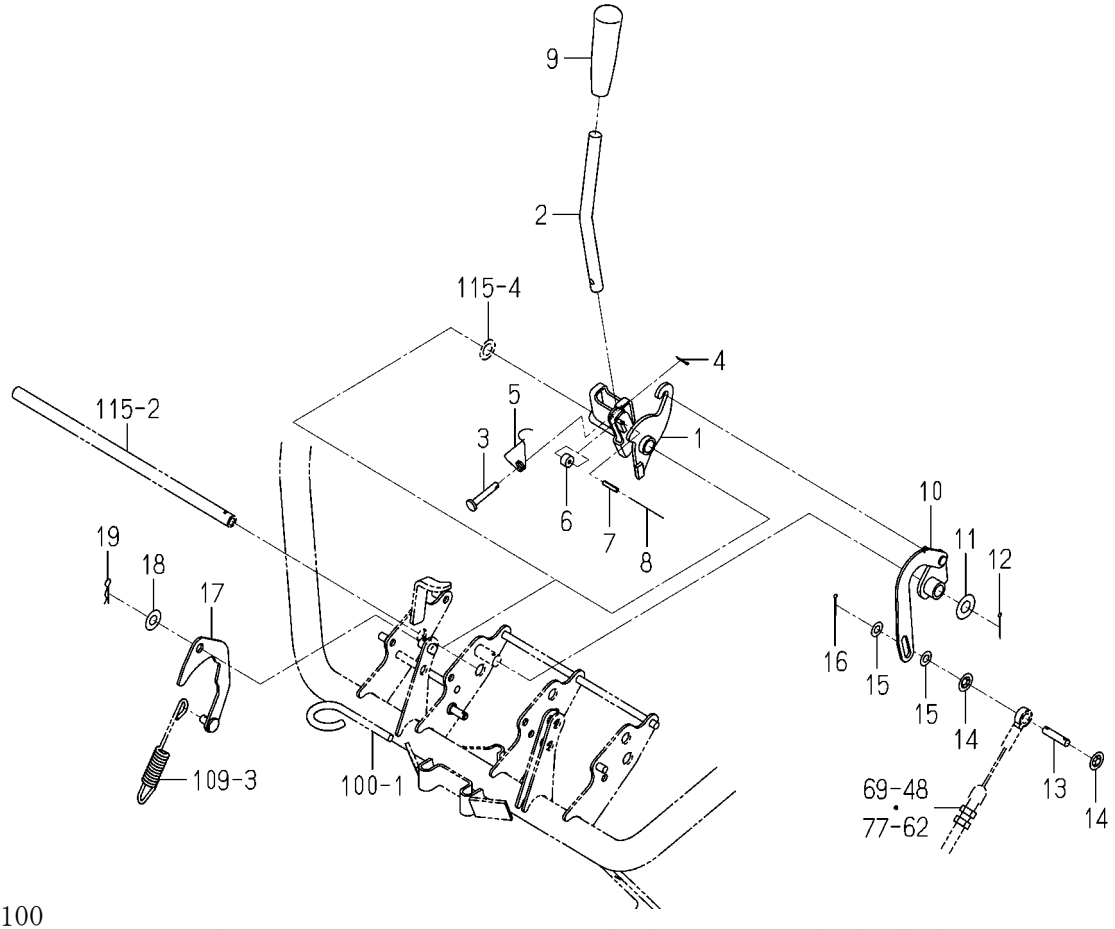

2178-803A-0100

図番	部品コード	品名	仕様	型式 KVH1	型式	代替性	色記号	グループ	備考
1	2178-803-200-00	ﾚﾊﾞｰ(ﾕｱﾂ/ｳｴﾂｹ) COMP	*	1					
2	2173-822-005-00	ﾚﾊﾞｰ(ﾕｱﾂ)	*	1					
3	2157-419-005-00	ﾋﾟﾝ(05X28)	*	1					
4	V500-161-601-00	ﾜﾘﾋﾟﾝ 1.6X10	*	1					
5	2139-810-002-10	ｽﾌﾟﾘﾝｸﾞ(HT009)	*	1					
6	2173-822-001-00	ﾛｰﾗ(ﾕｱﾂﾚﾊﾞｰ)	*	1					
7	V580-140-301-60	ｽﾌﾟﾘﾝｸﾞﾋﾟﾝ(W)	*	1					
8	2178-803-002-00	ﾃﾂｾﾝ	*	1					
9	2173-822-006-00	ｸﾞﾘﾂﾌﾟ(ｸﾞﾘｰﾝ/10.5)	*	1					
10	2210-803-220-00	ﾘﾝｸ(ｳｴﾂｹ/E18) COMP	*	1					
11	V411-260-010-00	ﾐｶﾞｷｻﾞｶﾞﾈ M10	*	1					
12	V500-162-002-00	ﾜﾘﾋﾟﾝ 2.0X20	*	1					
13	2210-803-001-00	ﾋﾟﾝ(ｳｴﾂｹ/E18)	*	1					
14	2163-526-006-00	ﾌﾟﾂｼｭﾅﾂﾄ(06)	*	2					
15	V411-260-006-00	ﾐｶﾞｷｻﾞｶﾞﾈ M 6	*	2					
16	V500-162-001-50	ﾜﾘﾋﾟﾝ 2.0X15	*	1					
17	2173-822-230-00	ﾌﾟﾚｰﾄ(ﾕｱﾂｶﾑ) COMP	*	1					
18	V411-260-008-00	ﾐｶﾞｷｻﾞｶﾞﾈ M 8	*	1					
19	3908-170-020-00	ｽﾅﾂﾌﾟﾋﾟﾝ(8)	*	1					

FIG.102 レバー(カラウエ)関係

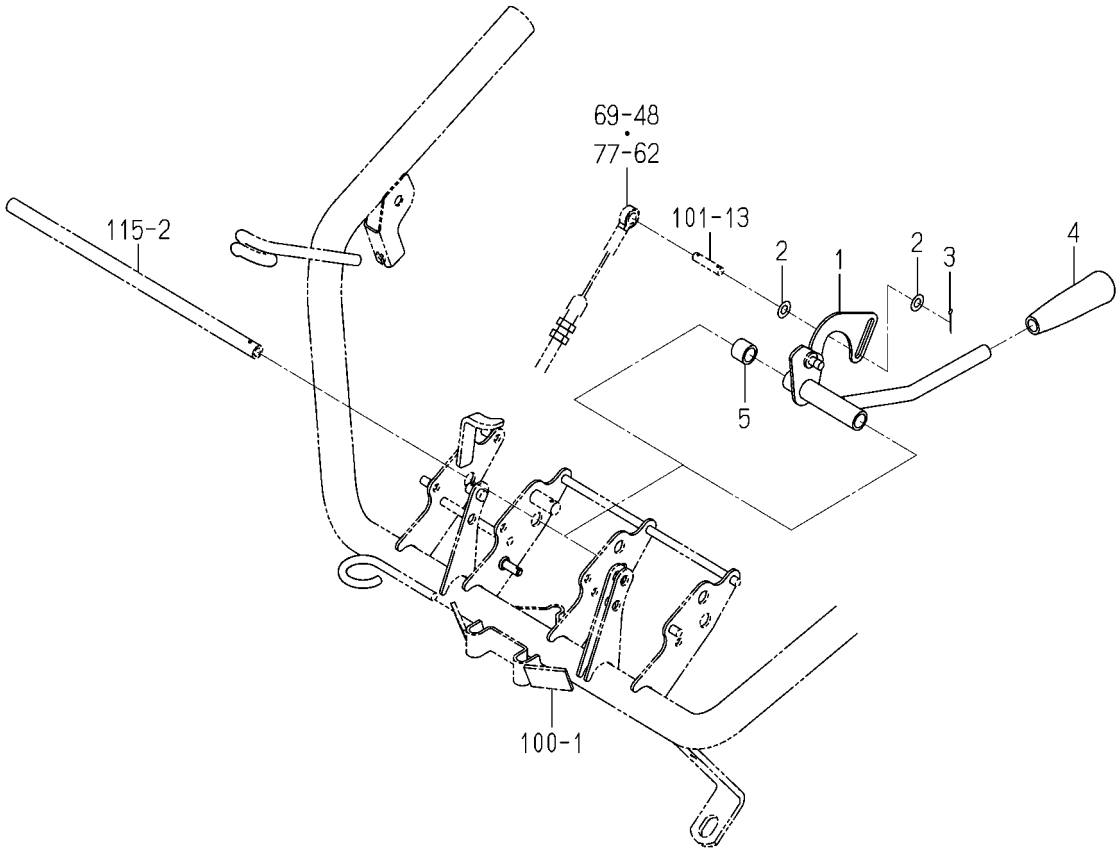

2210-804A-0100

図番	部品コード	品名	仕様	型式 KVH1	型式	代替性	色記号	グループ	備考
1	2210-804-210-10	ﾚﾊﾞｰ(ｶﾗｳｴ/E18) COMP	*	1					
2	V411-260-006-00	ﾐｶﾞｷｻﾞｶﾞﾈ M 6	*	2					
3	V500-162-001-50	ﾜﾘﾋﾟﾝ 2.0X15	*	1					
4	2180-831-007-00	ｸﾞﾘｯﾌﾟ(ﾌﾞﾗｯｸ/10.5)	*	1					
5	2178-804-001-00	ｶﾗｰ(11X15X12)	*	1					

FIG.103 レバー(クラツチ／サイド)関係

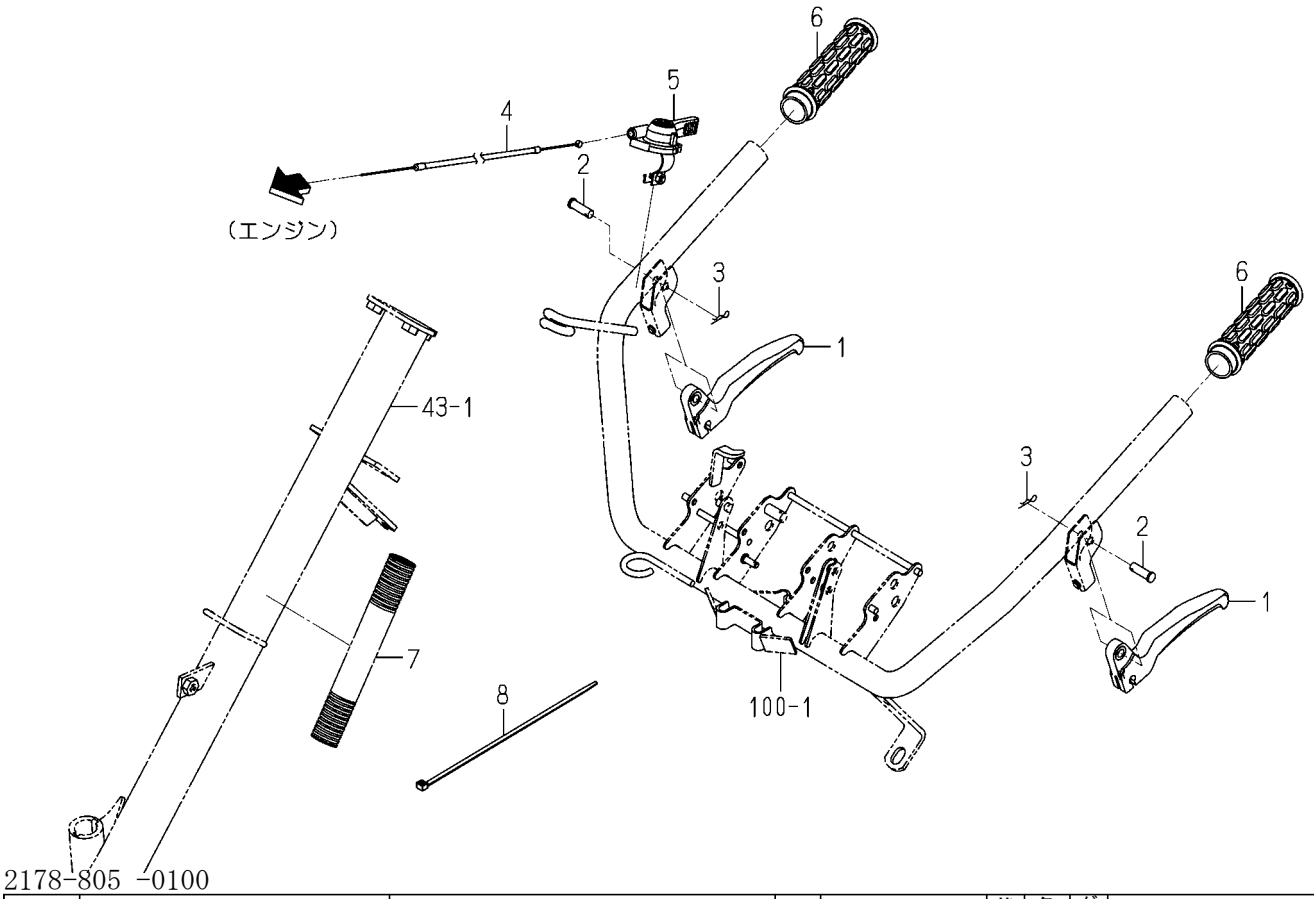

図番	部品コード	品名	仕様	型式 KVH1	型式	代替性	色記号	グループ	備考
1	2173-827-001-00	ﾚﾊﾞｰ(ｸﾗﾂﾁ)	*	2					
2	2144-337-002-00	ﾋﾟﾝ(08X25)	*	2					
3	3908-170-020-00	ｽﾅｯﾌﾟﾋﾟﾝ(8)	*	2					
4	2173-827-004-00	ｹｰﾌﾞﾙ(ｽﾛｯﾄﾙ)	*	1					
5	2173-827-200-00	ﾚﾊﾞｰ(ｽﾛｯﾄﾙ) ASSY	*	1					
6	2173-827-003-10	ｸﾞﾘｯﾌﾟ(ﾊﾝﾄﾞﾙ)	*	2					
7	2178-805-001-00	ｺﾙｹﾞｰﾄﾁｭｰﾌﾞ(30X300)	*	1					
8	2178-805-002-00	ｲﾝｼｭﾛｯｸ(250/W)	*	2					

FIG.104 レバー(カブマ)関係

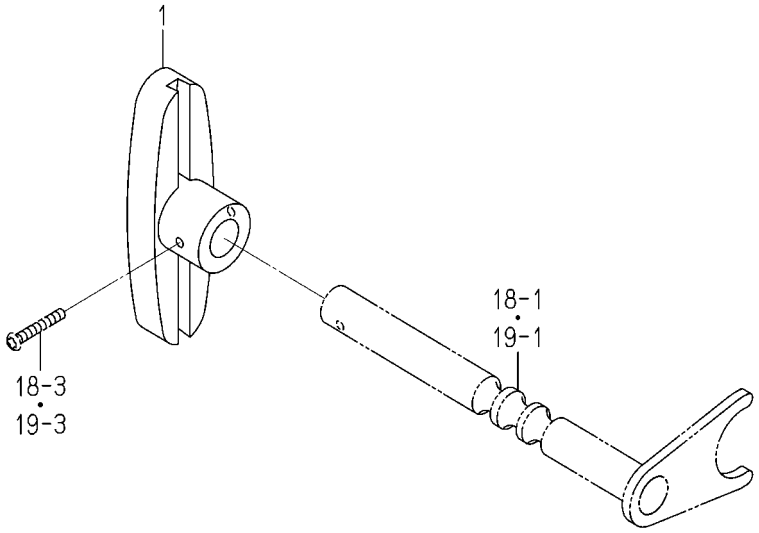

2178-806 -0100

図番	部品コード	品名	仕様	型式 KVH1	型式	代替性	色記号	グループ	備考
1	2130-610-012-00	ﾖｺｵｸﾘﾚﾊﾞｰ	*	1					

FIG.105 レバー(メイン)関係

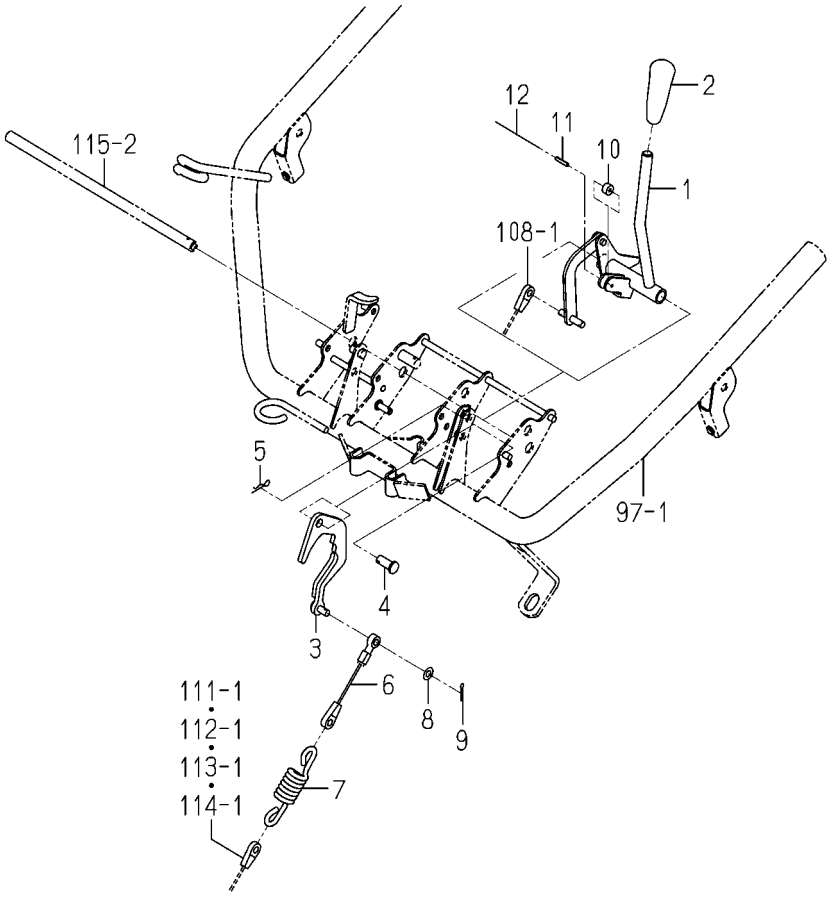

2179-806 -0100

図番	部品コード	品名	仕様	型式 KVH1	型式	代替性	色記号	グループ	備考
1	2179-806-200-00	ﾚﾊﾞｰ(ﾒｲﾝ) COMP	*	1					
2	2173-820-003-00	ｸﾞﾘｯﾌﾟ(ｵﾚﾝｼﾞ/10.5)	*	1					
3	2179-806-210-00	ﾌﾟﾚｰﾄ(ﾌﾞﾚｰｷ) COMP	*	1					
4	3560-203-002-00	Tﾄｯｷﾛｯﾄﾞﾋﾟﾝ	*	1					
5	3908-170-020-00	ｽﾅｯﾌﾟﾋﾟﾝ(8)	*	1					
6	2201-814-001-00	ｹｰﾌﾞﾙ(ﾌﾞﾚｰｷ)	*	1					
7	2150-810-004-00	ｽﾌﾟﾘﾝｸﾞ(HE072)	*	1					
8	V411-260-006-00	ﾐｶﾞｷｻﾞｶﾞﾈ M 6	*	1					
9	V500-162-001-50	ﾜﾘﾋﾟﾝ 2.0X15	*	1					
10	2173-822-001-00	ﾛｰﾗ(ﾕｱｯﾚﾊﾞｰ)	*	1					
11	V580-140-301-60	ｽﾌﾟﾘﾝｸﾞﾋﾟﾝ(W)	*	1					
12	2178-803-002-00	ﾃｯｾﾝ	*	1					

FIG.106 レバー(フカサ／ウエツケ)関係(X型除く)

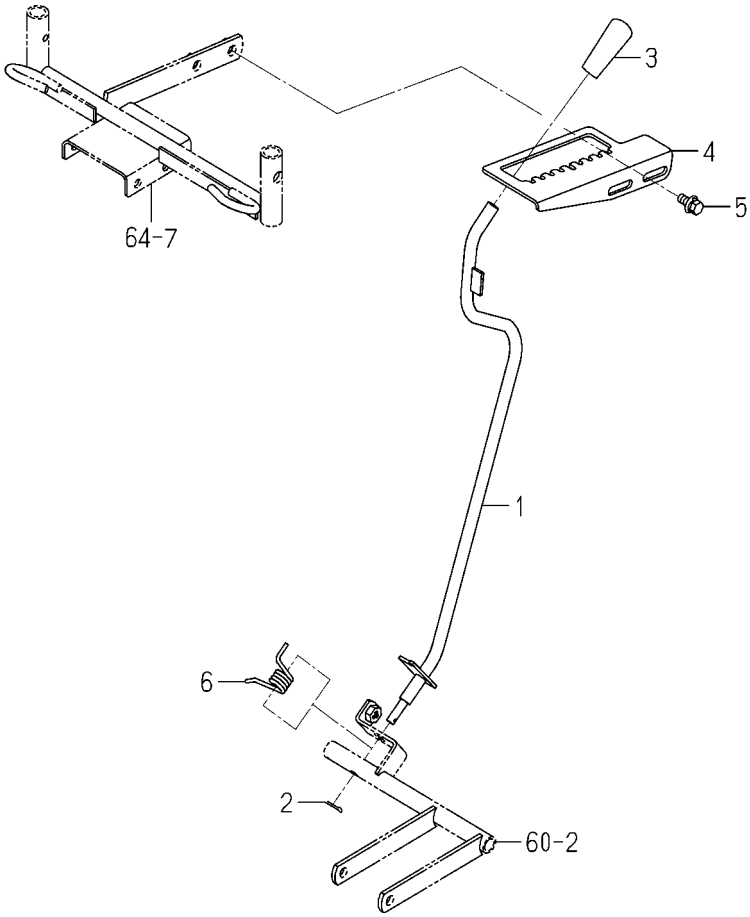

2178-807 -0100

図番	部品コード	品名	仕様	型式 KVH1	型式	代替性	色記号	グループ	備考
1	2178-807-200-00	ﾛｯﾄﾞ(ｳｴﾂｹﾌｶｻ) COMP	*	1					
2	V500-163-001-50	ﾜﾘﾋﾟﾝ 3.0X15	*	1					
3	3761-242-017-00	ﾚﾊﾞｰﾆｷﾞﾘ	*	1					
4	2163-613-002-10	ｶﾞｲﾄﾞ(ｳｴﾂｹﾌｶｻ/P)	*	1			6G		
5	V211-360-802-00	ﾎﾞﾙﾄ(SP) M8X20	*	2					
6	2178-807-002-00	ｽﾌﾟﾘﾝｸﾞ(HT016)	*	1					

FIG.107 レバー(フカサ／ウエツケ)関係(X型)

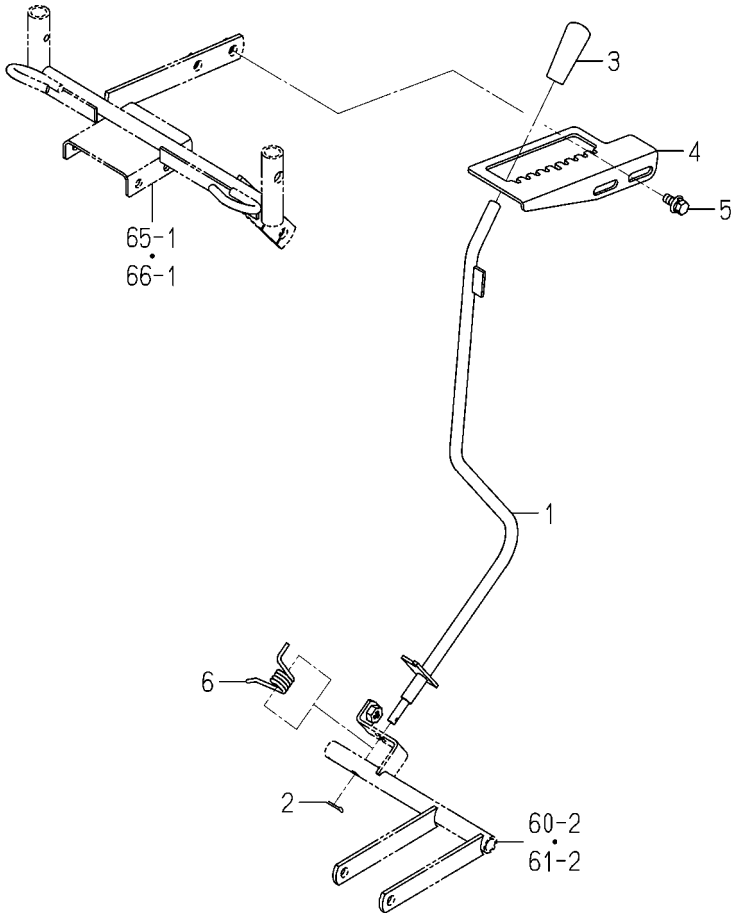

2238-807 -0100

図番	部品コード	品名	仕様	型式 KVH1	型式	代替性	色記号	グループ	備考
1	2238-807-200-00	ﾛｯﾄﾞ(ﾌｶｻ/100X) COMP	*	1					
2	V500-163-001-50	ﾜﾘﾋﾟﾝ 3.0X15	*	1					
3	3761-242-017-00	ﾚﾊﾞｰﾆｷﾞﾘ	*	1					
4	2163-613-002-10	ｶﾞｲﾄﾞ(ｳｴﾂｹﾌｶｻ/P)	*	1			6G		
5	V211-360-802-00	ﾎﾞﾙﾄ(SP) M8X20	*	2					
6	2178-807-002-00	ｽﾌﾟﾘﾝｸﾞ(HT016)	*	1					

FIG.108 ケーブル(メイン)関係

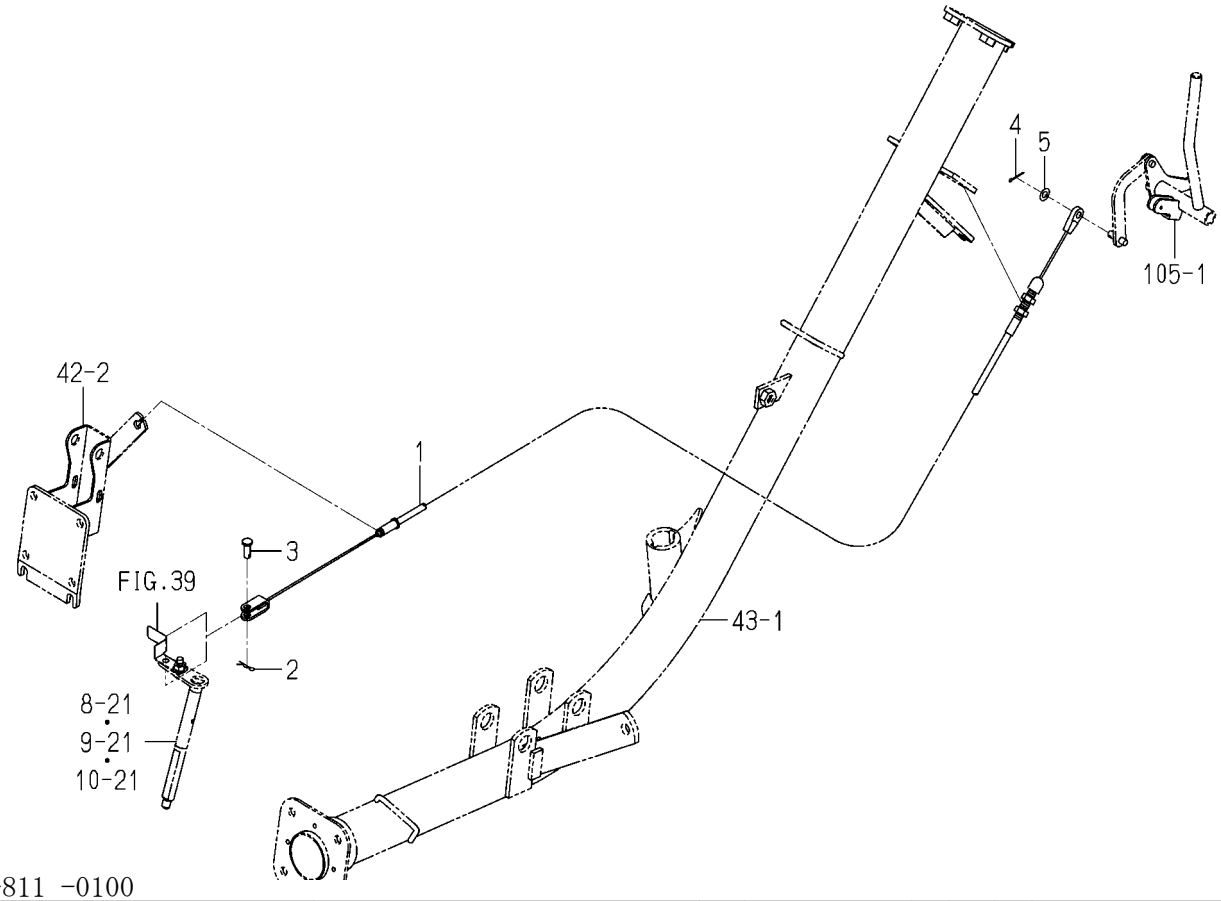

2178-811 -0100

図番	部品コード	品名	仕様	型式 KVH1	型式	代替性	色記号	グループ	備考
1	2178-811-001-00	ｹｰﾌﾞﾙ(ﾒｲﾝ)	*	1					
2	2130-601-018-00	ｽﾅｯﾌﾟﾋﾟﾝ(6)	*	1					
3	1560-116-008-30	ﾋﾟﾝ(06X16)	*	1					
4	V500-162-001-50	ﾜﾘﾋﾟﾝ 2.0X15	*	1					
5	V411-260-006-00	ﾐｶﾞｷｻﾞｶﾞﾈ M 6	*	1					

FIG.109 ケーブル(ユアツ)関係

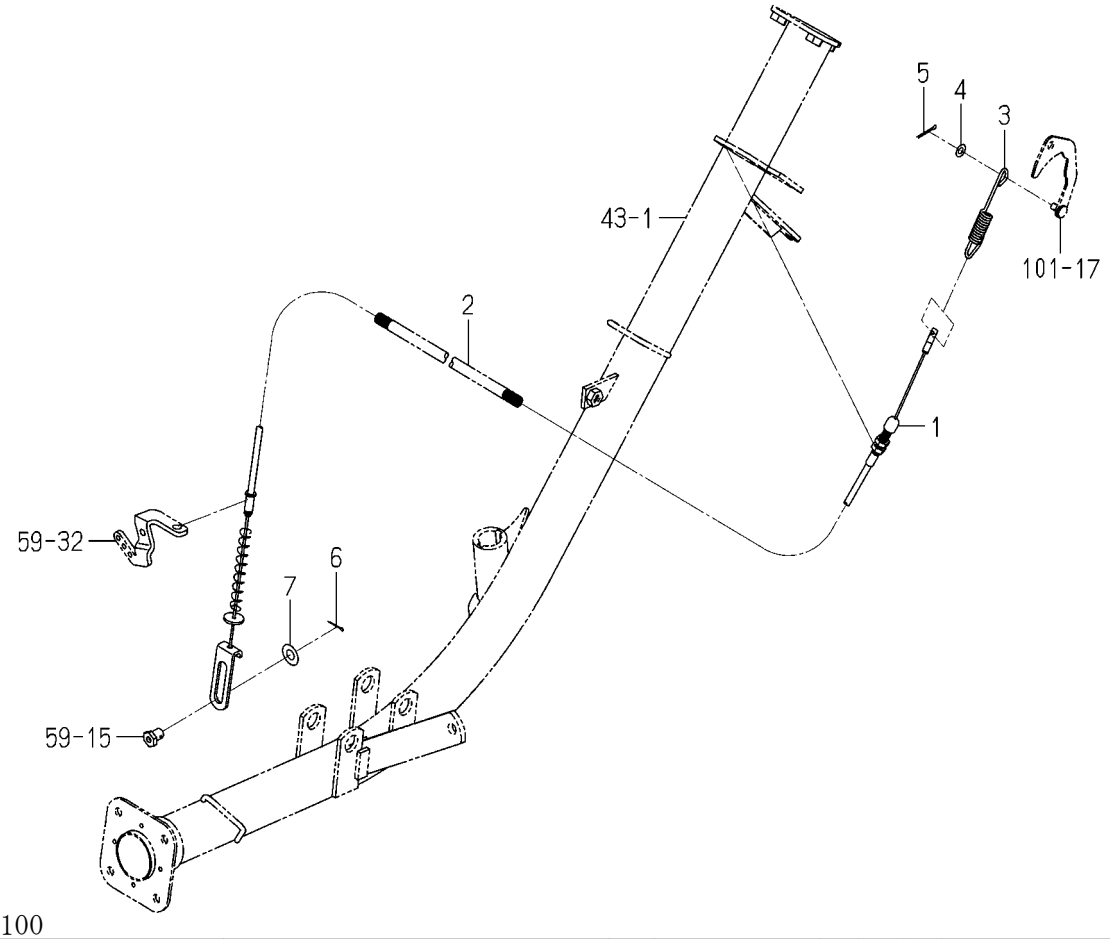

2178-812 -0100

図番	部品コード	品名	仕様	型式 KVH1	型式	代替性	色記号	グループ	備考
1	2178-812-001-10	ｹｰﾌﾞﾙ(ﾕｱﾂ)	*	1					
2	2179-814-002-00	ｺﾙｹﾞｰﾄﾁｭｰﾌﾞ(07X350)	*	1					
3	2173-822-007-20	ｽﾌﾟﾘﾝｸﾞ(HE093)	*	1					
4	V411-260-006-00	ﾐｶﾞｷｻﾞｶﾞﾈ M 6	*	1					
5	V500-162-502-00	ﾜﾘﾋﾟﾝ 2.5X20	*	1					
6	V500-162-001-50	ﾜﾘﾋﾟﾝ 2.0X15	*	1					
7	V411-260-010-00	ﾐｶﾞｷｻﾞｶﾞﾈ M10	*	1					

FIG.110 ケーブル(クラツチ／サイド)関係

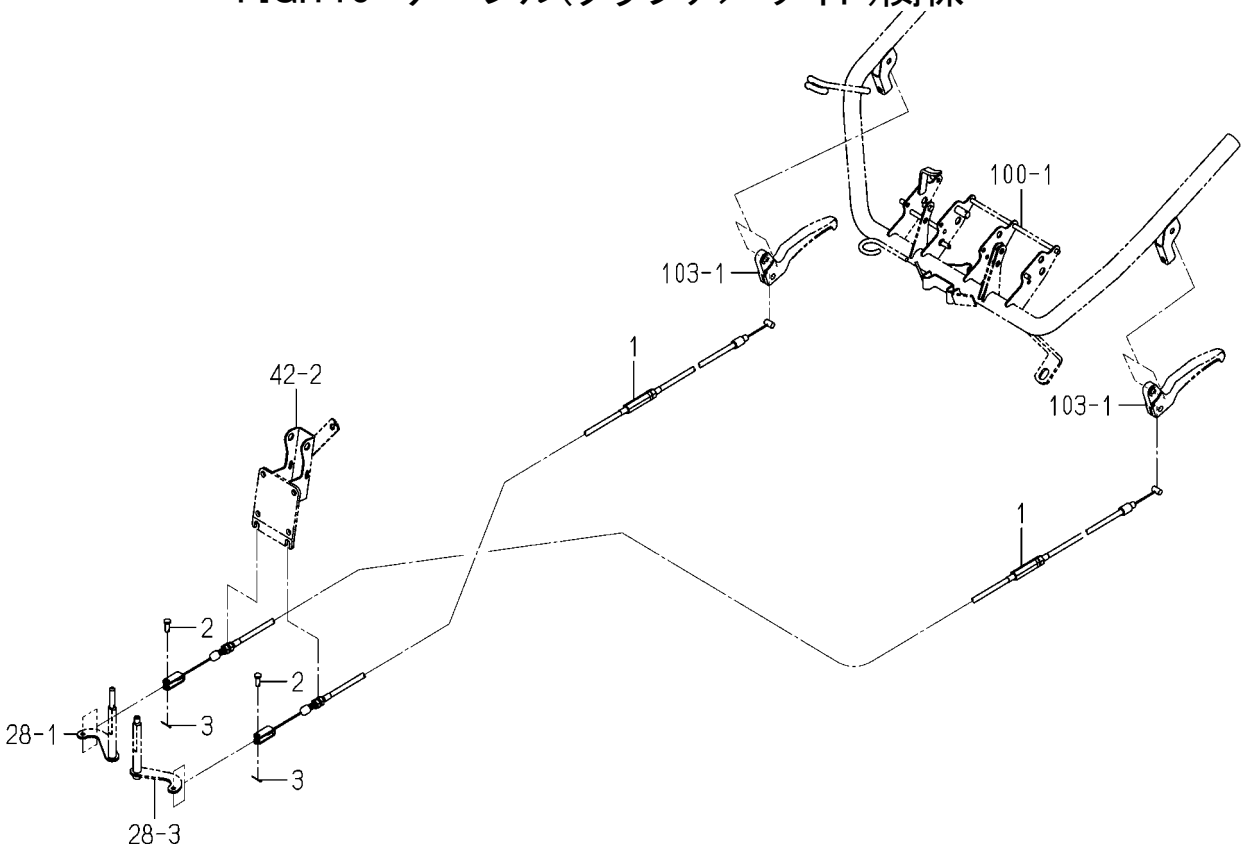

2178-813 -0100

図番	部品コード	品名	仕様	型式 KVH1	型式	代替性	色記号	グループ	備考
1	2178-813-001-00	ｹｰﾌﾞﾙ(ｻｲﾄﾞｸﾗﾂﾁ)	*	2					
2	1560-116-008-30	ﾋﾟﾝ(06X16)	*	2					
3	V500-161-601-50	ﾜﾘﾋﾟﾝ 1.6X15	*	2					

FIG.111 ケーブル(ブレーキ)関係(Xを除く120型)

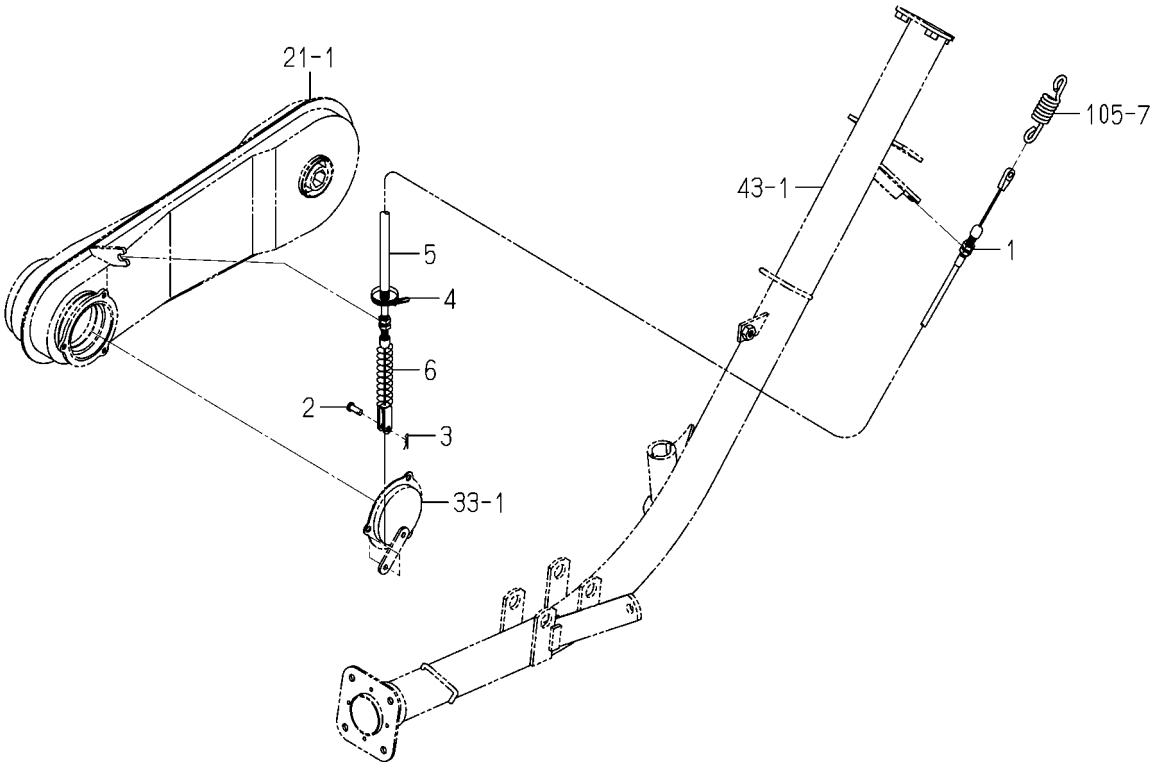

2178-814 -0100

図番	部品コード	品名	仕様	型式 KVH1	型式	代替性	色記号	グループ	備考
1	2178-814-001-00	ｹｰﾌﾞﾙ(ﾌﾞﾚｰｷ/120H)	*	1					
2	1560-116-008-30	ﾋﾟﾝ(06X16)	*	1					
3	2130-601-018-00	ｽﾅｯﾌﾟﾋﾟﾝ(6)	*	1					
4	1421-621-038-00	ﾜｲﾔﾊﾞﾝﾄﾞ(170)	*	1					
5	2179-814-002-00	ｺﾙｹﾞｰﾄﾁｭｰﾌﾞ(07X350)	*	1					
6	2178-210-007-00	ｽﾌﾟﾘﾝｸﾞ(HC108)	*	1					

FIG.112 ケーブル(ブレーキ)関係(60型)

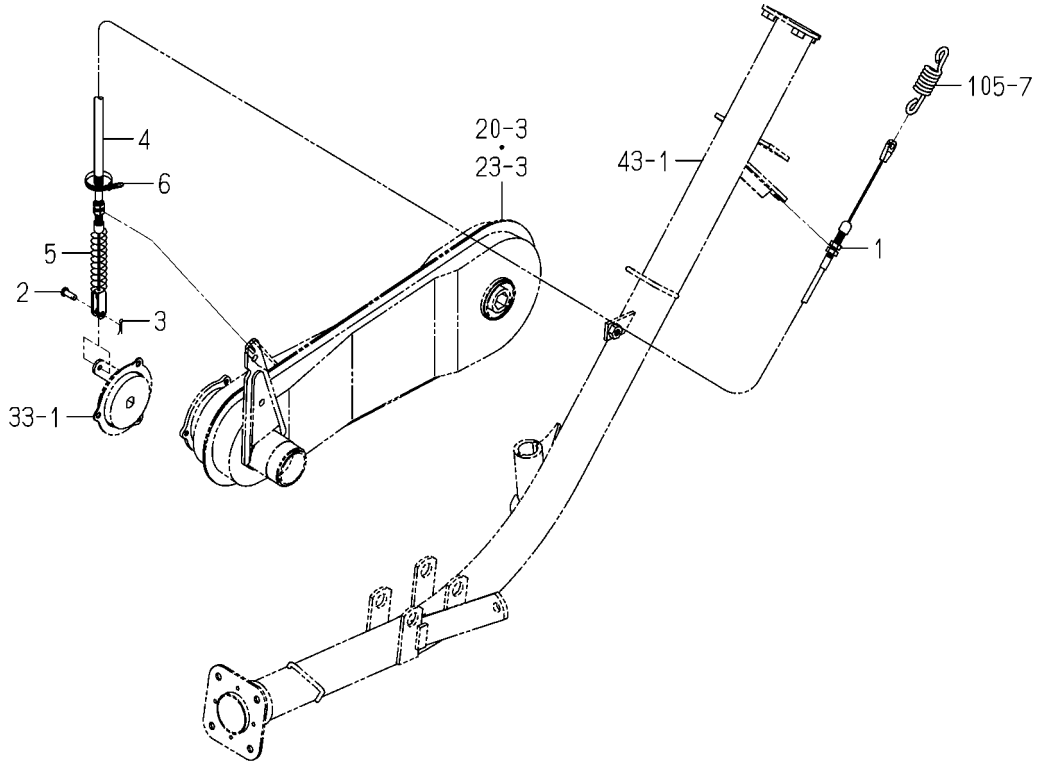

2179-814 -0100

図番	部品コード	品名	仕様	型式 KVH1	型式	代替性	色記号	グループ	備考
1	2179-814-001-10	ｹｰﾌﾞﾙ(ﾌﾞﾚｰｷ)	*	1					
2	1560-116-008-30	ﾋﾟﾝ(06X16)	*	1					
3	2130-601-018-00	ｽﾅｯﾌﾟﾋﾟﾝ(6)	*	1					
4	2179-814-002-00	ｺﾙｹﾞｰﾄﾁｭｰﾌﾞ(07X350)	*	1					
5	2178-210-007-00	ｽﾌﾟﾘﾝｸﾞ(HC108)	*	1					
6	1421-621-038-00	ﾜｲﾔﾊﾞﾝﾄﾞ(170)	*	1					

FIG.113 ケーブル(ブレーキ)関係(90JLLX型)

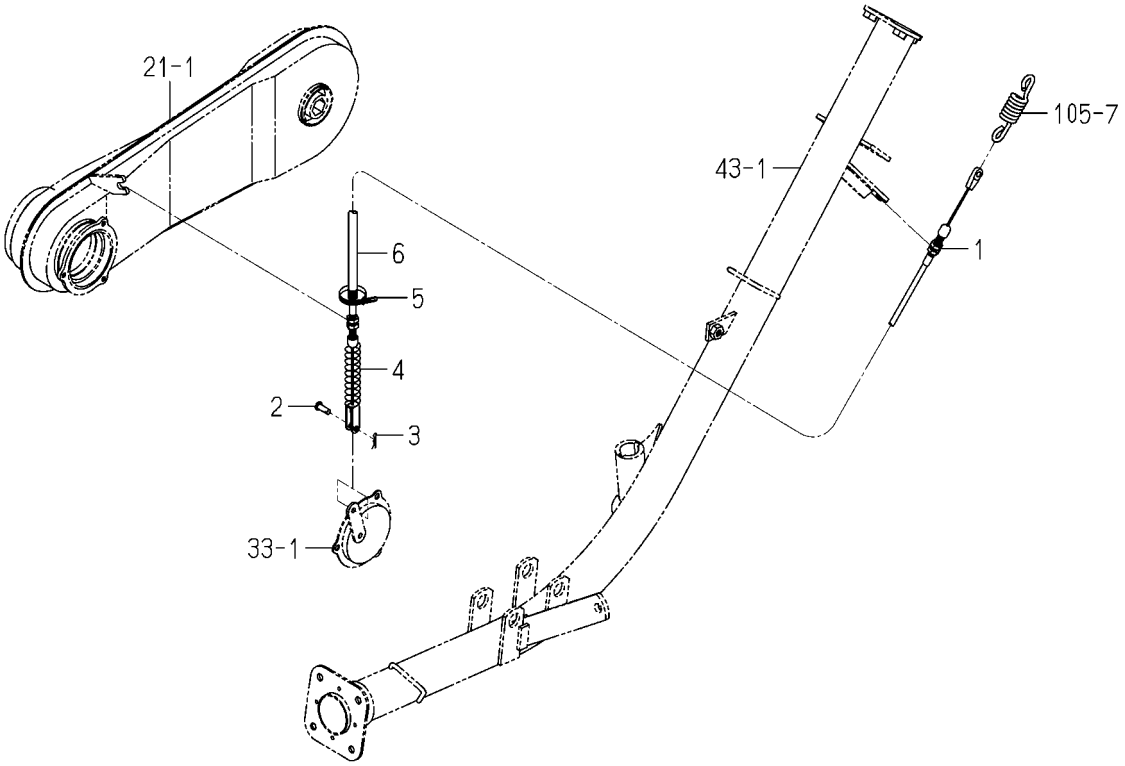

2178-814F-0100

図番	部品コード	品名	仕様	型式 KVH1	型式	代替性	色記号	グループ	備考
1	2178-814-004-00	ｹｰﾌﾞﾙ(ﾌﾞﾚｰｷ/90TL)	*	1					
2	1560-116-008-30	ﾋﾟﾝ(06X16)	*	1					
3	2130-601-018-00	ｽﾅｯﾌﾟﾋﾟﾝ(6)	*	1					
4	2178-210-007-00	ｽﾌﾟﾘﾝｸﾞ(HC108)	*	1					
5	1421-621-038-00	ﾜｲﾔﾊﾞﾝﾄﾞ(170)	*	1					
6	2178-814-008-00	ｺﾙｹﾞｰﾄﾁｭｰﾌﾞ(07X440)	*	1					

FIG.114 ケーブル(ブレーキ)関係(120WLLX型)

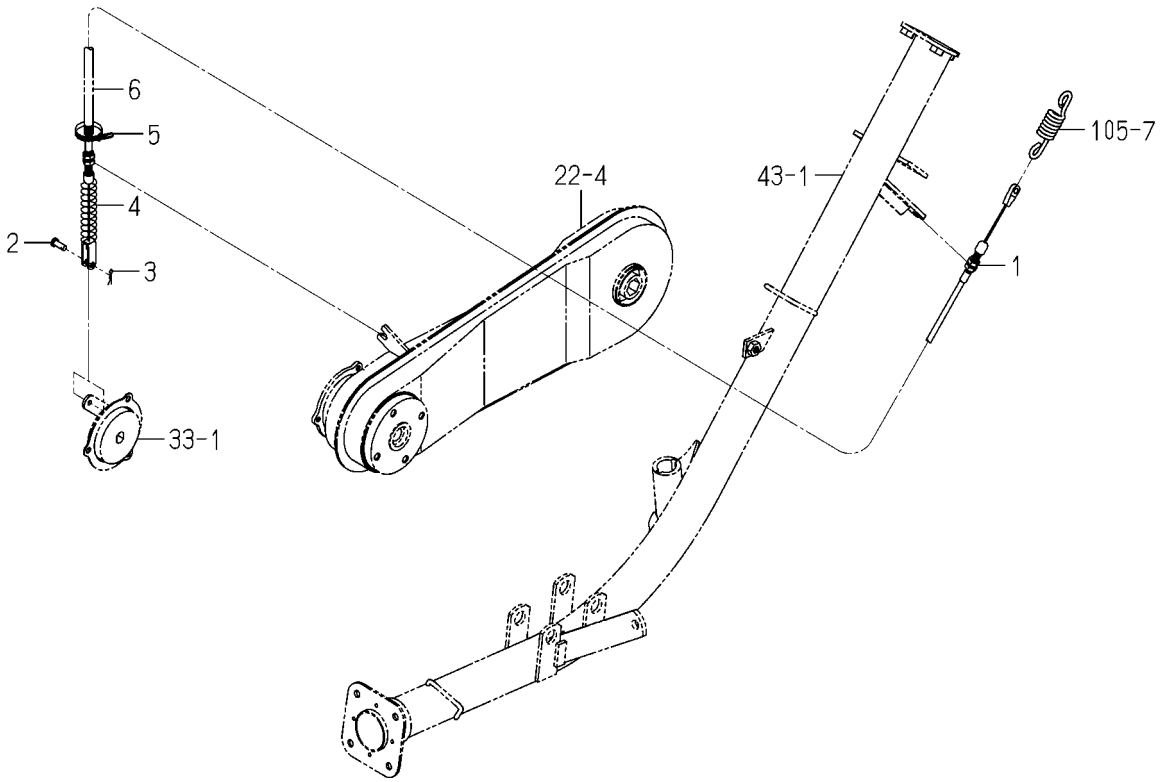

2178-814J-0100

図番	部品コード	品名	仕様	型式 KVH1	型式	代替性	色記号	グループ	備考
1	2178-814-004-00	ｹｰﾌﾞﾙ(ﾌﾞﾚｰｷ/90TL)	*	1					
2	1560-116-008-30	ﾋﾟﾝ(06X16)	*	1					
3	2130-601-018-00	ｽﾅｯﾌﾟﾋﾟﾝ(6)	*	1					
4	2178-210-007-00	ｽﾌﾟﾘﾝｸﾞ(HC108)	*	1					
5	1421-621-038-00	ﾜｲﾔﾊﾞﾝﾄﾞ(170)	*	1					
6	2213-556-001-00	ｺﾙｹﾞｰﾄﾁｭｰﾌﾞ(07X700)	*	1					

FIG.115 ガイド(クラツチ)関係

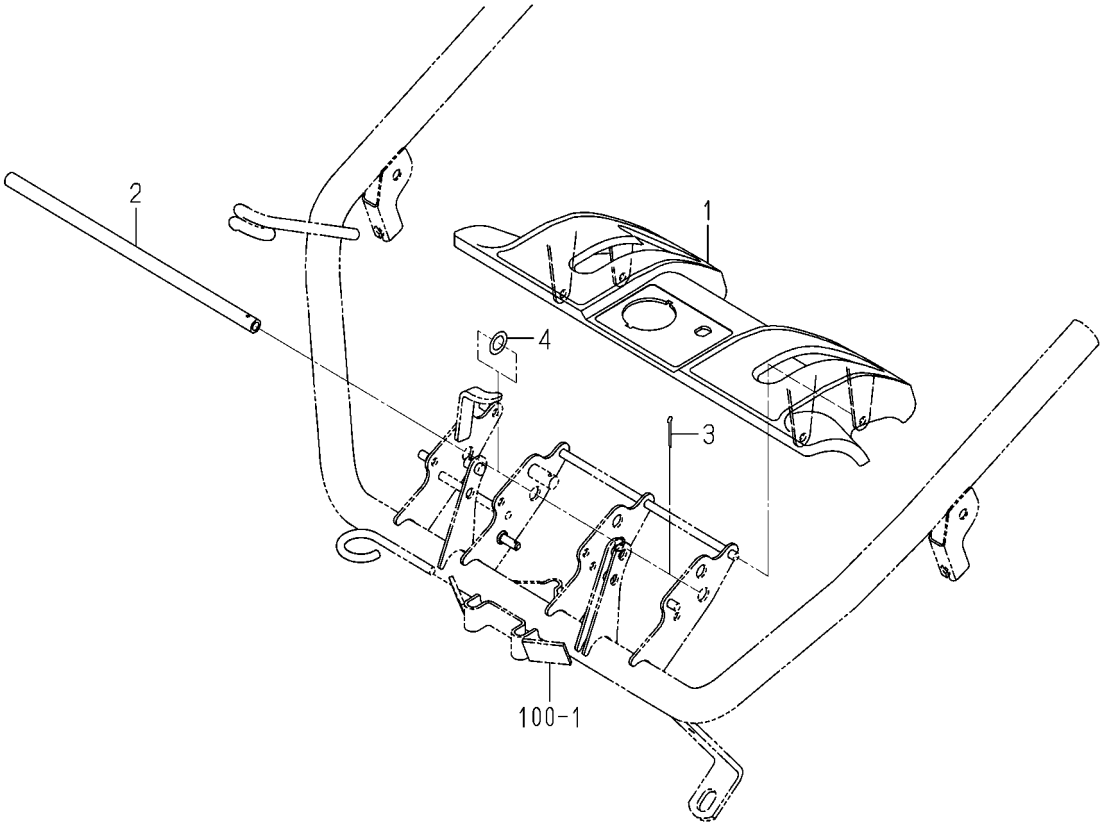

2238-819 -0100

図番	部品コード	品名	仕様	型式 KVH1	型式	代替性	色記号	グループ	備考
1	2238-819-001-00	ﾊﾟﾈﾙ(ｿｳｻ/ﾎﾜｲﾄ)	*	1					
2	2173-819-002-00	ﾁｭｰﾌﾞ(ｸﾗﾂﾁｶﾞｲﾄﾞ)	*	1					
3	V500-162-502-00	ﾜﾘﾋﾟﾝ 2.5X20	*	1					
4	2151-420-011-00	ｺｶﾞﾀｻﾞｶﾞﾈ(11X18X02)	*	1					

FIG.116 フレーム(チンアツ)関係(Xを除く60型)

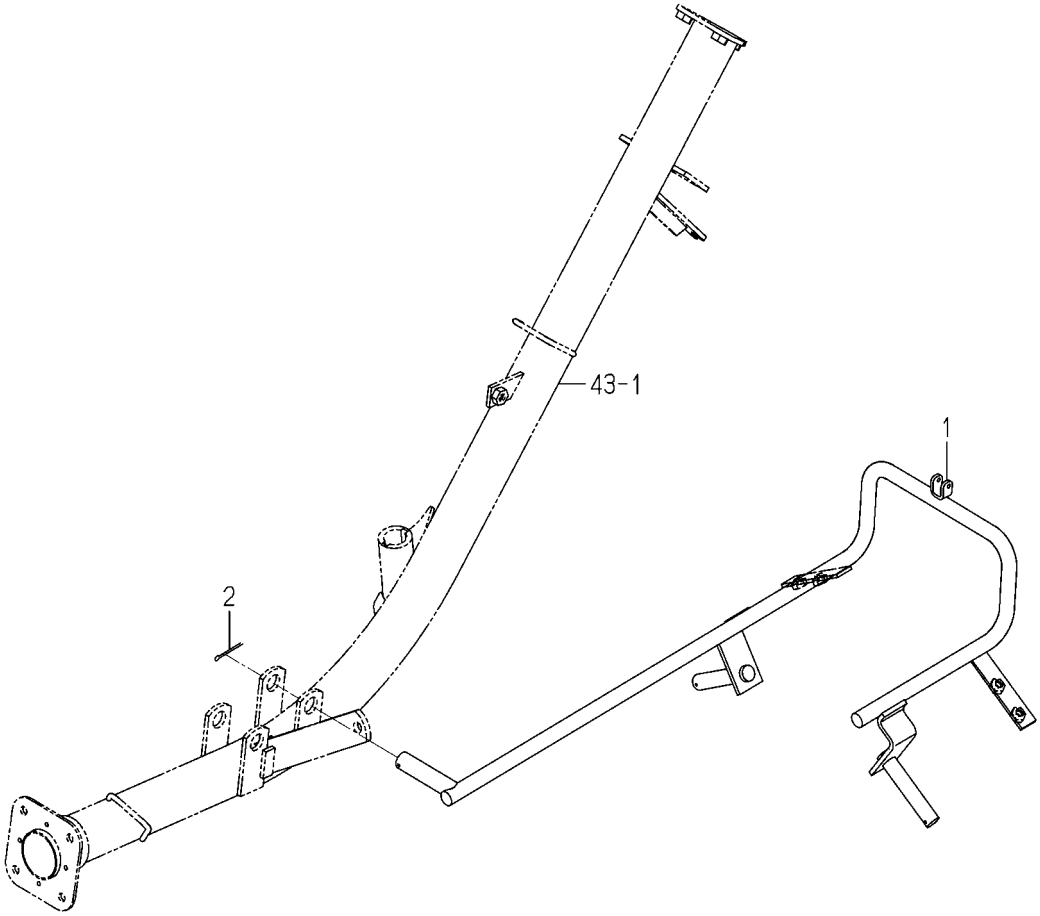

2178-820 -0100

図番	部品コード	品名	仕様	型式 KVH1	型式	代替性	色記号	グループ	備考
1	2178-820-200-20	ｱｰﾑ(ﾌｸﾄﾞ) COMP	*	1					
2	V500-163-003-00	ﾜﾘﾋﾟﾝ 3.0X30	*	1					

FIG.117 フレーム(チンアツ／リフト)関係(120, 60LX型)

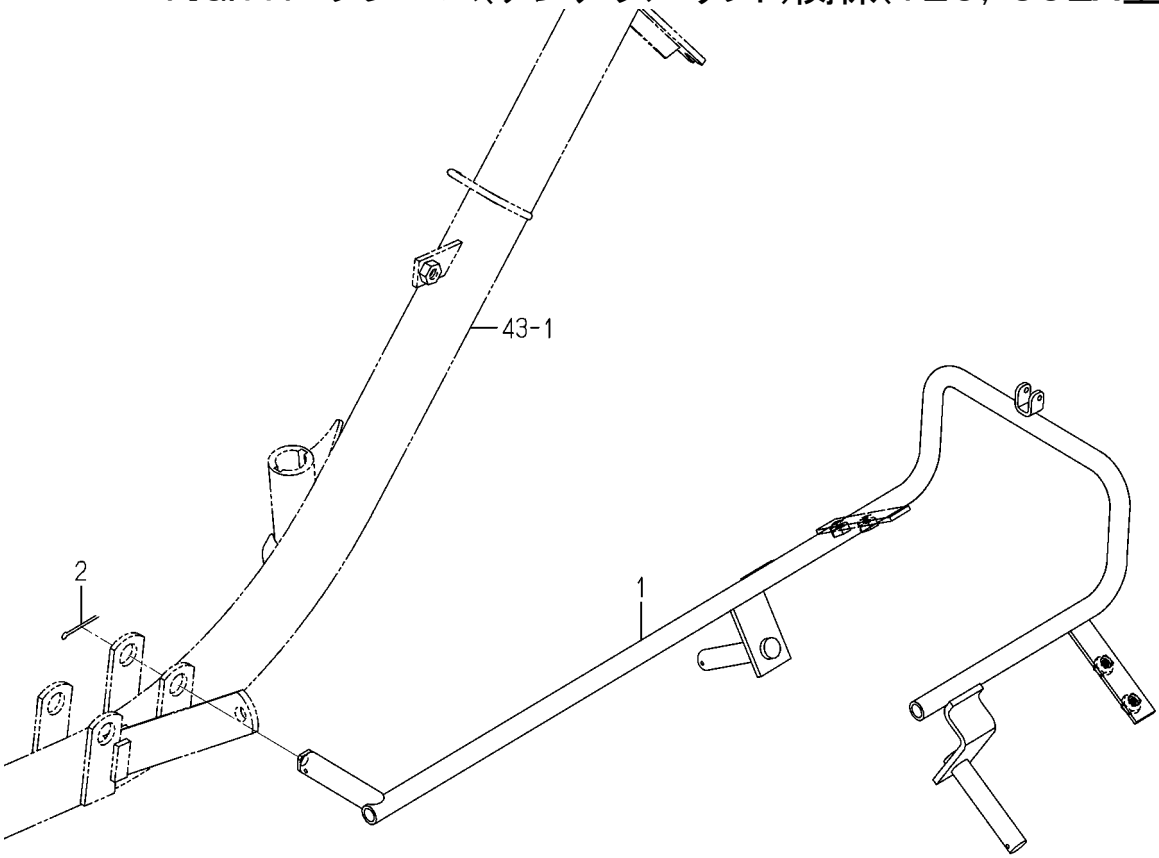

2178-820A-0100

図番	部品コード	品名	仕様	型式 KVH1	型式	代替性	色記号	グループ	備考
1	2178-820-210-20	ｱｰﾑ(ﾌｸﾄﾞ/ﾘﾌﾄ) COMP	*	1					
2	V500-163-003-00	ﾜﾘﾋﾟﾝ 3.0X30	*	1					

FIG.118 フレーム(チンアツ)関係(90JLLX型)

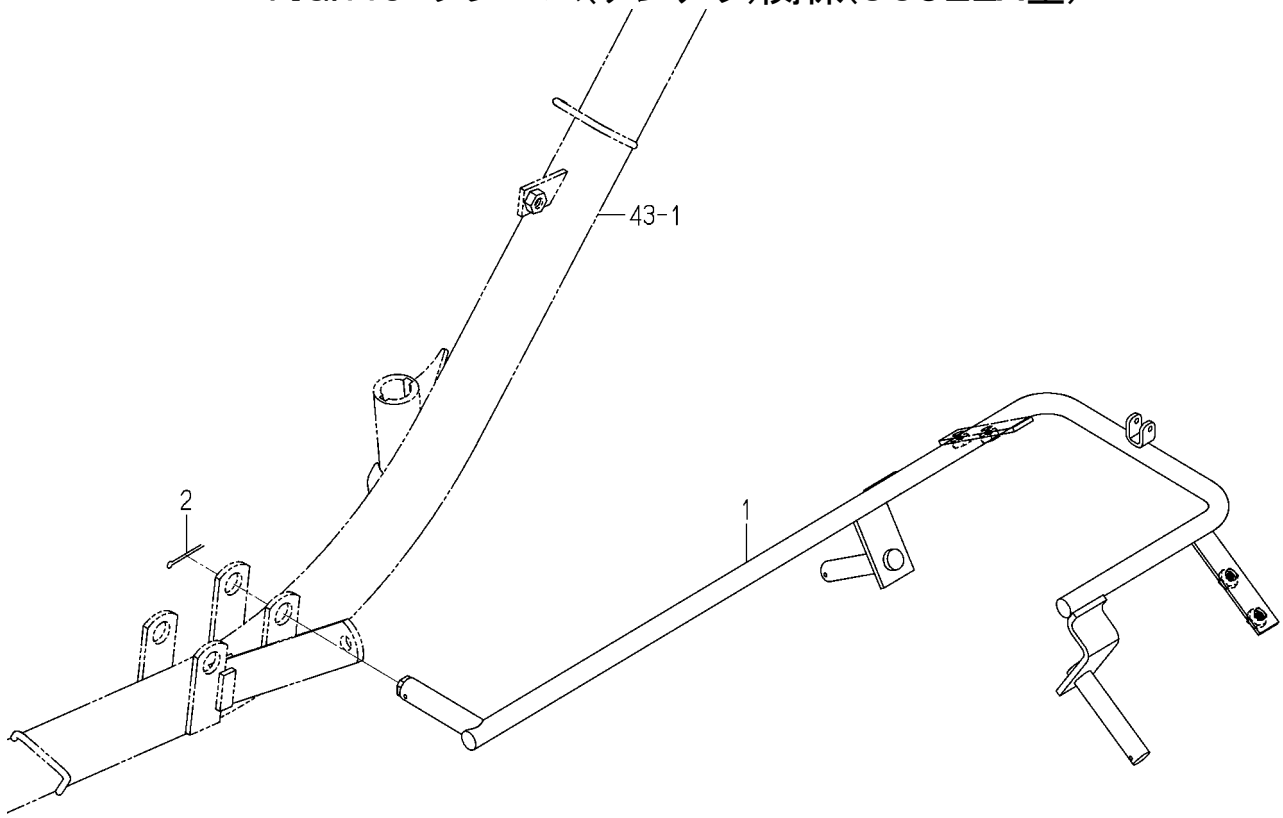

2178-820J-0100

図番	部品コード	品名	仕様	型式 KVH1	型式	代替性	色記号	グループ	備考
1	2178-820-600-00	ｱｰﾑ(ﾌｸﾄﾞ/JGX) COMP	*	1					
2	V500-163-003-00	ﾜﾘﾋﾟﾝ 3.0X30	*	1					

FIG.119 ローラ(フクド)関係

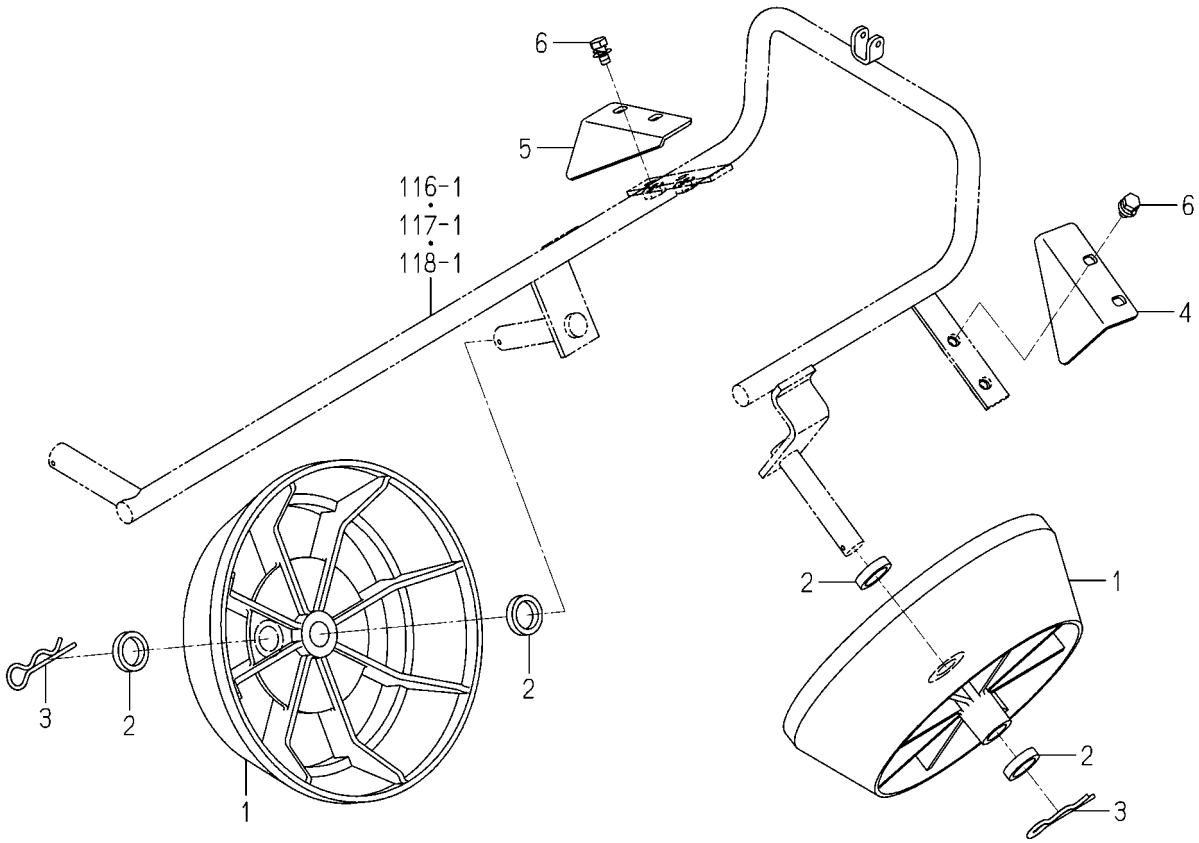

2178-821 -0100

図番	部品コード	品名	仕様	型式 KVH1	型式	代替性	色記号	グループ	備考
1	8524-403-001-00	ﾛｰﾗ(ﾌｸﾄﾞ)	*	2					
2	2149-405-012-00	ｶﾗｰ(18X25X06)	*	4					
3	1128-931-003-00	ｽﾅｯﾌﾟﾋﾟﾝ(14)	*	2					
4	8524-403-002-00	ﾌﾟﾚｰﾄ(ｽｸﾚｰﾊﾟ/LH)	*	1					
5	8524-403-003-00	ﾌﾟﾚｰﾄ(ｽｸﾚｰﾊﾟ/RH)	*	1					
6	V210-360-601-20	ﾎﾞﾙﾄ(SP) M6X12	*	4					

FIG.120 ガイド(チンアツ)関係(Xを除く60型)

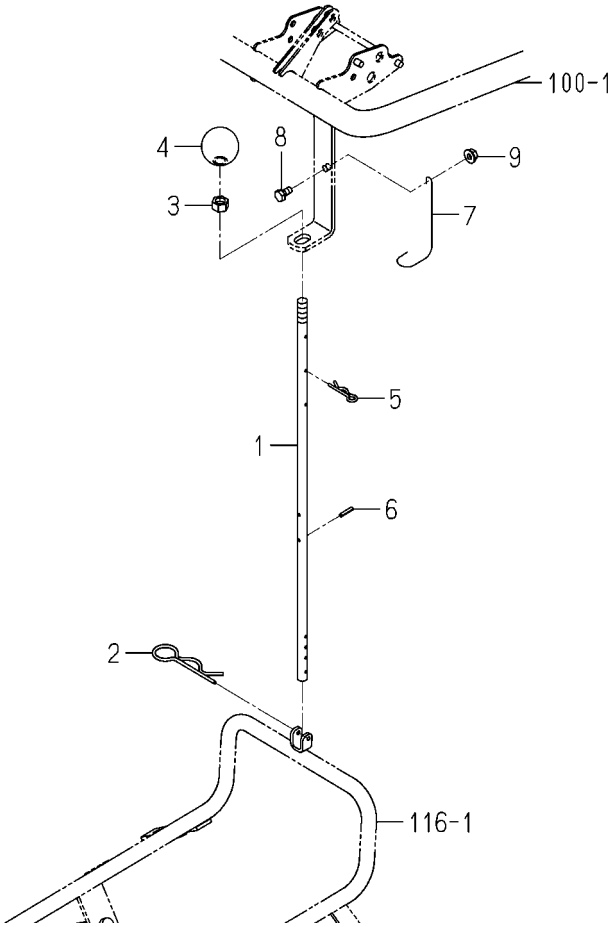

2185-822 -0100

図番	部品コード	品名	仕様	型式 KVH1	型式	代替性	色記号	グループ	備考
1	2178-822-001-20	ﾛｯﾄﾞ(445)	*	1					
2	1432-520-004-00	ﾍｱｰﾋﾟﾝ(22ﾏﾙ)	*	1					
3	V305-260-010-00	ﾅｯﾄ.S.ﾅﾐ.3 M10	*	1					
4	2185-822-001-10	ﾉﾌﾞ(35)	*	1					
5	1305-241-001-00	ﾎｲﾙﾖｳﾍｱｰﾋﾟﾝ	*	1					
6	V580-140-301-60	ｽﾌﾟﾘﾝｸﾞﾋﾟﾝ(W)	*	1					
7	2178-822-002-10	ｽﾄｯﾊﾟ(ﾛｯﾄﾞ/ﾌﾟﾚｯｼｬ)	*	1					
8	V200-260-601-20	ﾎﾞﾙﾄ.ﾅﾐ M 6X 12	*	1					
9	V360-260-006-00	ｻﾗﾊﾞﾈｯｷﾅｯﾄ M 6	*	1					

FIG.121 ガイド(チンアツ)関係(120, 60X型)

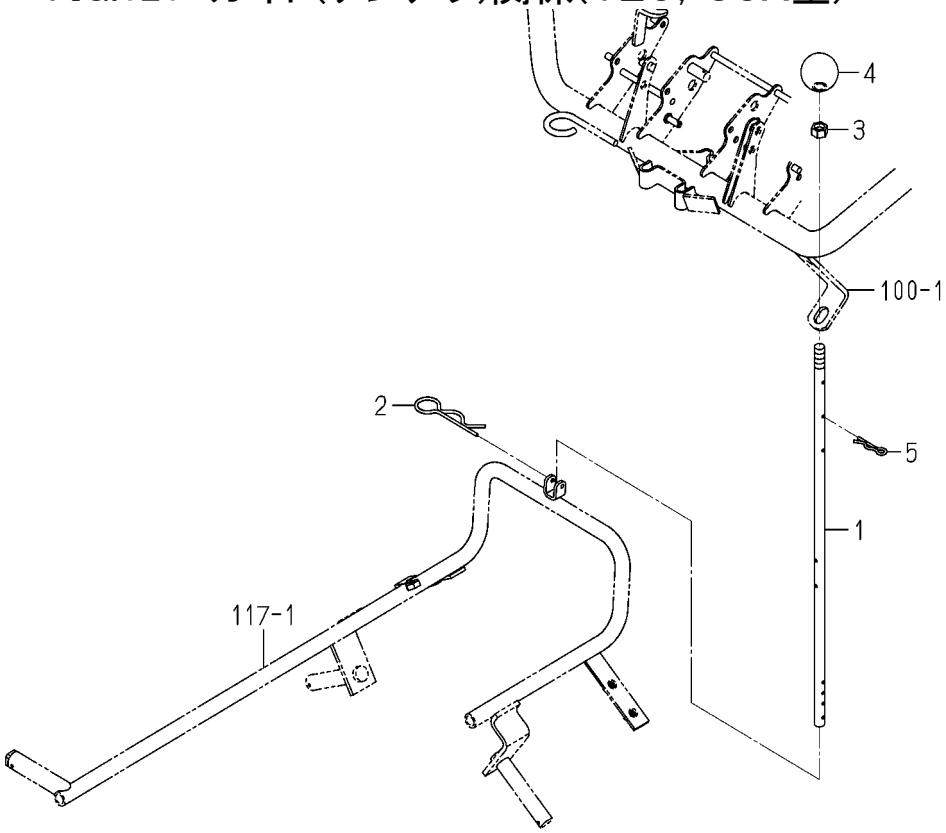

2185-822A-0100

図番	部品コード	品名	仕様	型式 KVH1	型式	代替性	色記号	グループ	備考
1	2178-822-001-20	ﾛｯﾄﾞ(445)	*	1					
2	1432-520-004-00	ﾍｱｰﾋﾟﾝ(22ﾏﾙ)	*	1					
3	V305-260-010-00	ﾅｯﾄ.S.ﾅﾐ.3 M10	*	1					
4	2185-822-001-10	ﾉﾌﾞ(35)	*	1					
5	1305-241-001-00	ﾎｲﾙﾖｳﾍｱｰﾋﾟﾝ	*	1					

FIG.122 ガイド(チンアツ)関係(90JLLX型)

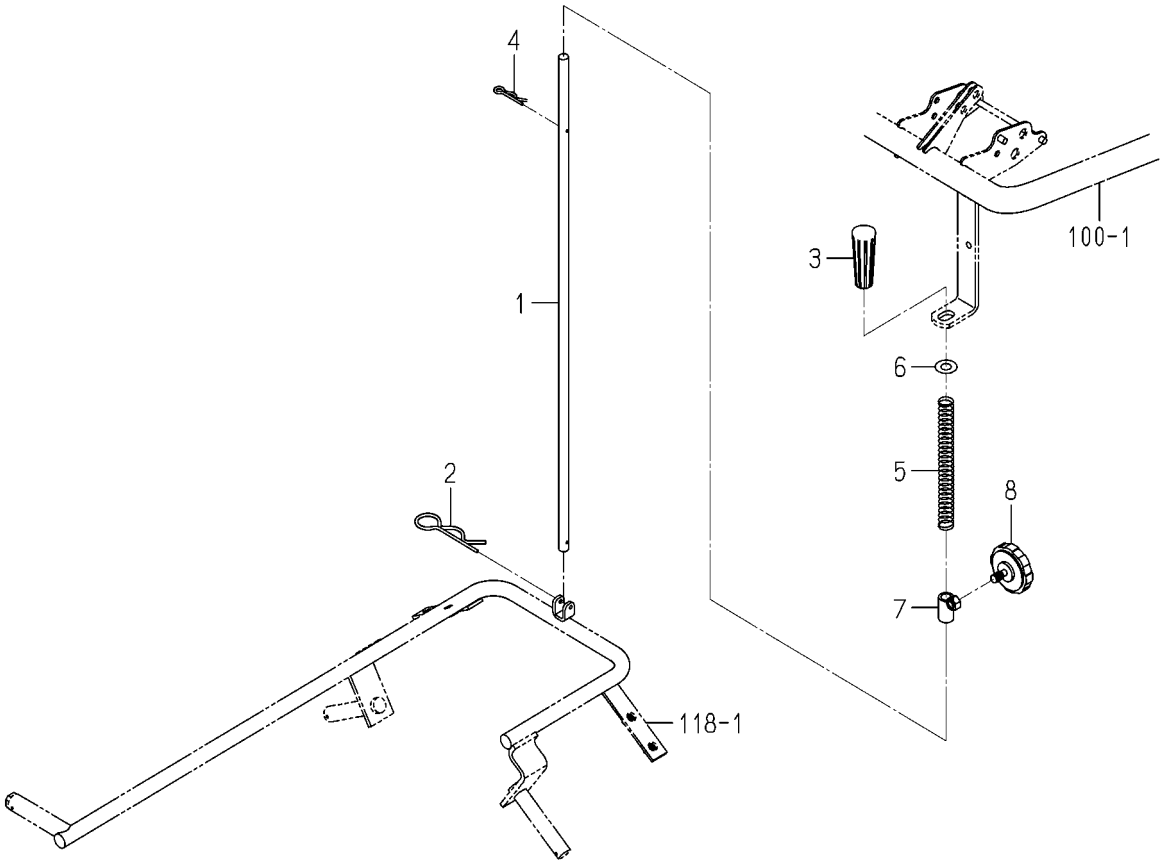

2178-822C-0100

図番	部品コード	品名	仕様	型式 KVH1	型式	代替性	色記号	グループ	備考
1	2178-822-006-00	ﾛｯﾄﾞ(580)	*	1					
2	1432-520-004-00	ﾍｱｰﾋﾟﾝ(22ﾏﾙ)	*	1					
3	2101-230-001-00	ﾆｷﾞﾘ	*	1					
4	1305-241-001-00	ﾎｲﾙﾖｳﾍｱｰﾋﾟﾝ	*	1					
5	2149-314-005-10	ｽﾌﾟﾘﾝｸﾞ(HC150)	*	1					
6	V411-260-010-00	ﾐｶﾞｷｻﾞｶﾞﾈ M10	*	1					
7	2178-820-590-00	ﾊﾌﾞ(ﾁﾝｱﾂ) COMP	*	1					
8	1352-601-002-00	ｾｯﾄﾉﾌﾞ	*	1					

FIG.123 ウエイト(チンアツ)関係(120, 60型)

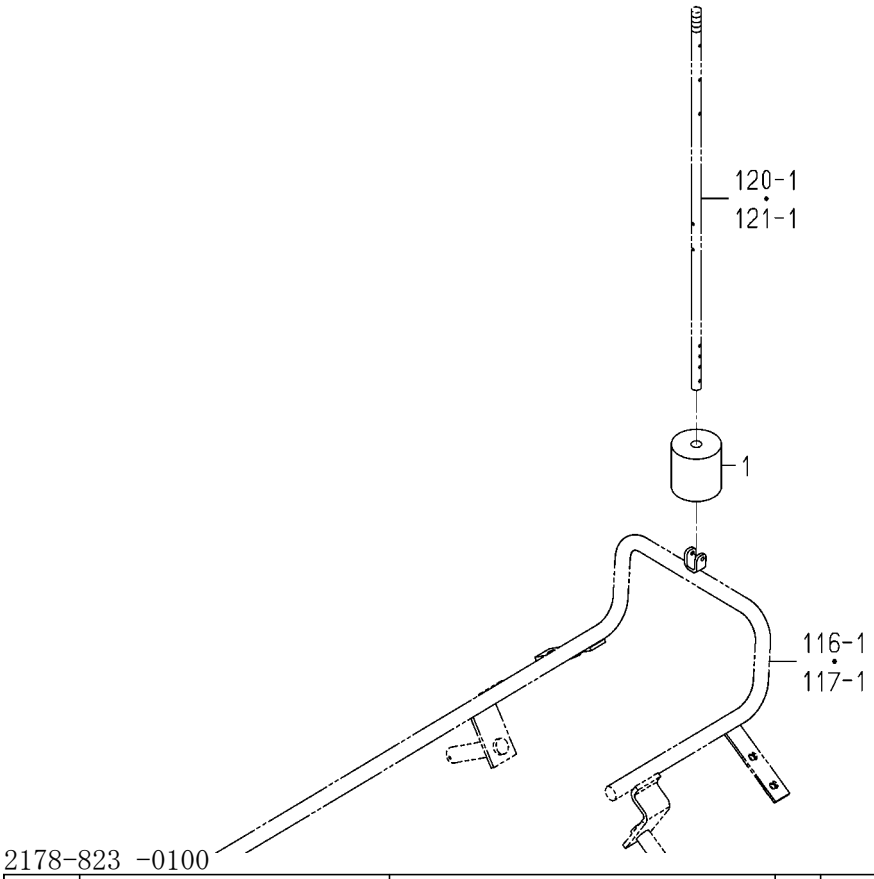

図番	部品コード	品名	仕様	型式 KVH1	型式	代替性	色記号	グループ	備考
1	2178-823-001-00	ｳｴｲﾄ(ﾁﾝｱﾂ)	*	1					

FIG.124 ハーネス, ケーブル(チヨーク)関係

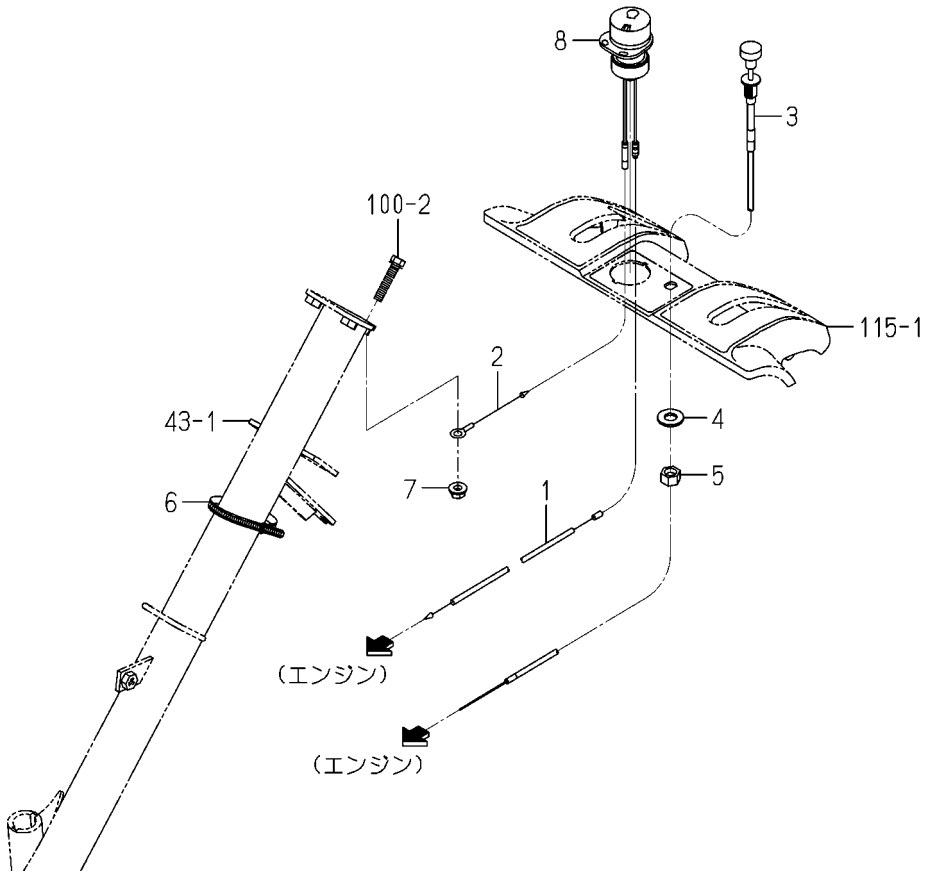

2173-824A-0100

図番	部品コード	品名	仕様	型式 KVH1	型式	代替性	色記号	グループ	備考
1	2173-824-210-00	ﾊｰﾈｽ(ﾘﾔ) ASSY	*	1					
2	2173-824-240-00	ﾊｰﾈｽ(SWGND/8)	*	1					
3	2173-824-001-00	ｹｰﾌﾞﾙ(ﾁﾖｰｸ)	*	1					
4	V411-260-012-00	ﾐｶﾞｷｻﾞｶﾞﾈ M12	*	1					
5	V334-260-012-00	ｺｶﾞﾀﾅｯﾄ.ﾎｿﾒ M12	*	1					
6	1342-402-006-00	ﾜｲﾔﾊﾞﾝﾄﾞ(250)	*	1					
7	V363-260-008-00	ｺｶﾞﾀｻﾗﾊﾞﾈｯｷﾅｯﾄ M 8	*	2					
8	1125-621-240-00	ｽｲｯﾁ(ﾒｲﾝ) ASSY	*	1					

FIG.125 ロツド(チンアツ／リフト)関係(120型)

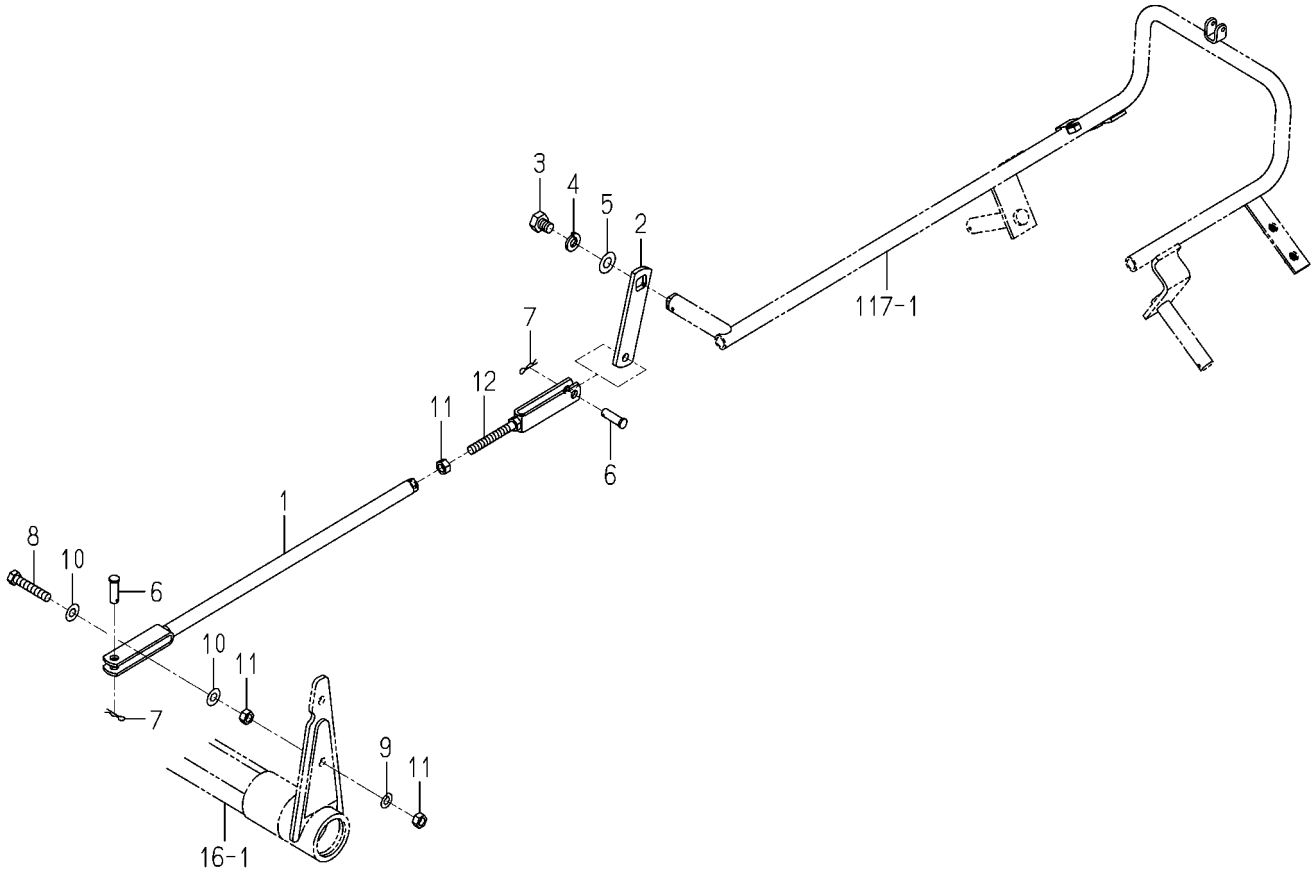

2178-825 -0100

図番	部品コード	品名	仕様	型式 KVH1	型式	代替性	色記号	グループ	備考
1	2178-825-200-10	ﾛｯﾄﾞ(ﾁﾝｱﾂﾘﾝﾘﾌﾄ) COMP	*	1					
2	2178-825-001-00	ﾌﾟﾚｰﾄ(IR/25X105)	*	1					
3	2201-201-002-00	ﾎﾞﾙﾄ(M10X12)	*	1					
4	V401-160-010-00	ｻﾞｶﾞﾈ.ﾊﾞﾈ.2 M10	*	1					
5	V411-260-010-00	ﾐｶﾞｷｻﾞｶﾞﾈ M10	*	1					
6	2144-337-002-00	ﾋﾟﾝ(08X25)	*	2					
7	3908-170-020-00	ｽﾅｯﾌﾟﾋﾟﾝ(8)	*	2					
8	2178-825-002-00	ｺｶﾞﾀﾎﾞﾙﾄ(M8X45)	*	1					
9	V401-160-008-00	ｻﾞｶﾞﾈ.ﾊﾞﾈ.2 M 8	*	1					
10	V411-260-008-00	ﾐｶﾞｷｻﾞｶﾞﾈ M 8	*	2					
11	V304-260-008-00	ﾅｯﾄ.ｺｶﾞﾀ.2 M 8	*	3					
12	2178-825-220-10	ﾌﾟﾚｰﾄ(U/M8) COMP	*	1					

FIG.126 ロツド(チンアツ／リフト)関係(60LX型)

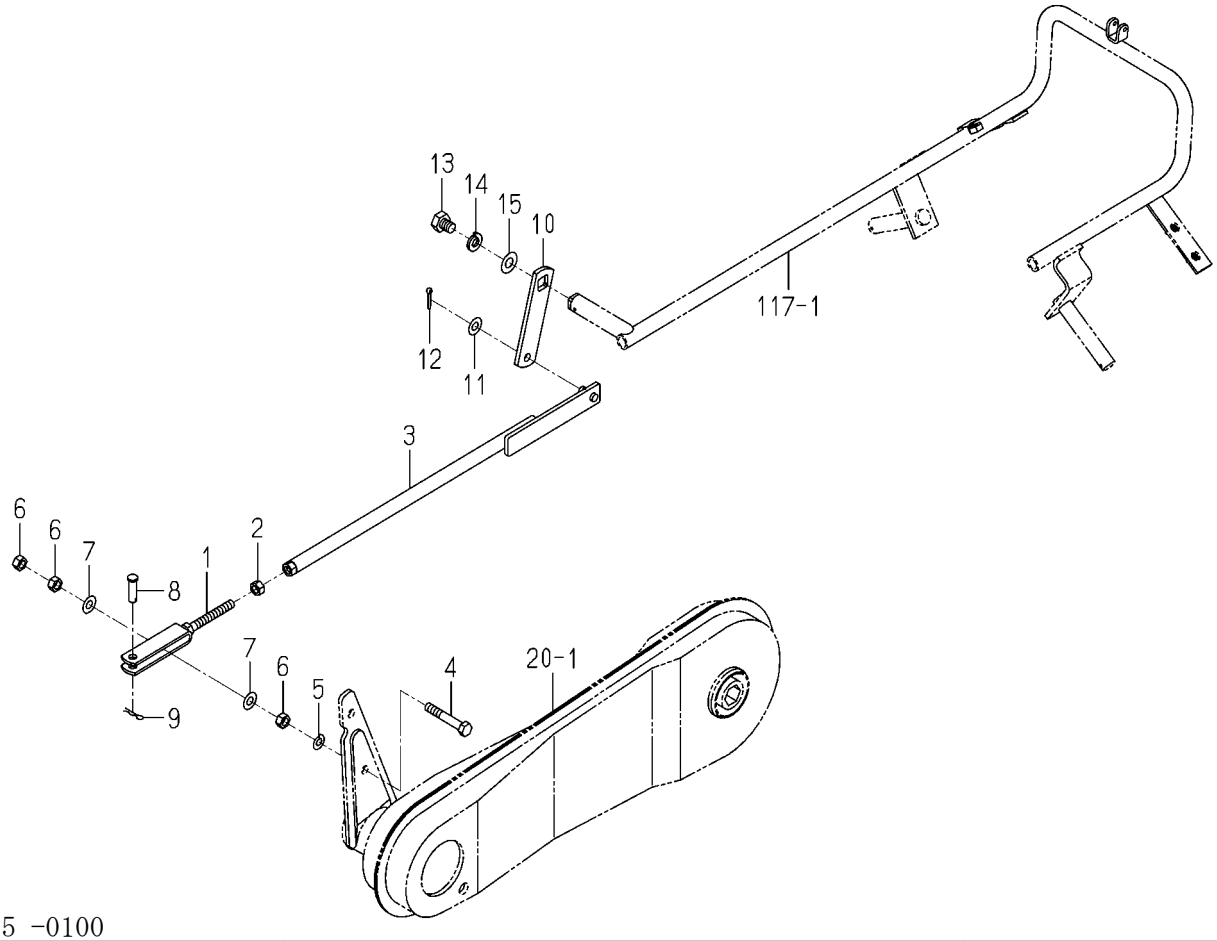

2238-825 -0100

図番	部品コード	品名	仕様	型式 KVH1	型式	代替性	色記号	グループ	備考
1	2178-825-220-10	ﾌﾟﾚｰﾄ(U/M8) COMP	*	1					
2	V304-260-008-00	ﾅﾂﾄ.ｺｶﾞﾀ.2 M 8	*	1					
3	2238-825-200-00	ﾛｯﾄﾞ(ﾁﾝｱﾂﾘﾌﾄ/LX)COMP	*	1					
4	V201-260-805-00	ﾎﾞﾙﾄ.ﾅﾐ M8X 50	*	1					
5	V401-160-008-00	ｻﾞｶﾞﾈ.ﾊﾞﾈ.2 M 8	*	1					
6	V304-260-008-00	ﾅﾂﾄ.ｺｶﾞﾀ.2 M 8	*	3					
7	V411-260-008-00	ﾐｶﾞｷｻﾞｶﾞﾈ M 8	*	2					
8	2144-337-002-00	ﾋﾟﾝ(08X25)	*	1					
9	3908-170-020-00	ｽﾅﾂﾌﾟﾋﾟﾝ(8)	*	1					
10	2178-825-001-00	ﾌﾟﾚｰﾄ(IR/25X105)	*	1					
11	V411-260-008-00	ﾐｶﾞｷｻﾞｶﾞﾈ M 8	*	1					
12	V500-163-001-50	ﾜﾘﾋﾟﾝ 3.0X15	*	1					
13	2201-201-002-00	ﾎﾞﾙﾄ(M10X12)	*	1					
14	V401-160-010-00	ｻﾞｶﾞﾈ.ﾊﾞﾈ.2 M10	*	1					
15	V411-260-010-00	ﾐｶﾞｷｻﾞｶﾞﾈ M10	*	1					

FIG.127 ロッド(チンアツ／リフト)関係(90JLLX型)

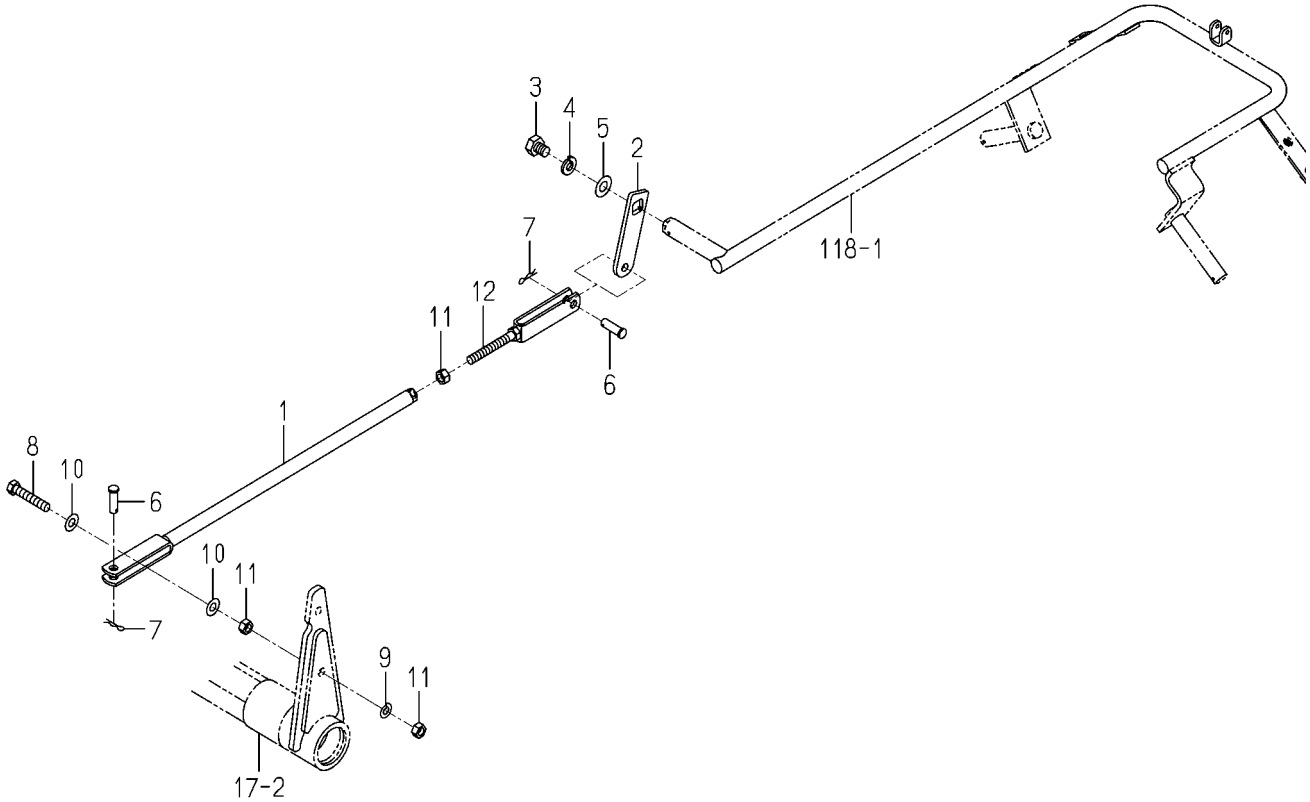

2178-825A-0100

図番	部品コード	品名	仕様	型式 KVH1	型式	代替性	色記号	グループ	備考
1	2178-825-200-10	ﾛｯﾄﾞ(ﾁﾝｱﾂﾘﾝﾘﾌﾄ) COMP	*	1					
2	2178-825-003-00	ﾌﾟﾚｰﾄ(IR/25X090)	*	1					
3	2201-201-002-00	ﾎﾞﾙﾄ(M10X12)	*	1					
4	V401-160-010-00	ｻﾞｶﾞﾈ.ﾊﾞﾈ.2 M10	*	1					
5	V411-260-010-00	ﾐｶﾞｷｻﾞｶﾞﾈ M10	*	1					
6	2144-337-002-00	ﾋﾟﾝ(08X25)	*	2					
7	3908-170-020-00	ｽﾅｯﾌﾟﾋﾟﾝ(8)	*	2					
8	2178-825-002-00	ｺｶﾞﾀﾎﾞﾙﾄ(M8X45)	*	1					
9	V401-160-008-00	ｻﾞｶﾞﾈ.ﾊﾞﾈ.2 M 8	*	1					
10	V411-260-008-00	ﾐｶﾞｷｻﾞｶﾞﾈ M 8	*	2					
11	V304-260-008-00	ﾅｯﾄ.ｺｶﾞﾀ.2 M 8	*	3					
12	2178-825-220-10	ﾌﾟﾚｰﾄ(U/M8) COMP	*	1					

FIG.128 オーナメント＆ラベル(60LX型)

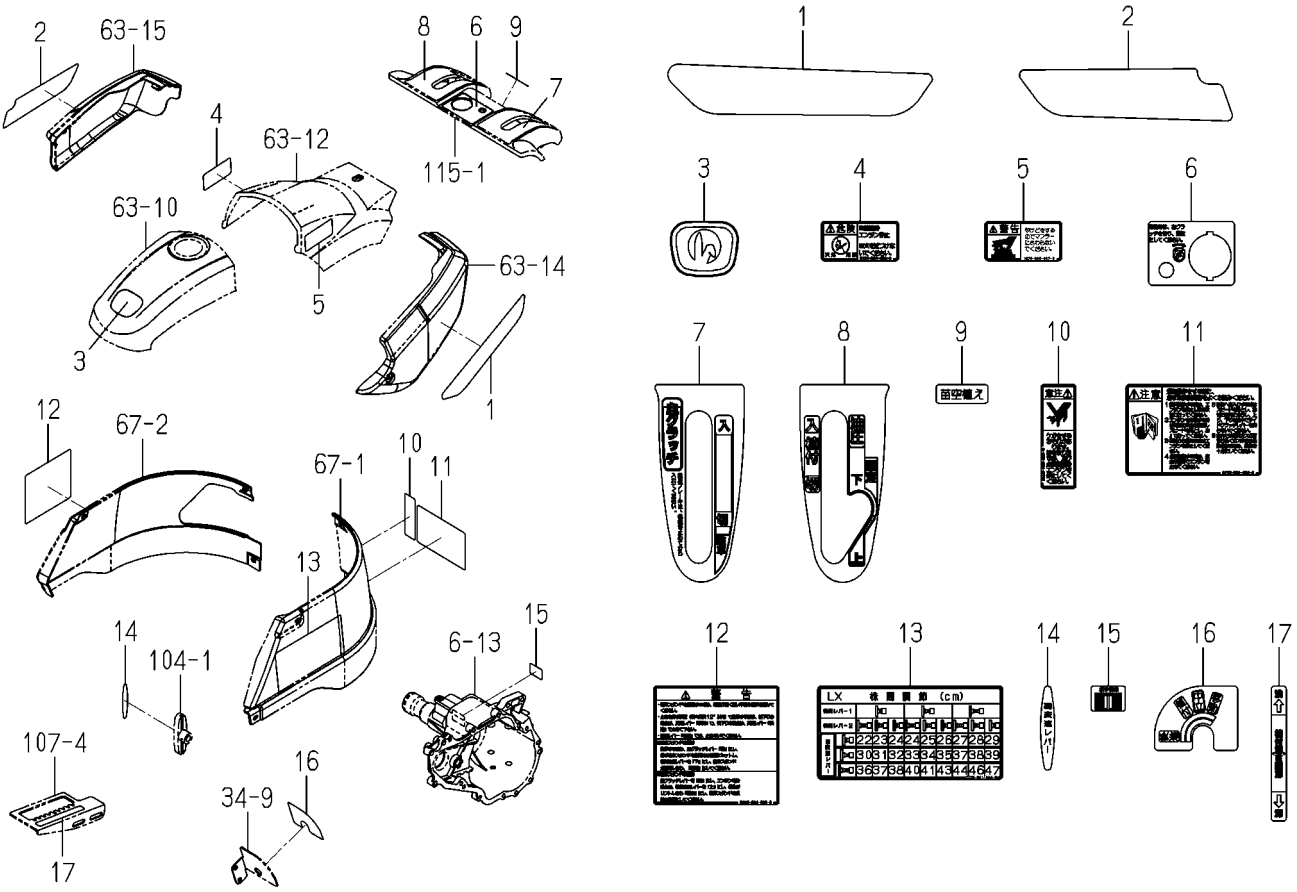

2224-901C-0100

図番	部品コード	品名	仕様	型式 KVH1	型式	代替性	色記号	グループ	備考
1		オーナメント(KVH1/LH)	*	1					
2		オーナメント(KVH1/RH)	*	1					
3		オーナメント(KVH/シンボル)	*	1					
4	2161-901-038-00	ラベル(キケン/カキケンキン)	*	1					
5	1675-905-007-00	ラベル(ケイコク/マフラ)	*	1					
6	2238-901-005-00	ラベル(エンジンスイッチ/100)	*	1					
7	2238-901-006-00	ラベル(メイン/PVH100)	*	1					
8	2238-901-007-00	ラベル(ウエツケ/ユアツ/PVH100	*	1					
9	2238-901-009-00	ラベル(カラウエ/PVH)	*	1					
10	2173-901-019-00	ラベル(チユウイ/テンケン)	*	1					
11	2173-901-020-00	ラベル(チユウイ/ドライブ)	*	1					
12	2178-901-010-00	ラベル(コーシヨン/スタンド)	*	1					
13	2238-901-004-00	ラベル(カブマ/100LX)	*	1					
14	2238-901-013-00	ラベル(フクヘンソク/100)	*	1					
15	2150-901-006-00	ラベル(ローリング)	*	1					
16	2238-901-003-00	ラベル(チエンジ/PVH100)	*	1					
17	2238-901-008-00	ラベル(ウエツケフカサ/PVH100)	*	1					

FIG.129 オーナメント＆ラベル(90JLLX型)

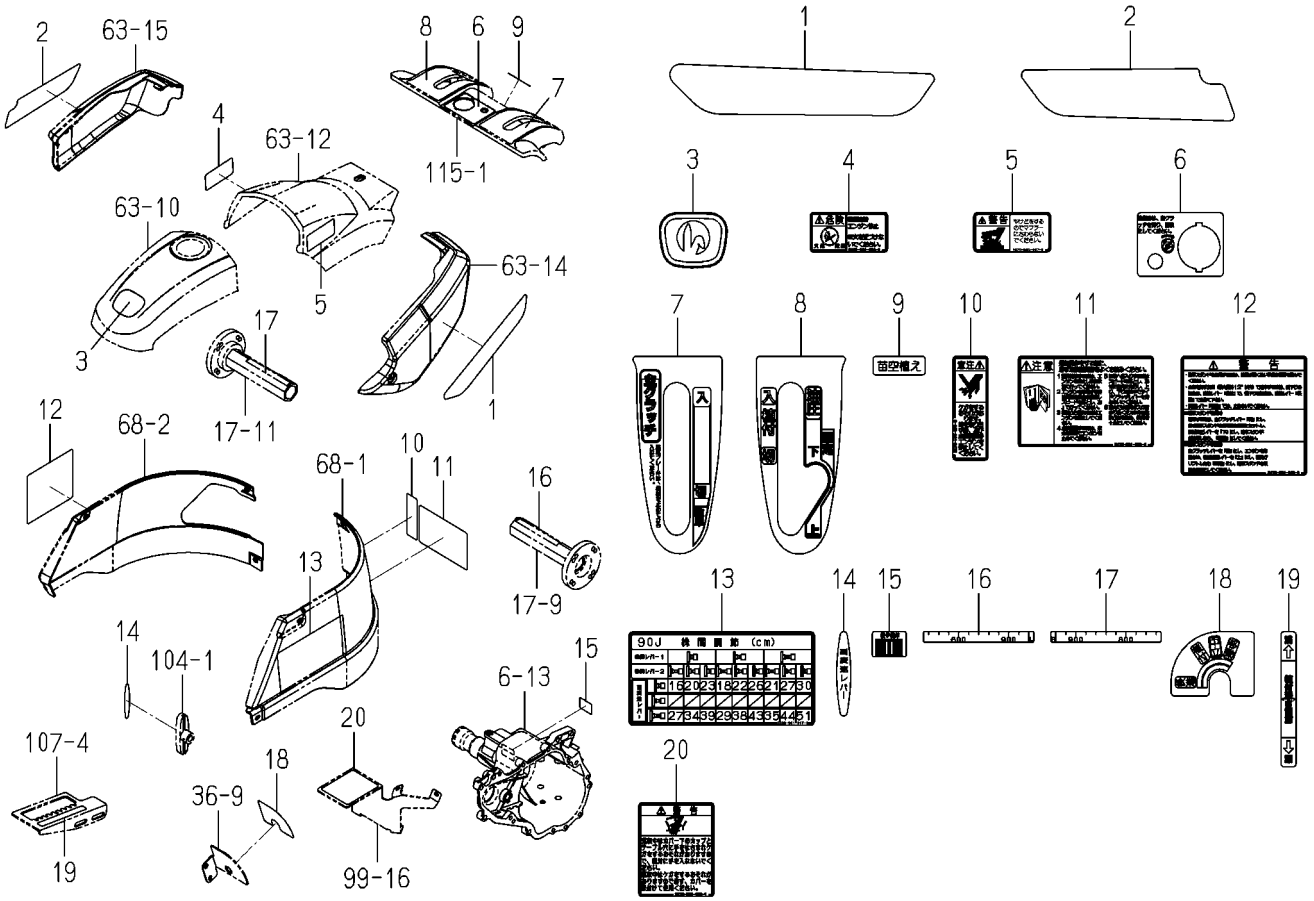

2224-901D-0100

図番	部品コード	品名	仕様	型式 KVH1	型式	代替性	色記号	グループ	備考
1		オーナメント(KVH1/LH)	*	1					
2		オーナメント(KVH1/RH)	*	1					
3		オーナメント(KVH/シンボル)	*	1					
4	2161-901-038-00	ラベル(キケン/カキゲンキン)	*	1					
5	1675-905-007-00	ラベル(ケイコク/マフラ)	*	1					
6	2238-901-005-00	ラベル(エンジンスイッチ/100)	*	1					
7	2238-901-006-00	ラベル(メイン/PVH100)	*	1					
8	2238-901-007-00	ラベル(ウエツケ/ユアツ/PVH100	*	1					
9	2238-901-009-00	ラベル(カラウエ/PVH)	*	1					
10	2173-901-019-00	ラベル(チュウイ/テンケン)	*	1					
11	2173-901-020-00	ラベル(チュウイ/ドライブ)	*	1					
12	2178-901-010-00	ラベル(コーシヨン/スタンド)	*	1					
13	2238-901-017-00	ラベル(カブマ/90/JX)	*	1					
14	2238-901-013-00	ラベル(フクヘンソク/100)	*	1					
15	2150-901-006-00	ラベル(ローリング)	*	1					
16	2178-901-037-00	ラベル(スケール/LH/T)	*	1					
17	2178-901-038-00	ラベル(スケール/RH/T)	*	1					
18	2238-901-003-00	ラベル(チエンジ/PVH100)	*	1					
19	2238-901-008-00	ラベル(ウエツケフカサ/PVH100)	*	1					
20	2178-901-088-10	ラベル(ケイコク/カツプ)	*	1					

FIG.130 オーナメント＆ラベル(Xを除く60型)

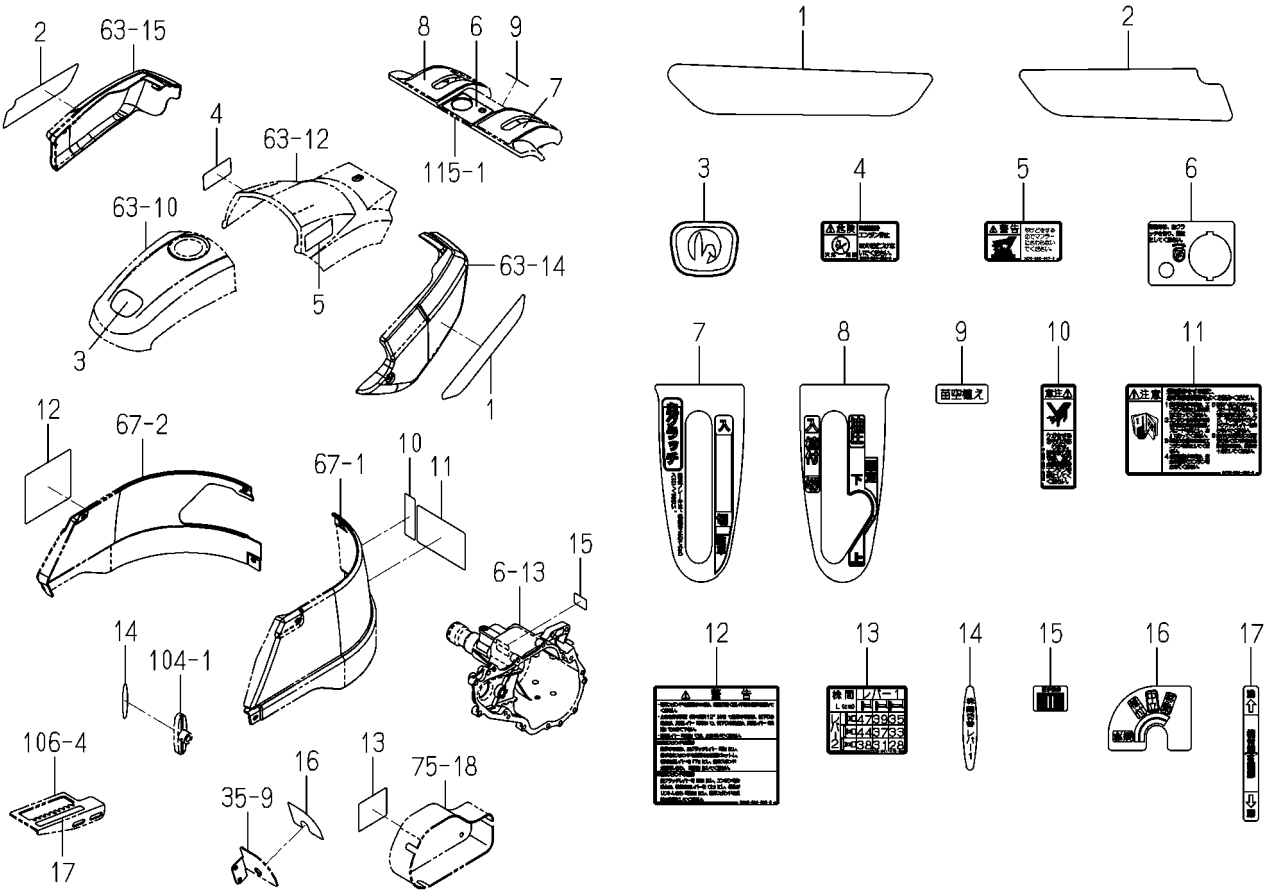

2224-901E-0100

図番	部品コード	品名	仕様	型式 KVH1	型式	代替性	色記号	グループ	備考
1		オーナメント(KVH1/LH)	*	1					
2		オーナメント(KVH1/RH)	*	1					
3		オーナメント(KVH/シンボル)	*	1					
4	2161-901-038-00	ラベル(キケン/カキケンキン)	*	1					
5	1675-905-007-00	ラベル(ケイコク/マフラ)	*	1					
6	2238-901-005-00	ラベル(エンジンスイッチ/100)	*	1					
7	2238-901-006-00	ラベル(メイン/PVH100)	*	1					
8	2238-901-007-00	ラベル(ウエツケ/ユアツ/PVH100	*	1					
9	2238-901-009-00	ラベル(カラウエ/PVH)	*	1					
10	2173-901-019-00	ラベル(チユウイ/テンケン)	*	1					
11	2173-901-020-00	ラベル(チユウイ/ドライブ)	*	1					
12	2178-901-010-00	ラベル(コーシヨン/スタンド)	*	1					
13	2238-901-019-00	ラベル(カブマ/L/100)	*	1					
14	2238-901-011-00	ラベル(カブマレバー-1/100)	*	1					
15	2150-901-006-00	ラベル(ローリング)	*	1					
16	2238-901-003-00	ラベル(チエンジ/PVH100)	*	1					
17	2238-901-008-00	ラベル(ウエツケフカサ/PVH100)	*	1					

FIG.131 オーナメント＆ラベル(120WLLX型)

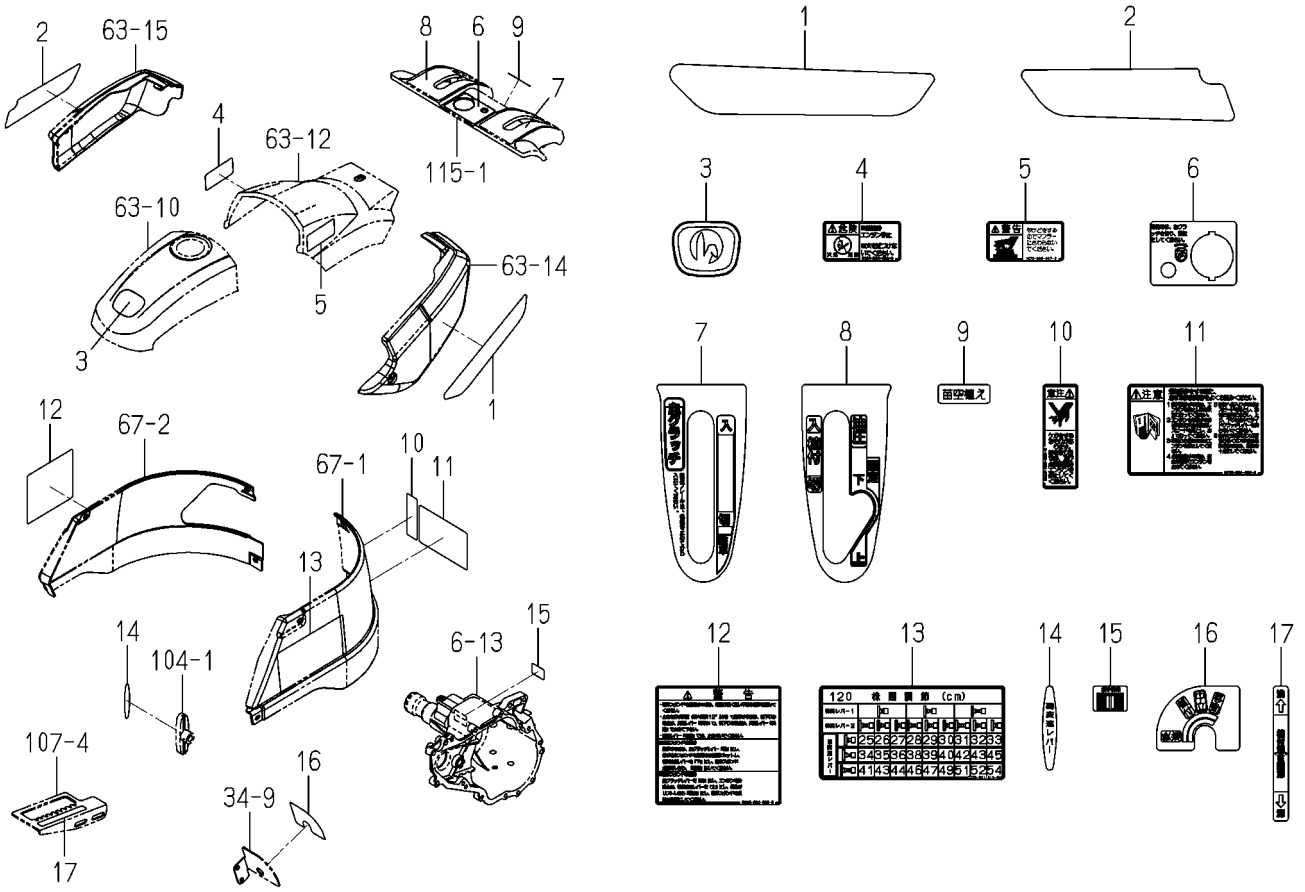

2224-901G-0100

図番	部品コード	品名	仕様	型式 KVH1	型式	代替性	色記号	グループ	備考
1		オーナメント(KVH1/LH)	*	1					
2		オーナメント(KVH1/RH)	*	1					
3		オーナメント(KVH/シンボル)	*	1					
4	2161-901-038-00	ラベル(キケン/カキケンキン)	*	1					
5	1675-905-007-00	ラベル(ケイコク/マフラ)	*	1					
6	2238-901-005-00	ラベル(エンジンスイッチ/100)	*	1					
7	2238-901-006-00	ラベル(メイン/PVH100)	*	1					
8	2238-901-007-00	ラベル(ウエツケ/ユアツ/PVH100	*	1					
9	2238-901-009-00	ラベル(カラウエ/PVH)	*	1					
10	2173-901-019-00	ラベル(チユウイ/テンケン)	*	1					
11	2173-901-020-00	ラベル(チユウイ/ドライブ)	*	1					
12	2178-901-010-00	ラベル(コーシヨン/スタンド)	*	1					
13	2238-901-015-00	ラベル(カブマ/120/LX)	*	1					
14	2238-901-013-00	ラベル(フクヘンソク/100)	*	1					
15	2150-901-006-00	ラベル(ローリング)	*	1					
16	2238-901-003-00	ラベル(チエンジ/PVH100)	*	1					
17	2238-901-008-00	ラベル(ウエツケフカサ/PVH100)	*	1					

FIG.132 オーナメント＆ラベル(Xを除く120型)

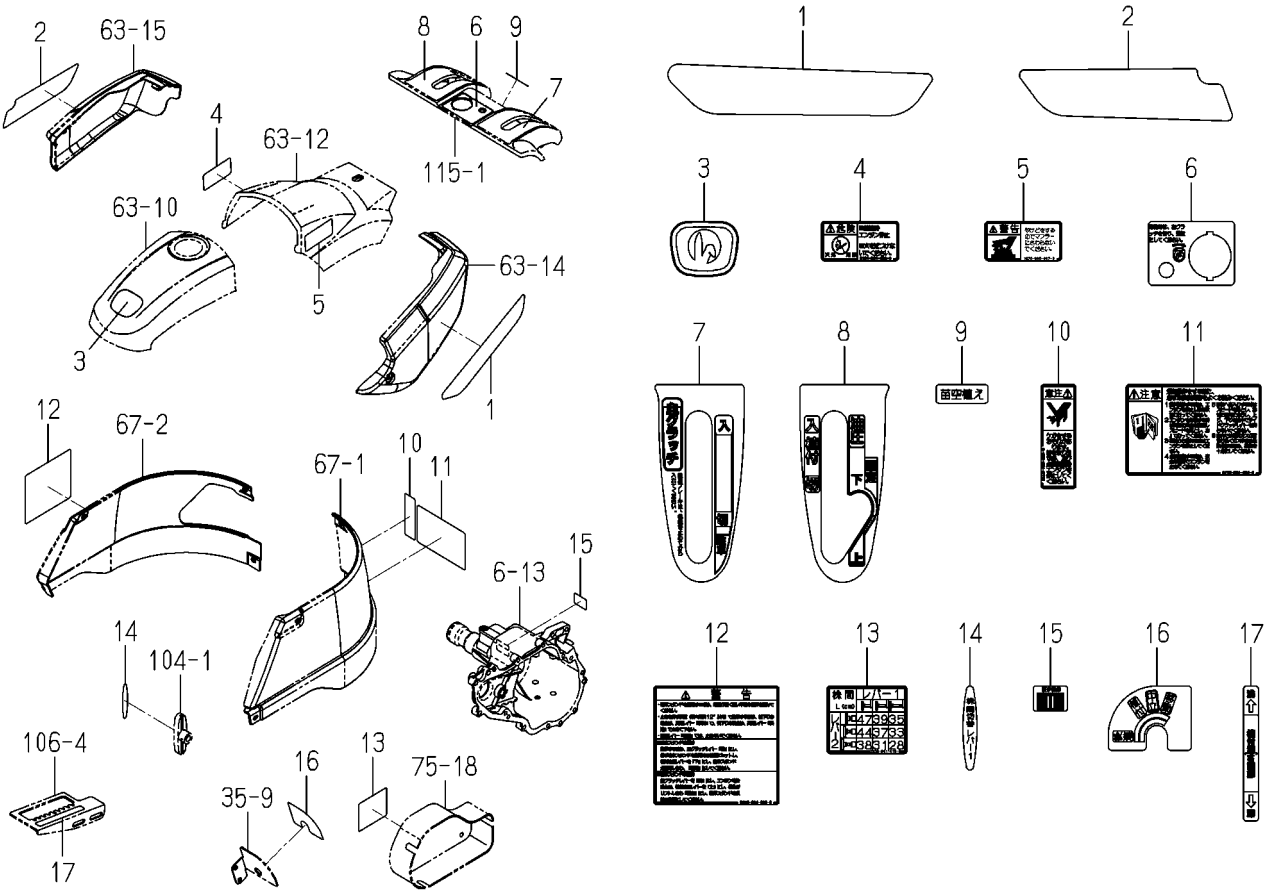

2224-901H-0100

図番	部品コード	品名	仕様	型式 KVH1	型式	代替性	色記号	グループ	備考
1		オーナメント(KVH1/LH)	*	1					
2		オーナメント(KVH1/RH)	*	1					
3		オーナメント(KVH/シンボル)	*	1					
4	2161-901-038-00	ラベル(キケン/カキケンキン)	*	1					
5	1675-905-007-00	ラベル(ケイコク/マフラ)	*	1					
6	2238-901-005-00	ラベル(エンジンスイッチ/100)	*	1					
7	2238-901-006-00	ラベル(メイン/PVH100)	*	1					
8	2238-901-007-00	ラベル(ウエツケ/ユアツ/PVH100	*	1					
9	2238-901-009-00	ラベル(カラウエ/PVH)	*	1					
10	2173-901-019-00	ラベル(チユウイ/テンケン)	*	1					
11	2173-901-020-00	ラベル(チユウイ/ドライブ)	*	1					
12	2178-901-010-00	ラベル(コーシヨン/スタンド)	*	1					
13	2238-901-019-00	ラベル(カブマ/L/100)	*	1					
14	2238-901-011-00	ラベル(カブマレバー-1/100)	*	1					
15	2150-901-006-00	ラベル(ローリング)	*	1					
16	2238-901-003-00	ラベル(チエンジ/PVH100)	*	1					
17	2238-901-008-00	ラベル(ウエツケフカサ/PVH100)	*	1					

FIG.133 マニユアル(オペレーシヨン)(Jを除くX型)

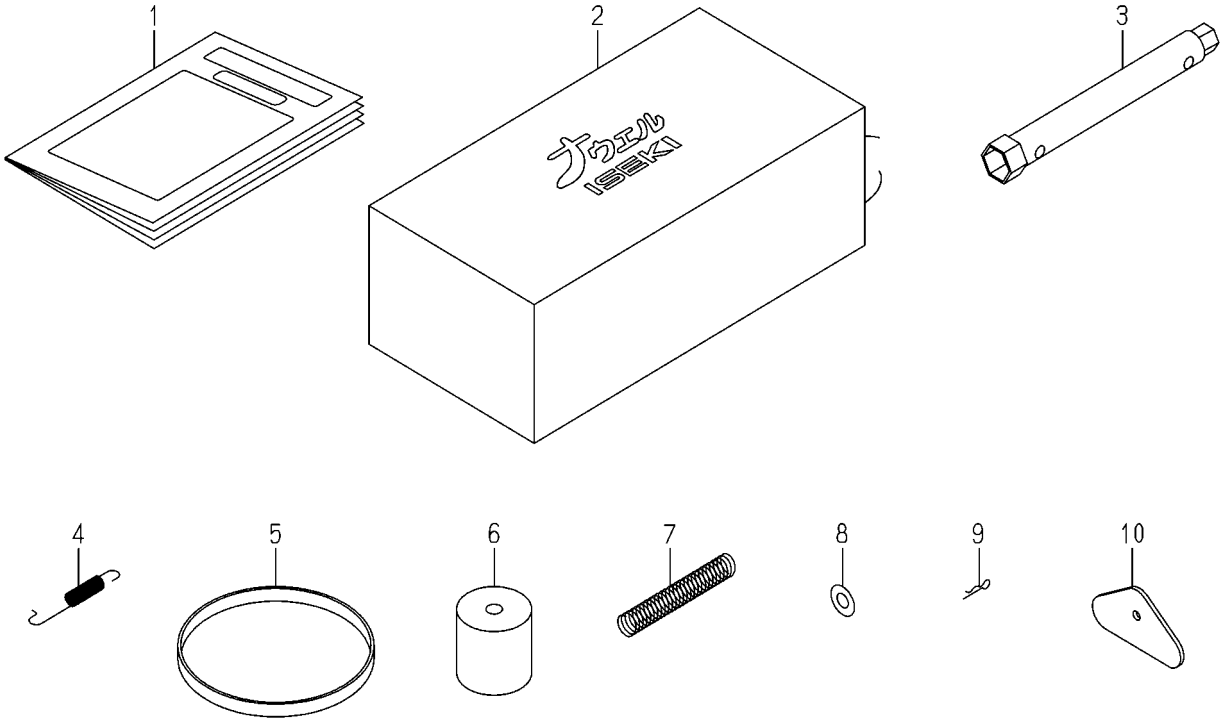

2224-910C-0100

図番	部品コード	品名	仕様	型式 KVH1	型式	代替性	色記号	グループ	備考
1	2224-910-006-00	ﾏﾆｭｱﾙ(ｵﾍﾟﾚｰｼｮﾝ/KVH/X	*	1					
2	2178-910-003-00	ｶﾊﾞｰ(ﾅｳｴﾙ)	*	1					
3	2146-940-001-00	ﾌﾟﾗｸﾞﾚﾝﾁ(13X21)	*	1					
4	2178-420-009-00	ｽﾌﾟﾘﾝｸﾞ(HE080/A)	*	1					
5	2178-503-002-00	ｺﾞﾑﾊﾞﾝﾄﾞ(S)	*	1					
6	2178-823-001-00	ｳｴｲﾄ(ﾁﾝｱﾂ)	*	1					
7	2149-314-005-10	ｽﾌﾟﾘﾝｸﾞ(HC150)	*	1					
8	V411-260-010-00	ﾐｶﾞｷｻﾞｶﾞﾈ M10	*	1					
9	3908-170-020-00	ｽﾅｯﾌﾟﾋﾟﾝ(8)	*	1					
10	2178-668-005-00	ｽｸﾚｰﾊﾟｺﾞﾑ(ｲﾝﾅ)	*	2					

FIG.134 マニユアル(オペレーシヨン)(90JLLX型)

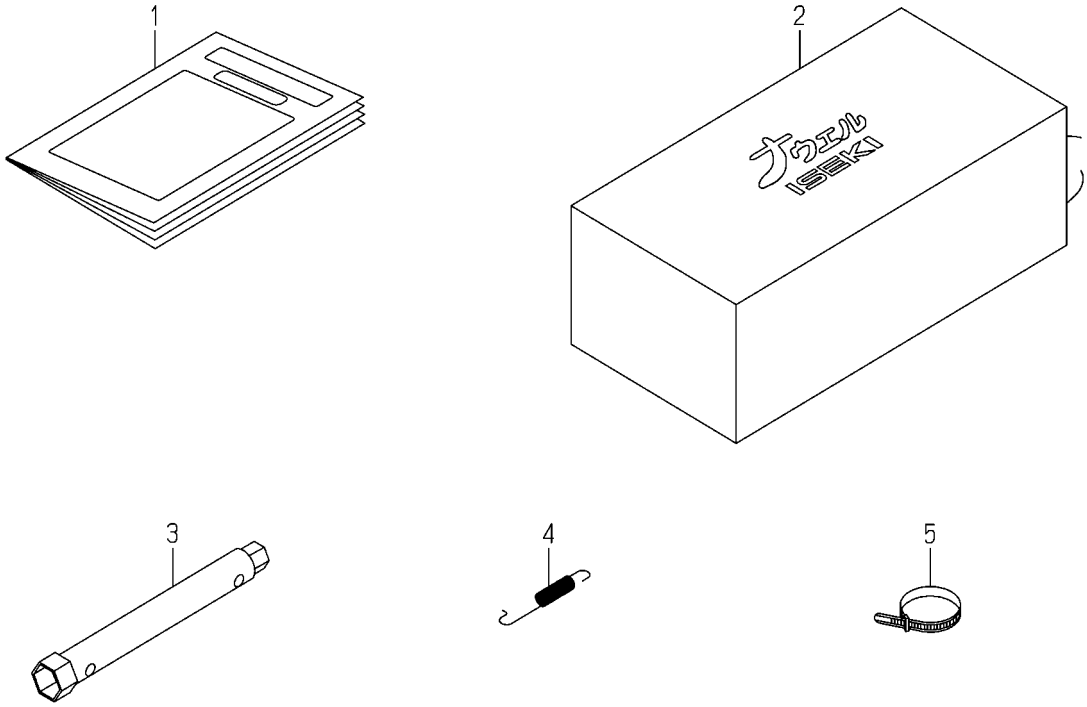

2224-910D-0100

図番	部品コード	品名	仕様	型式 KVH1	型式	代替性	色記号	グループ	備考
1	2224-910-007-00	ﾏﾆｭｱﾙ(ｵﾍﾟﾚｰｼｮﾝ/KVHJX	*	1					
2	2178-910-003-00	ｶﾊﾞｰ(ﾅｳｴﾙ)	*	1					
3	2146-940-001-00	ﾌﾟﾗｸﾞﾚﾝﾁ(13X21)	*	1					
4	2178-420-009-00	ｽﾌﾟﾘﾝｸﾞ(HE080/A)	*	1					
5	1376-402-003-00	ﾜｲﾔﾊﾞﾝﾄﾞ(140)	*	1					

FIG.135 マニユアル(オペレーシヨン)(Xを除く60型)

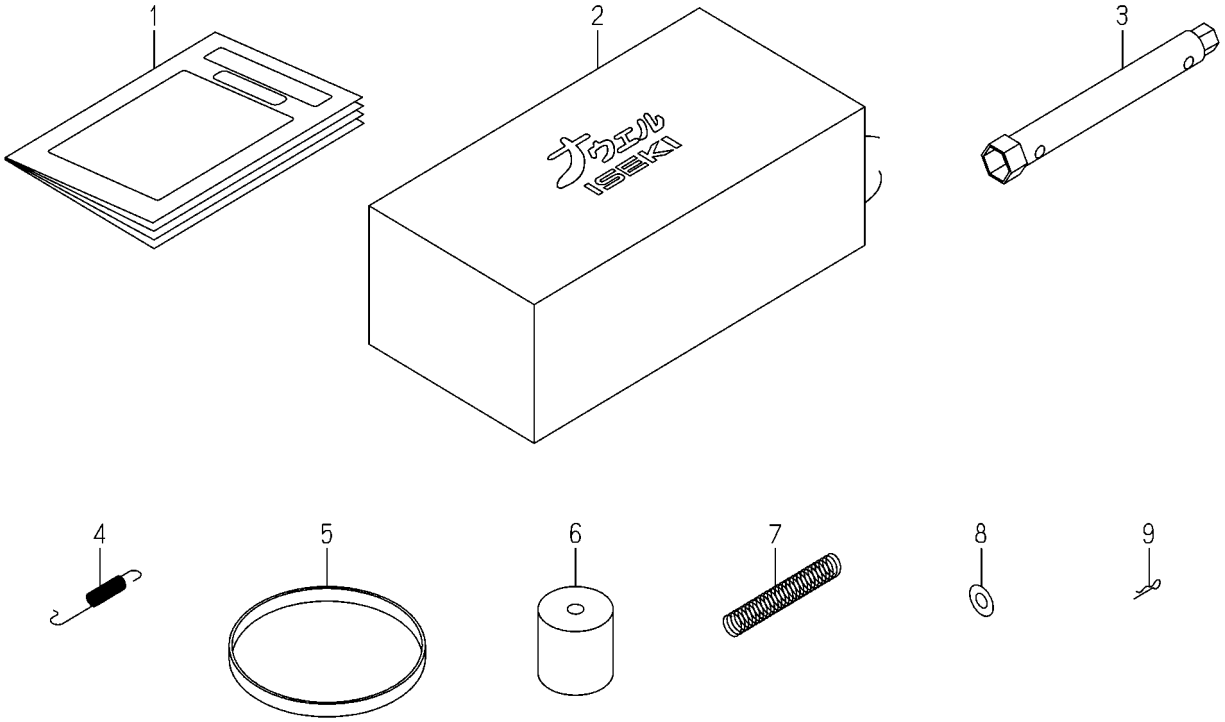

2224-910E-0100

図番	部品コード	品名	仕様	型式 KVH1	型式	代替性	色記号	グループ	備考
1	2224-910-005-00	ﾏﾆｭｱﾙ(ｵﾍﾟﾚｰｼｮﾝ/KVH1)	*	1					
2	2178-910-003-00	ｶﾊﾞｰ(ﾅｳｴﾙ)	*	1					
3	2146-940-001-00	ﾌﾟﾗｸﾞﾚﾝﾁ(13X21)	*	1					
4	2178-420-009-00	ｽﾌﾟﾘﾝｸﾞ(HE080/A)	*	1					
5	2178-503-002-00	ｺﾞﾑﾊﾞﾝﾄﾞ(S)	*	1					
6	2178-823-001-00	ｳｴｲﾄ(ﾁﾝｱﾂ)	*	1					
7	2149-314-005-10	ｽﾌﾟﾘﾝｸﾞ(HC150)	*	1					
8	V411-260-010-00	ﾐｶﾞｷｻﾞｶﾞﾈ M10	*	1					
9	3908-170-020-00	ｽﾅｯﾌﾟﾋﾟﾝ(8)	*	1					

FIG.136 マニユアル(オペレーシヨン)(Xを除く120型)

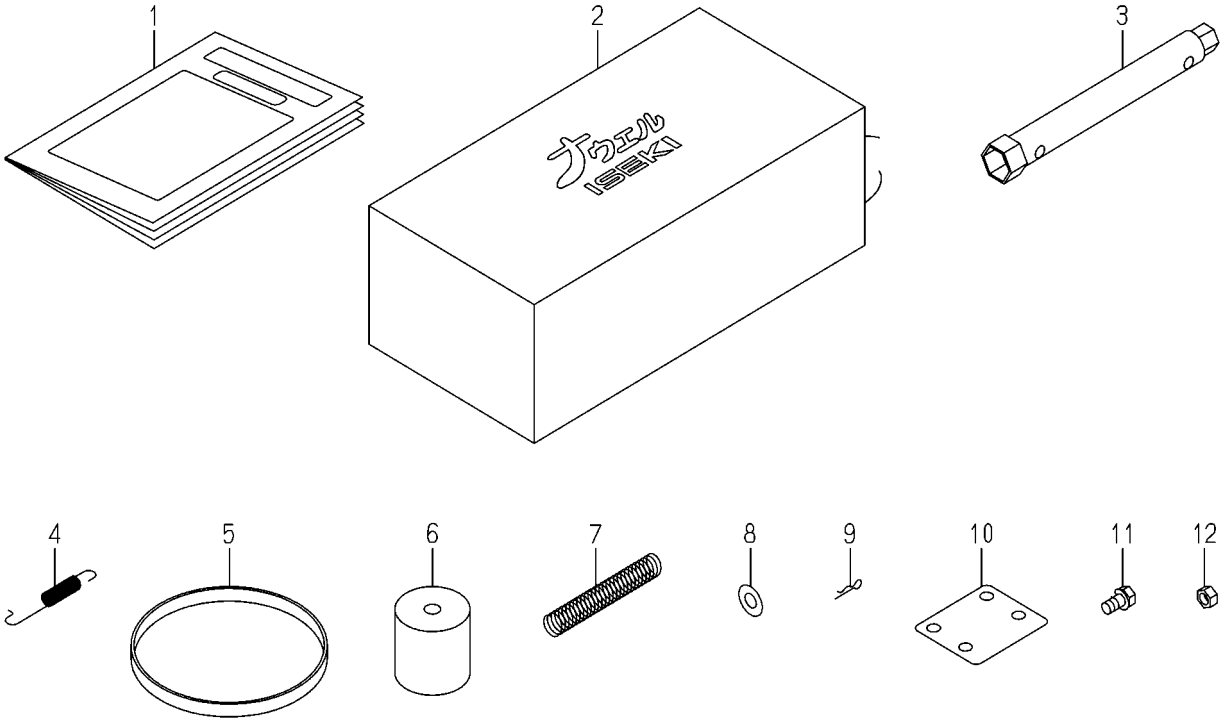

2224-910G-0100

図番	部品コード	品名	仕様	型式 KVH1	型式	代替性	色記号	グループ	備考
1	2224-910-005-00	ﾏﾆｭｱﾙ(ｵﾍﾟﾚｰｼｮﾝ/KVH1)	*	1					
2	2178-910-003-00	ｶﾊﾞｰ(ﾅｳｴﾙ)	*	1					
3	2146-940-001-00	ﾌﾟﾗｸﾞﾚﾝﾁ(13X21)	*	1					
4	2178-420-009-00	ｽﾌﾟﾘﾝｸﾞ(HE080/A)	*	1					
5	2178-503-002-00	ｺﾞﾑﾊﾞﾝﾄﾞ(S)	*	1					
6	2178-823-001-00	ｳｴｲﾄ(ﾁﾝｱﾂ)	*	1					
7	2149-314-005-10	ｽﾌﾟﾘﾝｸﾞ(HC150)	*	1					
8	V411-260-010-00	ﾐｶﾞｷｻﾞｶﾞﾈ M10	*	1					
9	3908-170-020-00	ｽﾅﾂﾌﾟﾋﾟﾝ(8)	*	1					
10	2178-910-007-00	ﾌﾟﾚｰﾄ(ｴﾝﾁﾖｳ/50)	*	4					
11	V211-560-801-60	ﾎﾞﾙﾄ(S) M8X16 7T	*	8					
12	V304-260-008-00	ﾅﾂﾄ.ｺｶﾞﾀ.2 M 8	*	8					

FIG.137 ラベル(モデル)

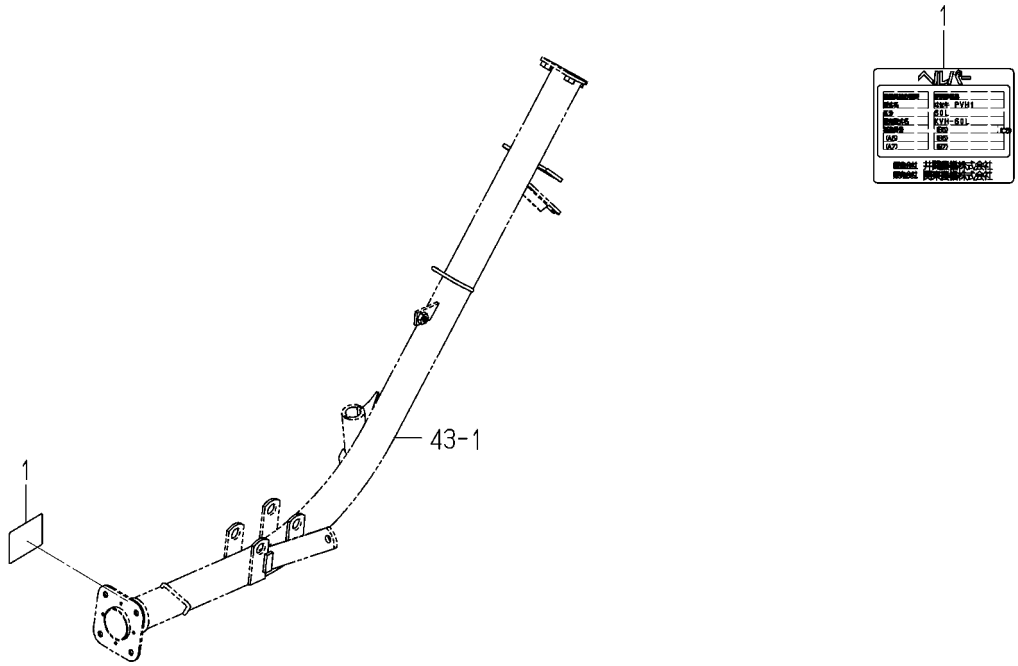

2224-920 -0100

図番	部品コード	品名	仕様	型式 KVH1	型式	代替性	色記号	グループ	備考
1		ﾗﾍﾞﾙ(ﾓﾃﾞﾙ/ｶﾝﾄｳ) ASSY	*	1					

FIG.138 ガイドローラ(90J／X)SET (90JLLX型)(オプション)

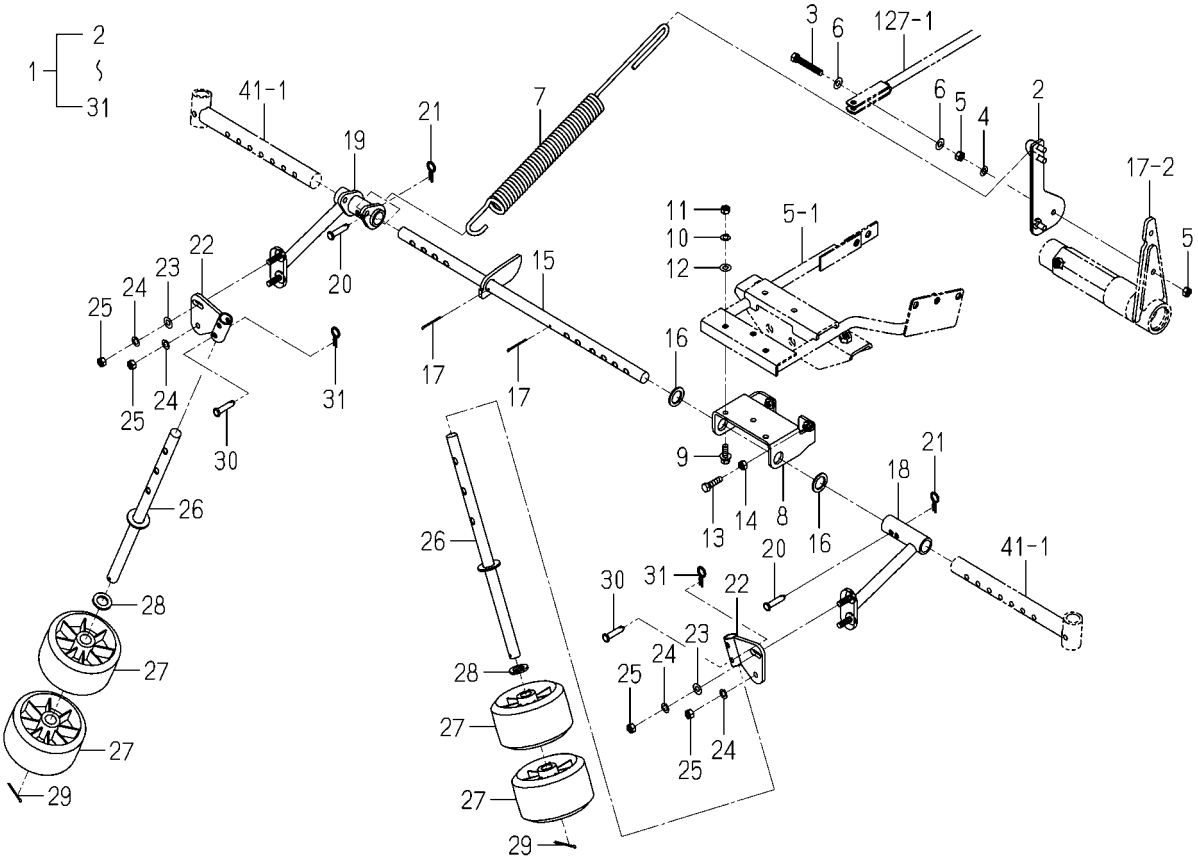

2178-840E-0100

図番	部品コード	品名	仕様	型式 KVH1	型式	代替性	色記号	グループ	備考
1	2178-840-630-00	ｶﾞｲﾄﾞﾛｰﾗ(90J/X) SET	T	1					
2	2178-840-560-00	ｽﾃｰ(ﾘﾌﾄ/ｽﾌﾟﾘﾝｸﾞ)COMP	T	1					
3	W201-260-805-50	ｺｶﾞﾀﾎﾞﾙﾄ(ｿｳﾈｼﾞ)	T	1					
4	V401-160-008-00	ｻﾞｶﾞﾈ.ﾊﾞﾈ.2 M 8	T	1					
5	V304-260-008-00	ﾅｯﾄ.ｺｶﾞﾀ.2 M 8	T	2					
6	V411-260-008-00	ﾐｶﾞｷｻﾞｶﾞﾈ M 8	T	2					
7	2178-840-007-00	ｽﾌﾟﾘﾝｸﾞ(HE460)	T	1					
8	2178-840-600-00	ｽﾃｰ(ｶﾞｲﾄﾞ/ﾊﾞｰ) COMP	T	1					
9	V211-360-802-50	ﾎﾞﾙﾄ(SP) M8X25	T	3					
10	V401-160-008-00	ｻﾞｶﾞﾈ.ﾊﾞﾈ.2 M 8	T	3					
11	V304-260-008-00	ﾅｯﾄ.ｺｶﾞﾀ.2 M 8	T	3					
12	V411-260-008-00	ﾐｶﾞｷｻﾞｶﾞﾈ M 8	T	3					
13	V201-260-803-00	ﾎﾞﾙﾄ.ﾅﾐ M8X 30	T	2					
14	V304-260-008-00	ﾅｯﾄ.ｺｶﾞﾀ.2 M 8	T	2					
15	2178-840-590-10	ﾊﾞｰ(541) COMP	T	1					
16	2130-755-002-00	ｽﾀﾝﾄﾞｽﾌﾟﾘﾝｸﾞｻﾞｶﾞﾈ	T	2					
17	V500-163-003-50	ﾜﾘﾋﾟﾝ 3.0X35	T	2					
18	2178-840-570-00	ｱｰﾑ(ｶﾞｲﾄﾞ/LH) COMP	T	1					
19	2178-840-580-00	ｱｰﾑ(ｶﾞｲﾄﾞ/RH) COMP	T	1					
20	2178-840-006-00	ﾋﾟﾝ(08X41)	T	2					
21	1396-406-004-00	ｽﾅｯﾌﾟﾋﾟﾝ(8)	T	2					
22	2178-840-610-10	ｽﾃｰ(ｶﾞｲﾄﾞ/ﾛｰﾗ) COMP	T	2					
23	V411-260-008-00	ﾐｶﾞｷｻﾞｶﾞﾈ M 8	T	2					
24	V401-160-008-00	ｻﾞｶﾞﾈ.ﾊﾞﾈ.2 M 8	T	4					
25	V304-260-008-00	ﾅｯﾄ.ｺｶﾞﾀ.2 M 8	T	4					
26	2178-840-620-10	ｼｬﾌﾄ(ﾛｰﾗ/90JX) COMP	T	2					
27	8595-501-004-00	ﾎｲｰﾙ(ｹﾞｰｼﾞ/ﾘﾔ)	T	4					
28	4144-406-009-00	ﾜｯｼｬ(18X30X03)	T	2					
29	V500-163-003-50	ﾜﾘﾋﾟﾝ 3.0X35	T	2					
30	2178-840-006-00	ﾋﾟﾝ(08X41)	T	2					

FIG.138 ガイドローラ(90J／X)SET (90JLLX型)(オプション)

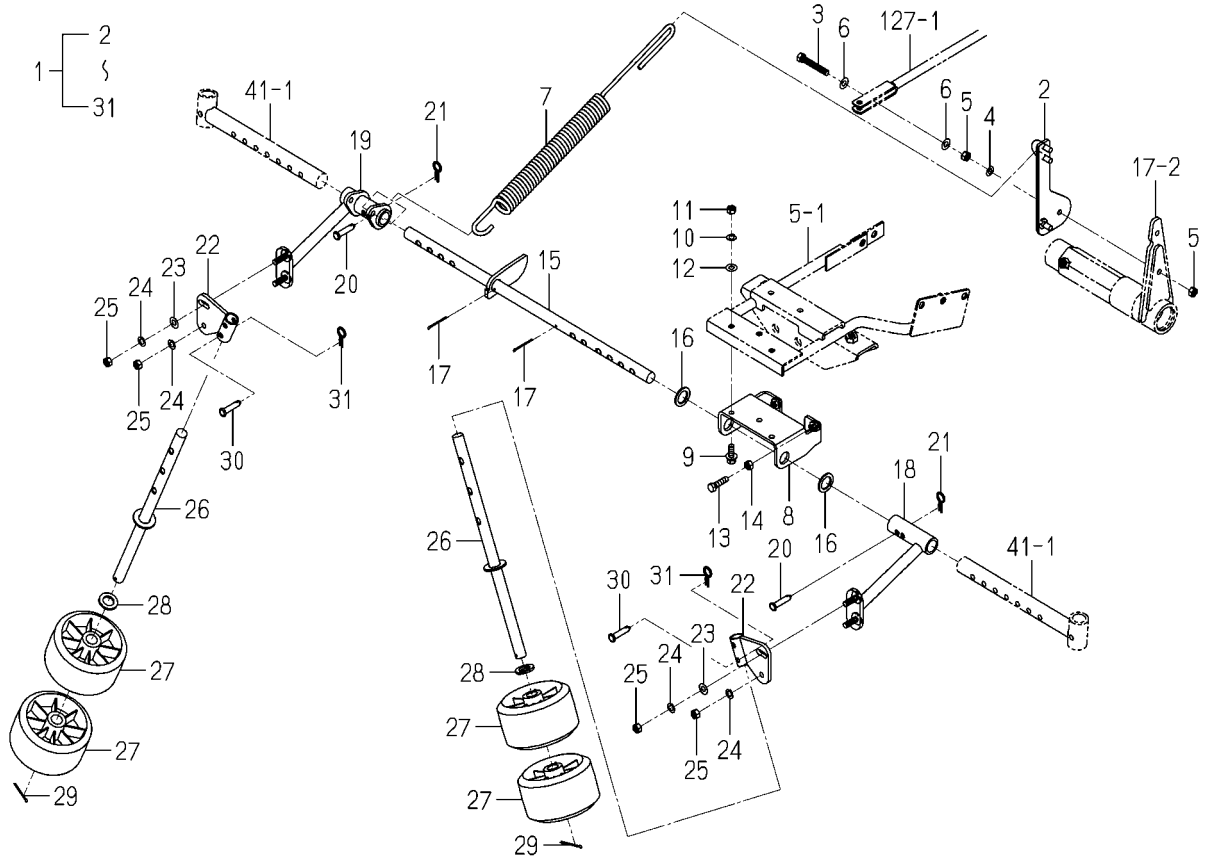

2178-840E-0100

図番	部品コード	品名	仕様	型式 KVH1	型式 2	代替性	色記号	グループ	備考
31	1396-406-004-00	ｽﾅｯﾌﾟﾋﾟﾝ(8)	T						

FIG.139 ガイドローラSET(オプシヨン)

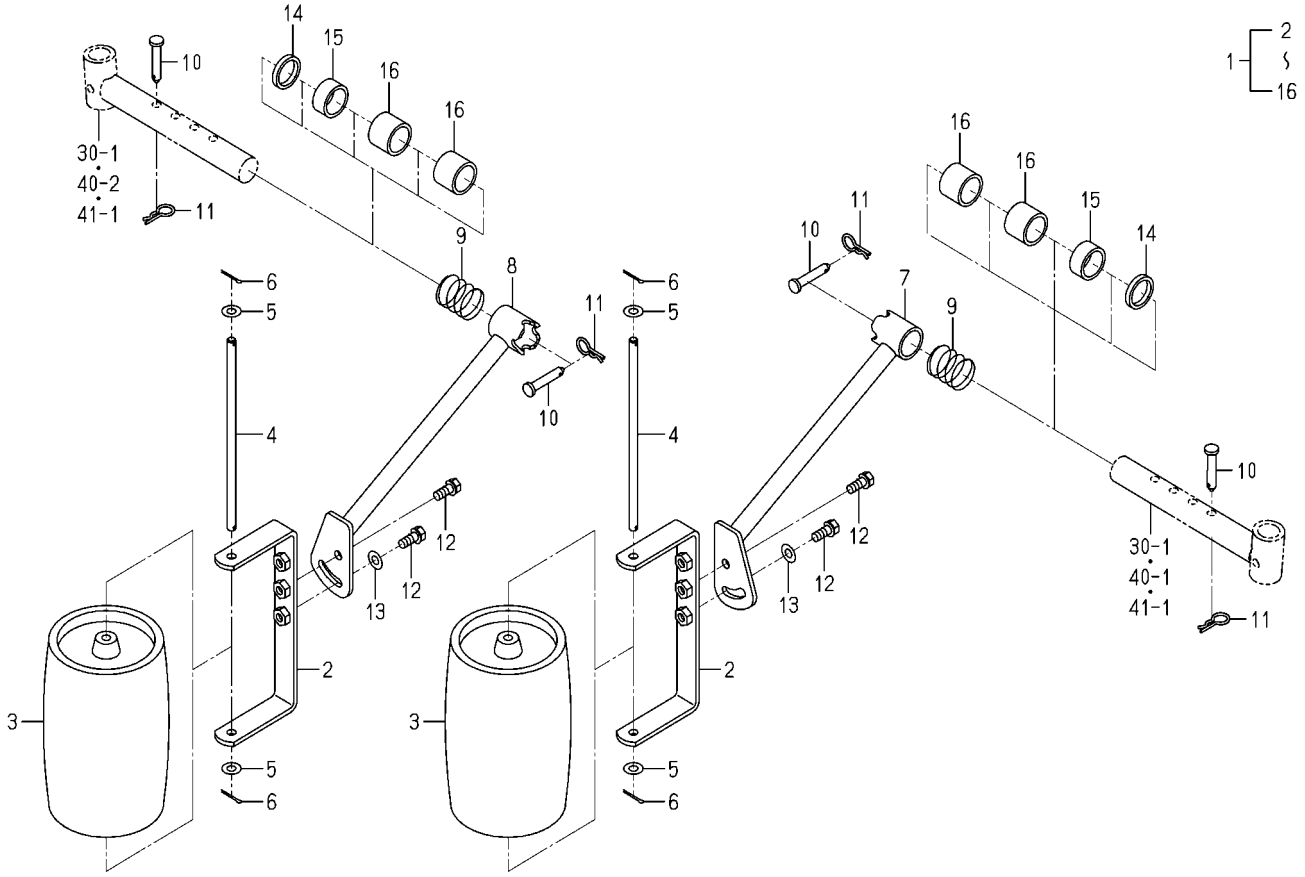

2178-841 -0100

図番	部品コード	品名	仕様	型式 KVH1	型式	代替性	色記号	グループ	備考
1	2178-841-300-00	ｶﾞｲﾄﾞﾛｰﾗ SET	T	1					
2	2178-840-200-00	ﾌﾟﾚｰﾄ(U/25X190) COMP	T	2					
3	2178-840-300-00	ﾛｰﾗ ASSY	T	2					
4	2178-840-004-00	ﾋﾟﾝ(08X210)	T	2					
5	V411-260-008-00	ﾐｶﾞｷｻﾞｶﾞﾈ M 8	T	4					
6	V500-162-501-50	ﾜﾘﾋﾟﾝ 2.5X15	T	4					
7	2178-840-210-00	ｱｰﾑ(ﾛｰﾗ/LH) COMP	T	1					
8	2178-840-220-00	ｱｰﾑ(ﾛｰﾗ/RH) COMP	T	1					
9	2178-840-005-00	ｽﾌﾟﾘﾝｸﾞ(HC035)	T	2					
10	2178-221-001-10	ﾋﾟﾝ(08X49)	T	4					
11	1396-406-004-00	ｽﾅｯﾌﾟﾋﾟﾝ(8)	T	4					
12	V211-260-802-00	ﾎﾞﾙﾄ(S) M8X20	T	4					
13	V411-260-008-00	ﾐｶﾞｷｻﾞｶﾞﾈ M 8	T	2					
14	2178-841-001-00	ﾁｭｰﾌﾞ(005)	T	2					
15	2178-841-002-00	ﾁｭｰﾌﾞ(015)	T	2					
16	2178-841-003-00	ﾁｭｰﾌﾞ(025)	T	4					

FIG.140 カンスイSET(X型除く)(オプション)

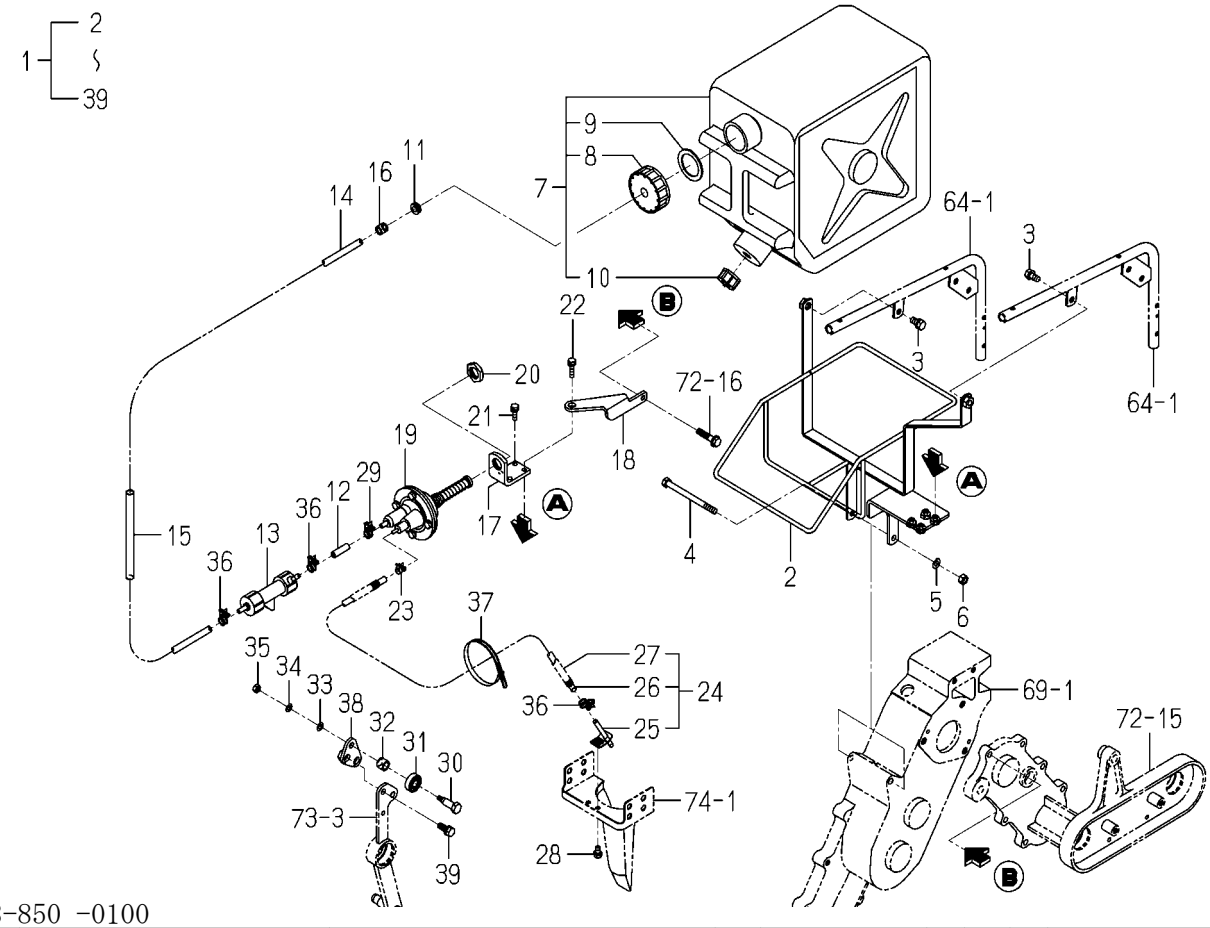

2178-850 -0100

図番	部品コード	品名	仕様	型式 KVH1	型式	代替性	色記号	グループ	備考
1	2178-850-300-30	ｶﾝｽｲ SET	T	1					
2	2178-850-200-20	ﾎﾙﾀﾞ(ｶﾝｽｲﾀﾝｸ) COMP	T	1					
3	V211-260-801-60	ﾎﾞﾙﾄ(S) M8X16	T	2					
4	V201-260-810-00	ﾎﾞﾙﾄ.ﾅﾐ M8X100	T	1					
5	V401-160-008-00	ｻﾞｶﾞﾈ.ﾊﾞﾈ.2 M 8	T	1					
6	V304-260-008-00	ﾅｯﾄ.ｺｶﾞﾀ.2 M 8	T	1					
7	2178-850-340-00	ｶﾝｽｲﾀﾝｸ ASSY	T	1					
8	2178-850-341-00	ｷｬｯﾌﾟ(ﾎｰｽ)	T	1					
9	2178-850-342-00	ﾊﾟｯｷﾝ	T	1					
10	2178-850-343-00	ｷｬｯﾌﾟ(ｺｶﾞﾀ)	T	1					
11	4335-512-004-00	ｸﾞﾛﾒｯﾄ(9)	T	1					
12	2178-850-221-00	ﾁｭｰﾌﾞ(030)	T	1					
13	2178-850-222-00	ﾘｭｳﾘｮｳｶｸﾆﾝｹｲ	T	1					
14	2178-850-223-00	ﾁｭｰﾌﾞ(980)	T	1					
15	2178-850-224-00	ｶﾞｲﾄﾞ(ﾁｭｰﾌﾞ)	T	1					
16	2178-850-225-00	ｽﾄﾚｰﾅ	T	1					
17	2178-850-005-00	ﾎﾟﾝﾌﾟｽﾃｰ	T	1					
18	2178-850-007-10	ﾌﾟﾚｰﾄ(ｻﾎﾟｰﾄ)	T	1					
19	2178-850-230-00	ﾎﾟﾝﾌﾟ ASSY	T	1					
20	2178-850-006-00	ｺｶﾞﾀﾅｯﾄ(M20X2)	T	1					
21	V210-260-602-00	ﾎﾞﾙﾄ(S) M6X20	T	3					
22	V210-260-602-50	ﾎﾞﾙﾄ(S) M6X25	T	1					
23	2178-850-009-00	ｸﾗﾝﾌﾟ(ﾜｲﾔ/06-08)	T	1					
24	2178-850-240-00	ﾉｽﾞﾙ ASSY	T	1					
25	2178-850-210-00	ﾉｽﾞﾙ COMP	T	1					
26	2178-850-001-00	ﾁｭｰﾌﾞ(4X8X830)	T	1					
27	2178-850-241-00	ｺﾙｹﾞｰﾄﾁｭｰﾌﾞ(07X800)	T	1					
28	V210-260-601-20	ﾎﾞﾙﾄ(S) M6X12	T	1					
29	J061-208-010-00	ｸﾗﾝﾌﾟ(ﾜｲﾔ/08-10)	T	1					
30	2178-850-002-10	ﾋﾟﾝ(10X40)	T	1					

FIG.140 カンスイSET(X型除く)(オプション)

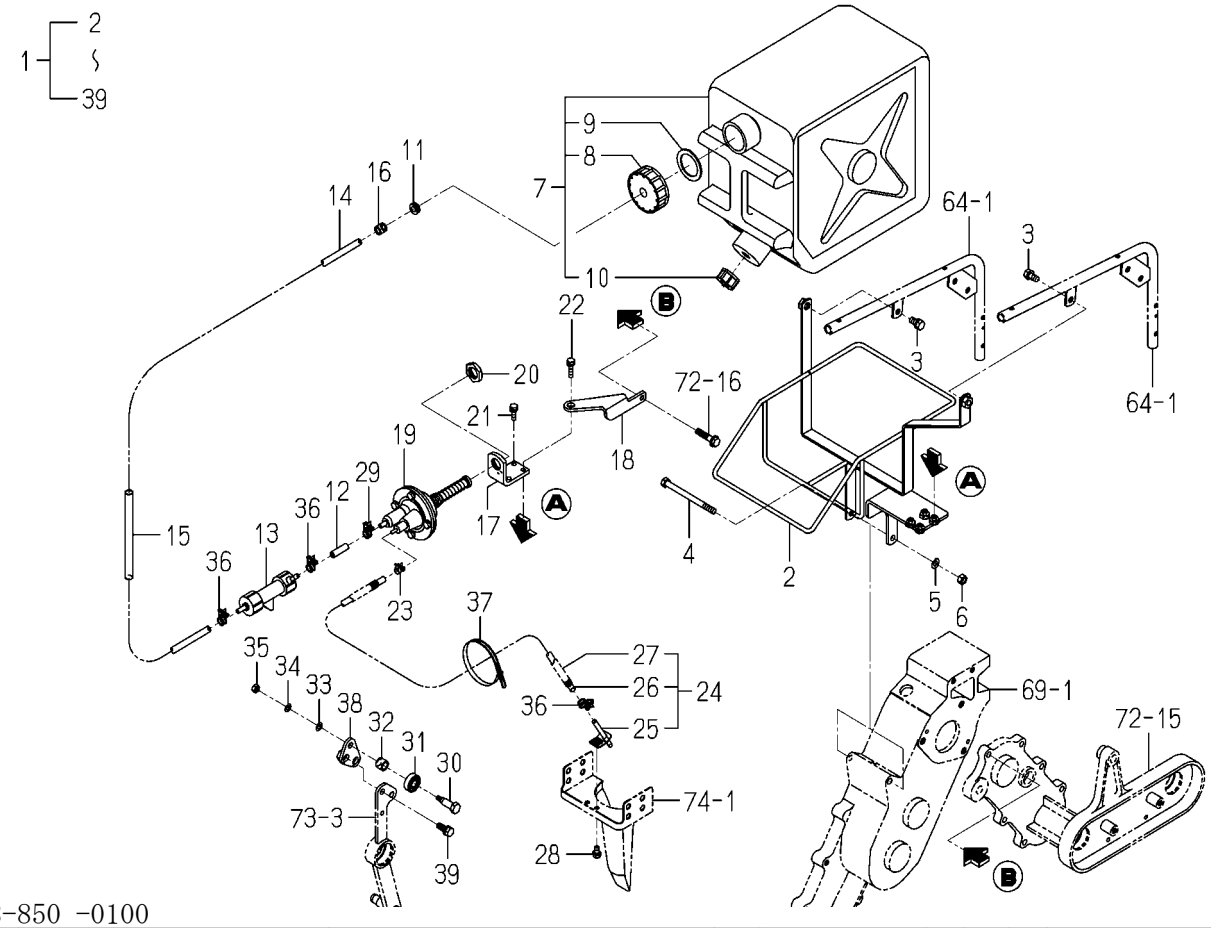

2178-850 -0100

図番	部品コード	品名	仕様	型式 KVH1	型式	代替性	色記号	グループ	備考
31	V600-150-600-00	R.B.B(6000SS)	T	1					
32	2178-850-004-00	ｶﾗｰ(10X15X12)	T	1					
33	V411-260-006-00	ﾐｶﾞｷｻﾞｶﾞﾈ M 6	T	1					
34	V401-160-006-00	ｻﾞｶﾞﾈ.ﾊﾞﾈ.2 M 6	T	1					
35	V301-260-006-00	ﾅｯﾄ ﾅﾐ.2 M 6	T	1					
36	J061-208-010-00	ｸﾗﾝﾌﾟ(ﾜｲﾔ/08-10)	T	3					
37	1342-402-006-00	ﾜｲﾔﾊﾞﾝﾄﾞ(250)	T	2					
38	2178-850-330-00	ﾌﾟﾚｰﾄ(ｴﾝﾁﾖｳ) COMP	T	1					
39	V211-260-802-00	ﾎﾞﾙﾄ(S) M8X20	T	2					

FIG.141 カンスイソウチ(100／60X)SET(図1/2)
(Xを除く60型)(オプション)

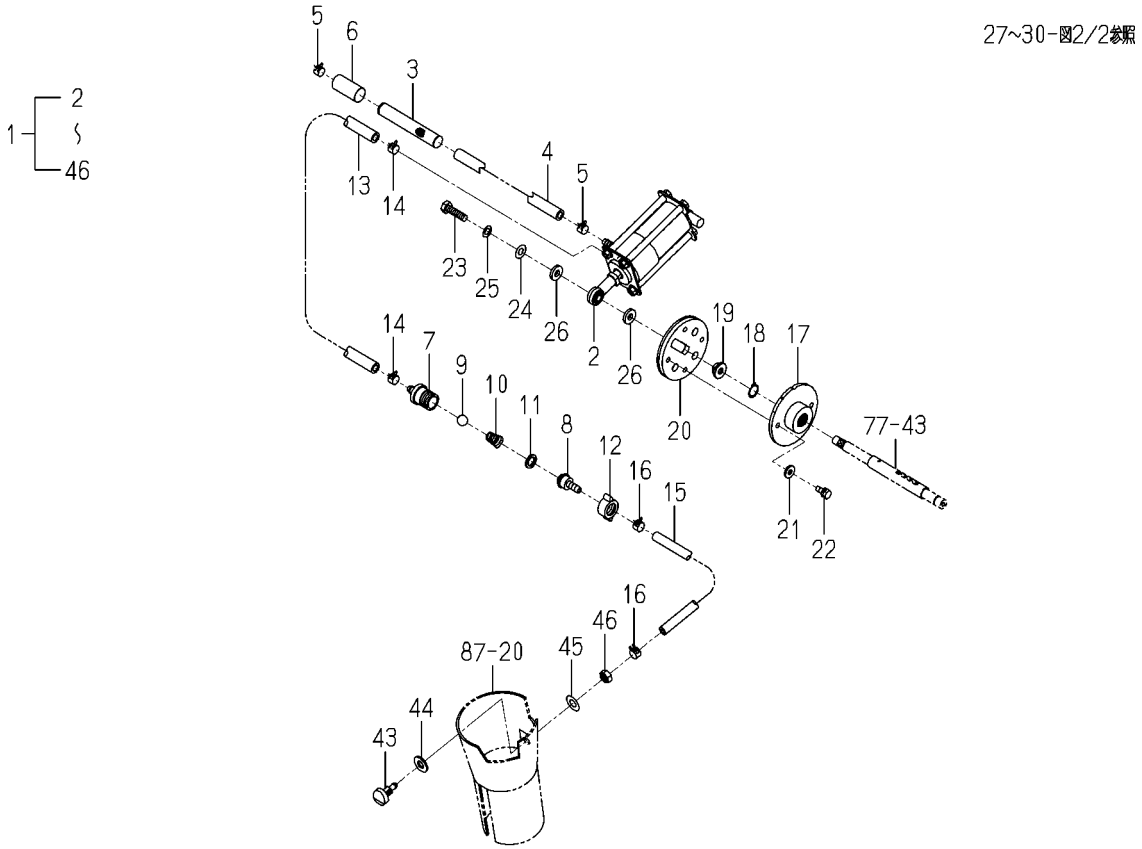

2238-850A-0100

図番	部品コード	品名	仕様	型式 KVH1	型式	代替性	色記号	グループ	備考
1	2238-850-300-00	ｶﾝｽｲｿｳﾁ(100/60X)SET	T	1					
2	2234-850-370-00	ﾎﾟﾝﾌﾟ(PVZ) ASSY	T	1					
3	2201-850-634-00	ﾌｲﾙﾀｰ	T	1					
4	2234-850-273-00	ﾎｰｽ(08X2000)	T	1					
5	2210-850-010-00	ｸﾗﾝﾌﾟC(13.1)	T	2					
6	2210-850-313-00	ﾁｭｰﾌﾞ(040)	T	1					
7	2238-850-002-00	ﾆｯﾌﾟﾙ(ｹｰｽ/100/EX)	T	1					
8	2238-850-003-00	ﾆｯﾌﾟﾙ(ﾎｰｽ/100/EX)	T	1					
9	2201-850-311-00	ﾎﾞｰﾙ(013)	T	1					
10	2201-850-302-00	ｽﾌﾟﾘﾝｸﾞ(S)	T	1					
11	2201-850-308-00	ﾊﾟｯｷﾝ(ｶｯﾌﾟﾘﾝｸﾞ)	T	1					
12	2201-850-307-00	ｶｯﾌﾟﾘﾝｸﾞ(ﾎｰｽ)	T	1					
13	2238-850-261-00	ﾎｰｽ(08X370)	T	1					
14	2210-850-010-00	ｸﾗﾝﾌﾟC(13.1)	T	2					
15	2238-850-262-00	ﾎｰｽ(06X400)	T	1					
16	J062-111-120-00	ｸﾘｯﾌﾟ(ﾎｰｽ/11.1-12.0)	T	2					
17	2238-850-220-00	ｸﾗﾝｸ(ｶﾝｽｲ/EX) COMP	T	1					
18	V704-140-015-00	Cｶﾞﾀﾄﾒﾜ(ｼﾞｸ) 15	T	1					
19	2238-850-004-00	ﾅｯﾄ(ｸﾗﾝｸ/ﾋﾀﾞﾘ/M8)	T	1					
20	2234-850-240-00	ｸﾗﾝｸ(ｶﾝｽｲ/PVZ/A)COMP	T	1					
21	4106-102-034-00	ﾓﾐｵｸﾘｺﾐｼﾞｸﾖｳｻﾞｶﾞﾈ	T	2					
22	V210-260-601-60	ﾎﾞﾙﾄ(S) M6X16	T	2					
23	2238-850-005-00	ﾎﾞﾙﾄ(ﾋﾀﾞﾘ/M8X30)	T	1					
24	V411-260-008-00	ﾐｶﾞｷｻﾞｶﾞﾈ M 8	T	1					
25	3533-306-001-00	ｽﾊﾟｯｸ(M8)	T	1					
26	4148-204-005-00	ﾜｯｼｬ(08X19X03)	T	2					
27	2238-850-230-00	ｽﾃｰ(ﾎﾟﾝﾌﾟ/EX/LH)COMP	T	1					
28	W201-260-805-50	ｺｶﾞﾀﾎﾞﾙﾄ(ｿｳﾈｼﾞ)	T	2					
29	V362-260-008-00	ｺｶﾞﾀｻﾗﾊﾞﾈｯｷﾅｯﾄ M 8	T	1					
30	3305-603-003-00	R.B.B(ﾄﾒﾜｯｷ)	T	1					

FIG.141 カンスイソウチ(100／60X)SET(図2/2)
(Xを除く60型)(オプション)

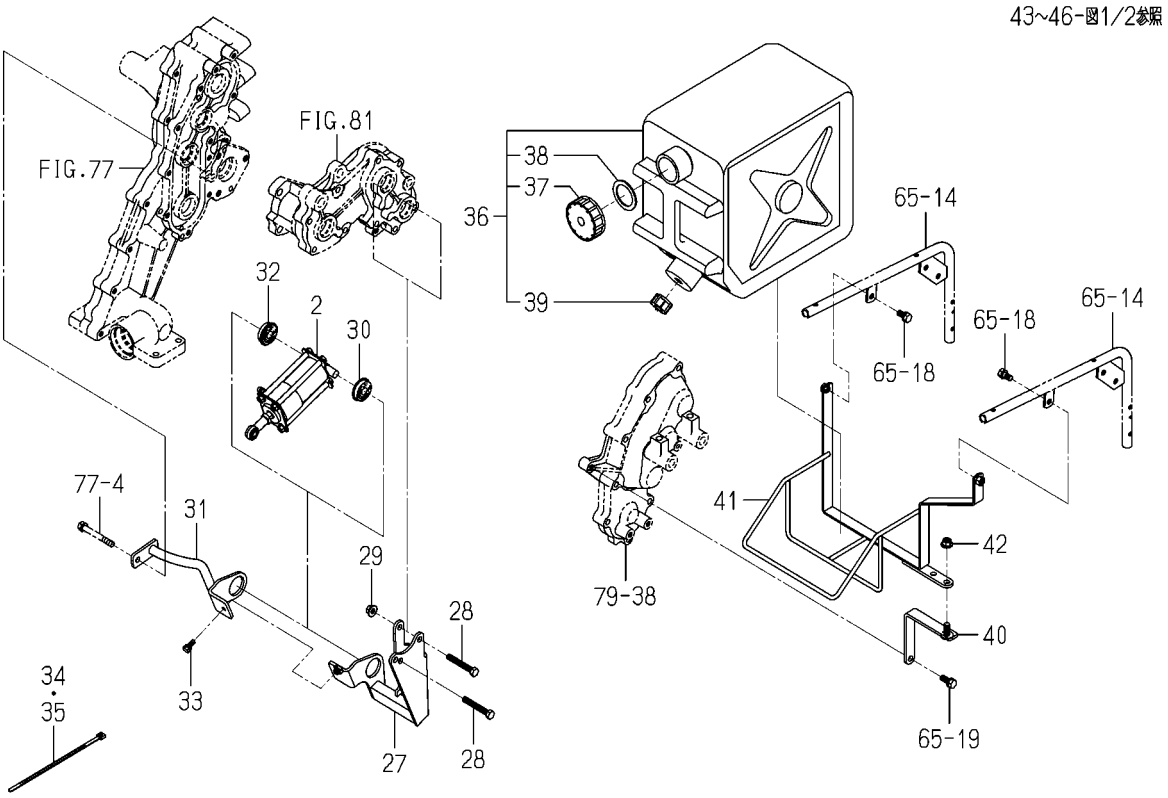

2238-850A-0100

図番	部品コード	品名	仕様	型式 KVH1	型式	代替性	色記号	グループ	備考
31	2238-850-240-00	ｽﾃｰ(ﾎﾟﾝﾌﾟ/EX/RH)COMP	T	1					
32	3305-603-003-00	R.B.B(ﾄﾒﾜｯｷ)	T	1					
33	V210-260-601-60	ﾎﾞﾙﾄ(S) M6X16	T	1					
34	1376-402-003-00	ﾜｲﾔﾊﾞﾝﾄﾞ(140)	T	2					
35	1342-402-006-00	ﾜｲﾔﾊﾞﾝﾄﾞ(250)	T	1					
36	2178-850-340-00	ｶﾝｽｲﾀﾝｸ ASSY	T	1					
37	2178-850-341-00	ｷｬｯﾌﾟ(ﾎｰｽ)	T	1					
38	2178-850-342-00	ﾊﾟｯｷﾝ	T	1					
39	2178-850-343-00	ｷｬｯﾌﾟ(ｺｶﾞﾀ)	T	1					
40	2178-850-270-00	ﾌﾟﾚｰﾄ(ﾀﾝｸｽﾃｰ) COMP	T	1					
41	2178-850-280-00	ﾎﾙﾀﾞ(ｶﾝｽｲﾀﾝｸ/GX)COMP	T	1					
42	V362-260-008-00	ｺｶﾞﾀｻﾗﾊﾞﾈｯｷﾅｯﾄ M 8	T	1					
43	2238-850-001-00	ﾉｽﾞﾙ(100/EX)	T	1					
44	2210-850-019-00	ﾜｯｼｬ(11X22X02)	T	1					
45	V411-260-010-00	ﾐｶﾞｷｻﾞｶﾞﾈ M10	T	1					
46	V305-260-010-00	ﾅｯﾄ.S.ﾅﾐ.3 M10	T	1					

FIG.142 カンスイソウチ(100／120X)SET(図1/2)
(120WLLX型)(オプション)

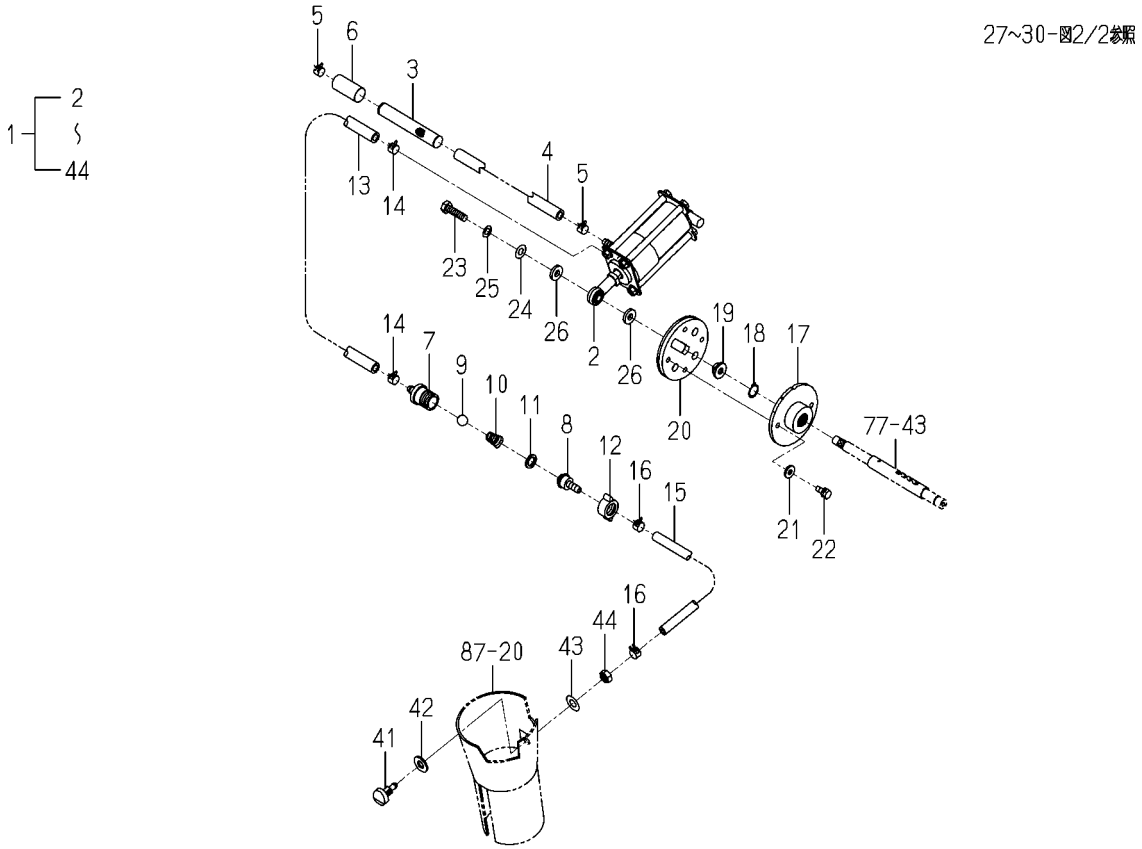

2238-850B-0100

図番	部品コード	品名	仕様	型式 KVH1	型式	代替性	色記号	グループ	備考
1	2238-850-310-00	ｶﾝｽｲｿｳﾁ(100/120XSET	T	1					
2	2234-850-370-00	ﾎﾟﾝﾌﾟ(PVZ) ASSY	T	1					
3	2201-850-634-00	ﾌｲﾙﾀｰ	T	1					
4	2234-850-273-00	ﾎｰｽ(08X2000)	T	1					
5	2210-850-010-00	ｸﾗﾝﾌﾟC(13.1)	T	2					
6	2210-850-313-00	ﾁｭｰﾌﾞ(040)	T	1					
7	2238-850-002-00	ﾆｯﾌﾟﾙ(ｹｰｽ/100/EX)	T	1					
8	2238-850-003-00	ﾆｯﾌﾟﾙ(ﾎｰｽ/100/EX)	T	1					
9	2201-850-311-00	ﾎﾞｰﾙ(013)	T	1					
10	2201-850-302-00	ｽﾌﾟﾘﾝｸﾞ(S)	T	1					
11	2201-850-308-00	ﾊﾟｯｷﾝ(ｶｯﾌﾟﾘﾝｸﾞ)	T	1					
12	2201-850-307-00	ｶｯﾌﾟﾘﾝｸﾞ(ﾎｰｽ)	T	1					
13	2238-850-261-00	ﾎｰｽ(08X370)	T	1					
14	2210-850-010-00	ｸﾗﾝﾌﾟC(13.1)	T	2					
15	2238-850-262-00	ﾎｰｽ(06X400)	T	1					
16	J062-111-120-00	ｸﾘｯﾌﾟ(ﾎｰｽ/11.1-12.0)	T	2					
17	2238-850-220-00	ｸﾗﾝｸ(ｶﾝｽｲ/EX) COMP	T	1					
18	V704-140-015-00	Cｶﾞﾀﾄﾒﾜ(ｼﾞｸ) 15	T	1					
19	2238-850-004-00	ﾅｯﾄ(ｸﾗﾝｸ/ﾋﾀﾞﾘ/M8)	T	1					
20	2234-850-240-00	ｸﾗﾝｸ(ｶﾝｽｲ/PVZ/A)COMP	T	1					
21	4106-102-034-00	ﾓﾐｵｸﾘｺﾐｼﾞｸﾖｳｻﾞｶﾞﾈ	T	2					
22	V210-260-601-60	ﾎﾞﾙﾄ(S) M6X16	T	2					
23	2238-850-005-00	ﾎﾞﾙﾄ(ﾋﾀﾞﾘ/M8X30)	T	1					
24	V411-260-008-00	ﾐｶﾞｷｻﾞｶﾞﾈ M 8	T	1					
25	3533-306-001-00	ｽﾊﾟｯｸ(M8)	T	1					
26	4148-204-005-00	ﾜｯｼｬ(08X19X03)	T	2					
27	2238-850-230-00	ｽﾃｰ(ﾎﾟﾝﾌﾟ/EX/LH)COMP	T	1					
28	W201-260-805-50	ｺｶﾞﾀﾎﾞﾙﾄ(ｿｳﾈｼﾞ)	T	2					
29	V362-260-008-00	ｺｶﾞﾀｻﾗﾊﾞﾈｯｷﾅｯﾄ M 8	T	1					
30	3305-603-003-00	R.B.B(ﾄﾒﾜｯｷ)	T	1					

FIG.142 カンスイソウチ(100／120X)SET(図2/2)
(120WLLX型)(オプション)

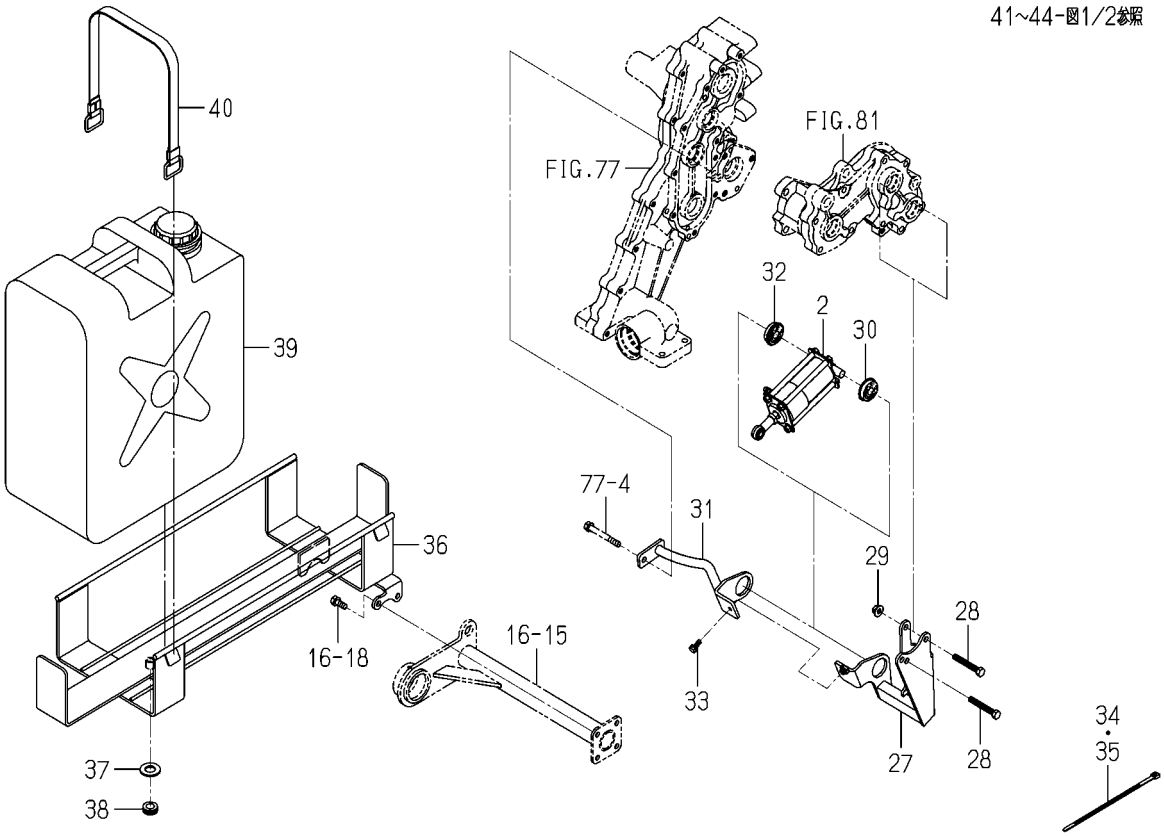

2238-850B-0100

図番	部品コード	品名	仕様	型式 KVH1	型式	代替性	色記号	グループ	備考
31	2238-850-240-00	ｽﾃｰ(ﾎﾟﾝﾌﾟ/EX/RH)COMP	T	1					
32	3305-603-003-00	R.B.B(ﾄﾒﾜｯｷ)	T	1					
33	V210-260-601-60	ﾎﾞﾙﾄ(S) M6X16	T	1					
34	1376-402-003-00	ﾜｲﾔﾊﾞﾝﾄﾞ(140)	T	2					
35	1342-402-006-00	ﾜｲﾔﾊﾞﾝﾄﾞ(250)	T	1					
36	2238-850-200-00	ｽﾃｰ(ｶﾝｽｲﾀﾝｸ/EX) COMP	T	1					
37	V411-260-016-00	ﾐｶﾞｷｻﾞｶﾞﾈ M16	T	1					
38	2139-505-002-00	ｸﾞﾛﾒｯﾄ(12)	T	1					
39	2178-850-540-10	ｶﾝｽｲﾀﾝｸ(P/20L) ASSY	T	2					
40	2201-850-008-00	ﾊﾞﾝﾄﾞ(ｶﾝｽｲﾀﾝｸ) COMP	T	2					
41	2238-850-001-00	ﾉｽﾞﾙ(100/EX)	T	1					
42	2210-850-019-00	ﾜｯｼｬ(11X22X02)	T	1					
43	V411-260-010-00	ﾐｶﾞｷｻﾞｶﾞﾈ M10	T	1					
44	V305-260-010-00	ﾅｯﾄ.S.ﾅﾐ.3 M10	T	1					

FIG.143 ハンドル(サポート／T)SET (120，60型)(オプション)

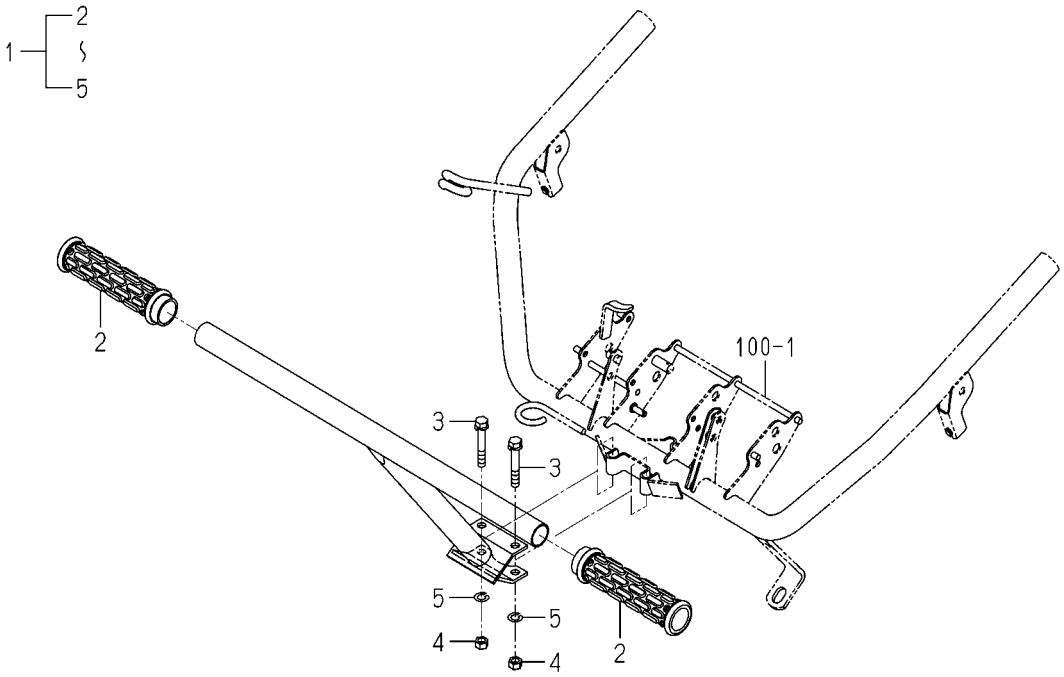

2178-851 -0100

図番	部品コード	品名	仕様	型式 KVH1	型式	代替性	色記号	グループ	備考
1	2178-851-300-10	ﾊﾝﾄﾞﾙ(ｻﾎﾟｰﾄ/T) SET	T	1					
2	2173-827-003-10	ｸﾞﾘｯﾌﾟ(ﾊﾝﾄﾞﾙ)	T	2					
3	V211-260-805-00	ﾎﾞﾙﾄ(S) M8X50	T	2					
4	V304-260-008-00	ﾅｯﾄ.ｺｶﾞﾀ.2 M 8	T	2					
5	V401-160-008-00	ｻﾞｶﾞﾈ.ﾊﾞﾈ.2 M 8	T	2					

FIG.144 トレツド(エンチヨウ／130)SET (Xを除く120型)(オプシヨン)

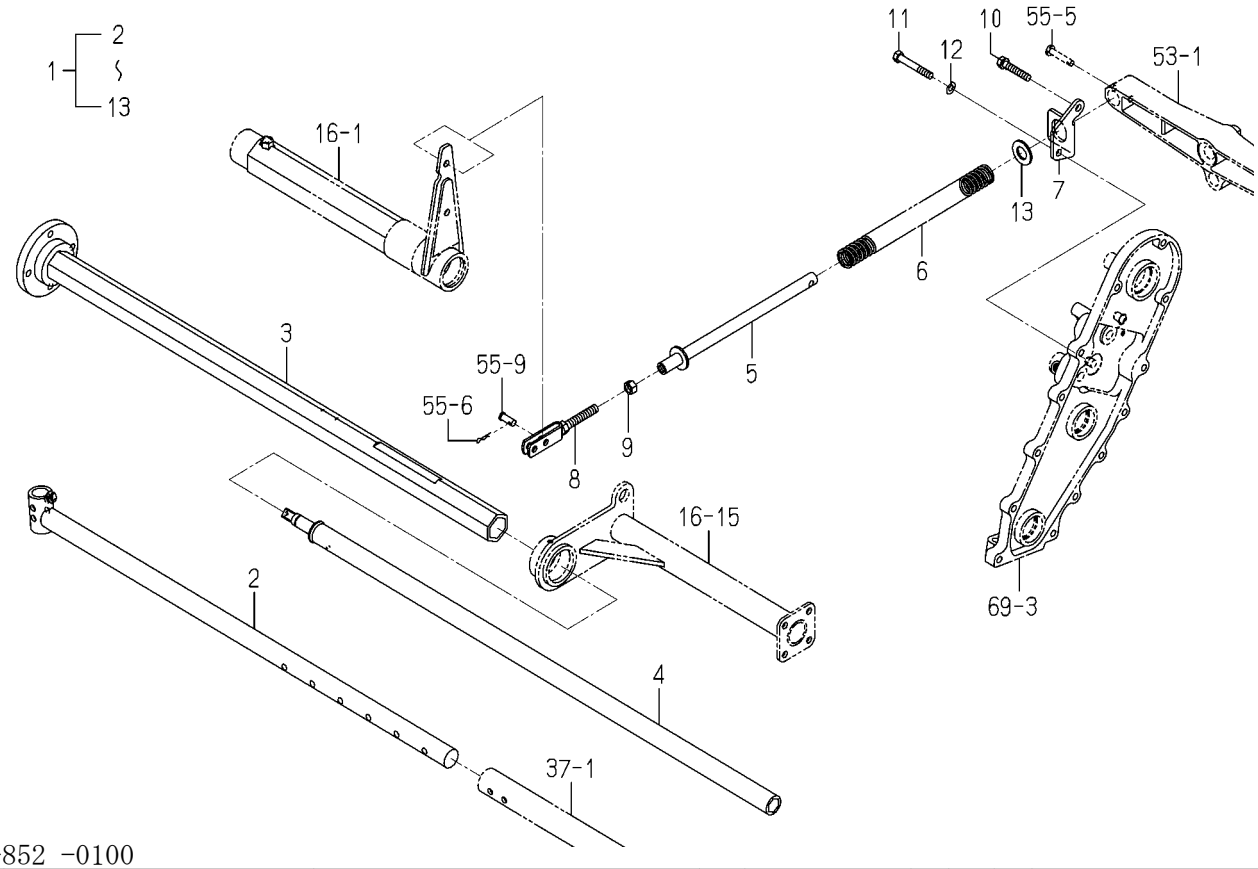

2178-852 -0100

図番	部品コード	品名	仕様	型式 KVH1	型式	代替性	色記号	グループ	備考
1	2178-852-300-00	ﾄﾚﾂﾄﾞ(ｴﾝﾁﾖｳ/130) SET	T	1					
2	2178-852-200-10	ｱｰﾑ(ｽﾗｲﾄﾞ/ｴﾝﾁﾖｳ)COMP	T	1					
3	2178-852-210-10	ﾁｭｰﾌﾞ(ｽﾗｲﾄﾞ/809)COMP	T	1					
4	2178-852-220-00	ｼﾔﾌﾄ(ｽﾗｲﾄﾞ/869) COMP	T	1					
5	2178-412-240-00	ﾁｭｰﾌﾞ(270) COMP	T	1					
6	2178-412-002-00	ｽﾌﾟﾘﾝｸﾞ(HC254)	T	1					
7	2178-412-003-00	ﾌﾟﾚｰﾄ(ｽﾄﾂﾊﾟ)	T	1					
8	2178-412-210-10	ﾌﾟﾚｰﾄ(U/M10) COMP	T	1					
9	V304-260-010-00	ﾅﾂﾄ.ｺｶﾞﾀ.2 M10	T	1					
10	V211-260-804-50	ﾎﾞﾙﾄ(S) M8X45	T	1					
11	V201-260-805-50	ﾎﾞﾙﾄ.ﾅﾐ M8X 55	T	1					
12	V401-160-008-00	ｻﾞｶﾞﾈ.ﾊﾞﾈ.2 M 8	T	1					
13	V411-260-016-00	ﾐｶﾞｷｻﾞｶﾞﾈ M16	T	1					

FIG.145 ヤクザイサンプキ(2レン)SET(X型除く)(オプシヨン)

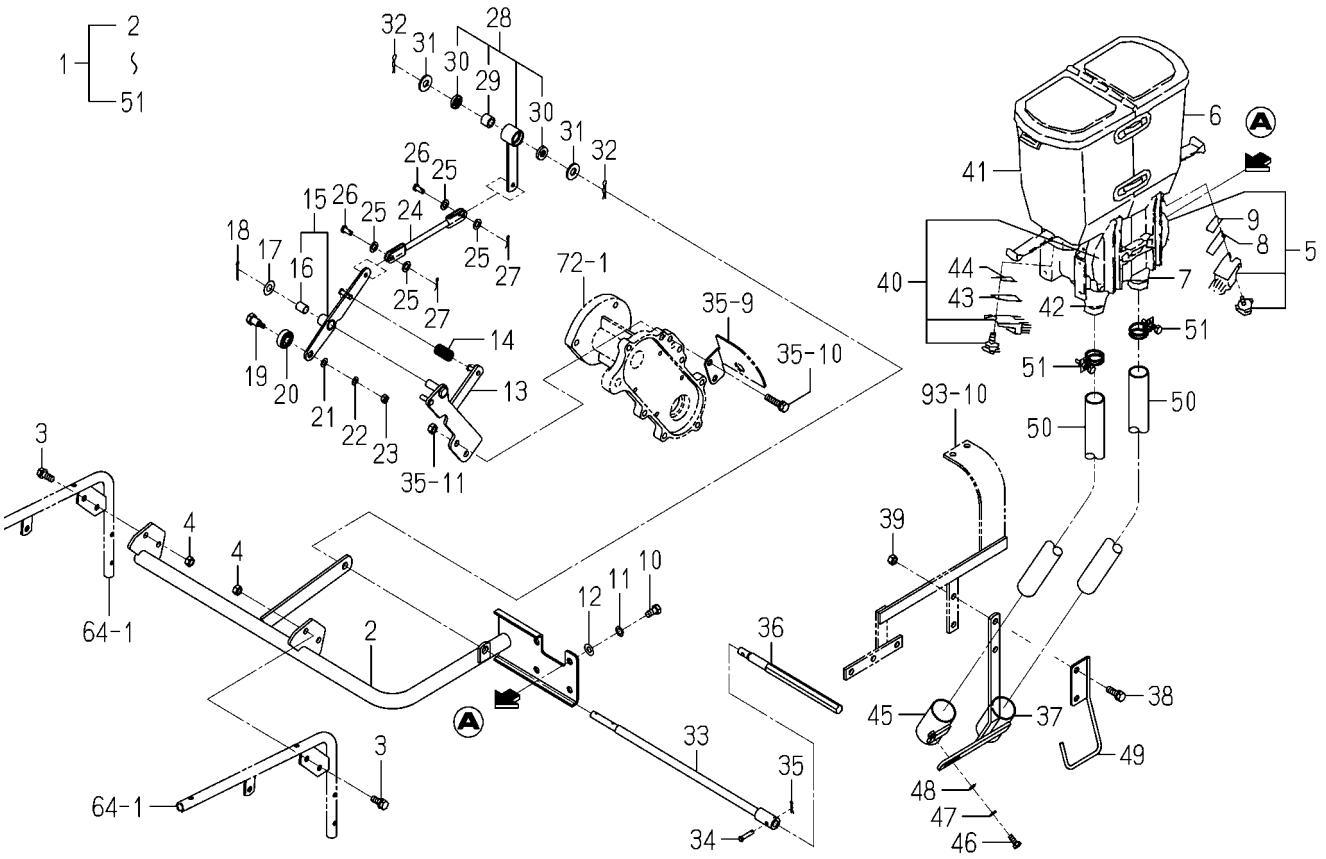

2178-860 -0100

図番	部品コード	品名	仕様	型式 KVH1	型式	代替性	色記号	グループ	備考
1	2178-860-400-00	ﾔｸｻﾞｲｻﾝﾌﾟｷ(2ﾚﾝ) SET	T	1					
2	2178-860-200-00	ｽﾃｰ(ｸﾘﾀﾞｼｷ) COMP	T	1					
3	V211-260-802-00	ﾎﾞﾙﾄ(S) M8X20	T	4					
4	V304-260-008-00	ﾅｯﾄ.ｺｶﾞﾀ.2 M 8	T	4					
5	2149-875-210-00	ｸﾘﾀﾞｼﾌﾞ/A ASSY	T	1					
6	2149-875-201-00	ﾎｯﾊﾟ/5L/A	T	1					
7	2149-875-202-00	ｵﾄｼﾌﾞ	T	1					
8	2178-860-451-00	ｼｷﾘﾊﾞﾝ(ﾛﾜｰ)	T	1					
9	2178-860-452-00	ｼｷﾘﾊﾞﾝ(ｱｯﾊﾟ)	T	1					
10	V201-700-801-60	ﾎﾞﾙﾄ.ｽﾃﾝ M8X16	T	4					
11	V401-700-008-00	ｻﾞｶﾞﾈ.ｽﾃﾝ.2 M 8	T	4					
12	V411-700-008-00	ﾐｶﾞｷｻﾞｶﾞﾈ M 8	T	4					
13	2178-860-210-00	ﾌﾟﾚｰﾄ(ｼﾃﾝ) COMP	T	1					
14	2178-860-003-00	ｽﾌﾟﾘﾝｸﾞ(HE050)	T	1					
15	2178-860-300-00	ﾌﾟﾚｰﾄ(ｱｰﾑ) ASSY	T	1					
16	2500-310-004-00	ﾌﾞｼｭ(10X12X20)	T	1					
17	V411-260-010-00	ﾐｶﾞｷｻﾞｶﾞﾈ M10	T	1					
18	V500-163-002-50	ﾜﾘﾋﾟﾝ 3.0X25	T	1					
19	2178-860-002-00	ﾋﾟﾝ(10X29)	T	1					
20	V600-150-600-00	R.B.B(6000SS)	T	1					
21	V411-260-006-00	ﾐｶﾞｷｻﾞｶﾞﾈ M 6	T	1					
22	V401-160-006-00	ｻﾞｶﾞﾈ.ﾊﾞﾈ.2 M 6	T	1					
23	V301-260-006-00	ﾅｯﾄ ﾅﾐ.2 M 6	T	1					
24	2178-860-230-00	ﾛｯﾄﾞ(150) COMP	T	1					
25	2134-805-002-00	ｺｶﾞﾀｻﾞｶﾞﾈ	T	4					
26	2704-402-003-00	ﾋｷｶﾞﾈﾋﾟﾝ	T	2					
27	2130-601-018-00	ｽﾅｯﾌﾟﾋﾟﾝ(6)	T	2					
28	2178-860-310-00	ｱｰﾑ(ｸﾗｯﾁ)ASSY	T	1					
29	2149-812-002-10	ﾜﾝｳｴｲｸﾗｯﾁ(10)	T	1					
30	2149-704-013-00	ｵｲﾙｼｰﾙ(VC10204)	T	2					

FIG.145 ヤクザイサンプキ(2レン)SET(X型除く)(オプシヨン)

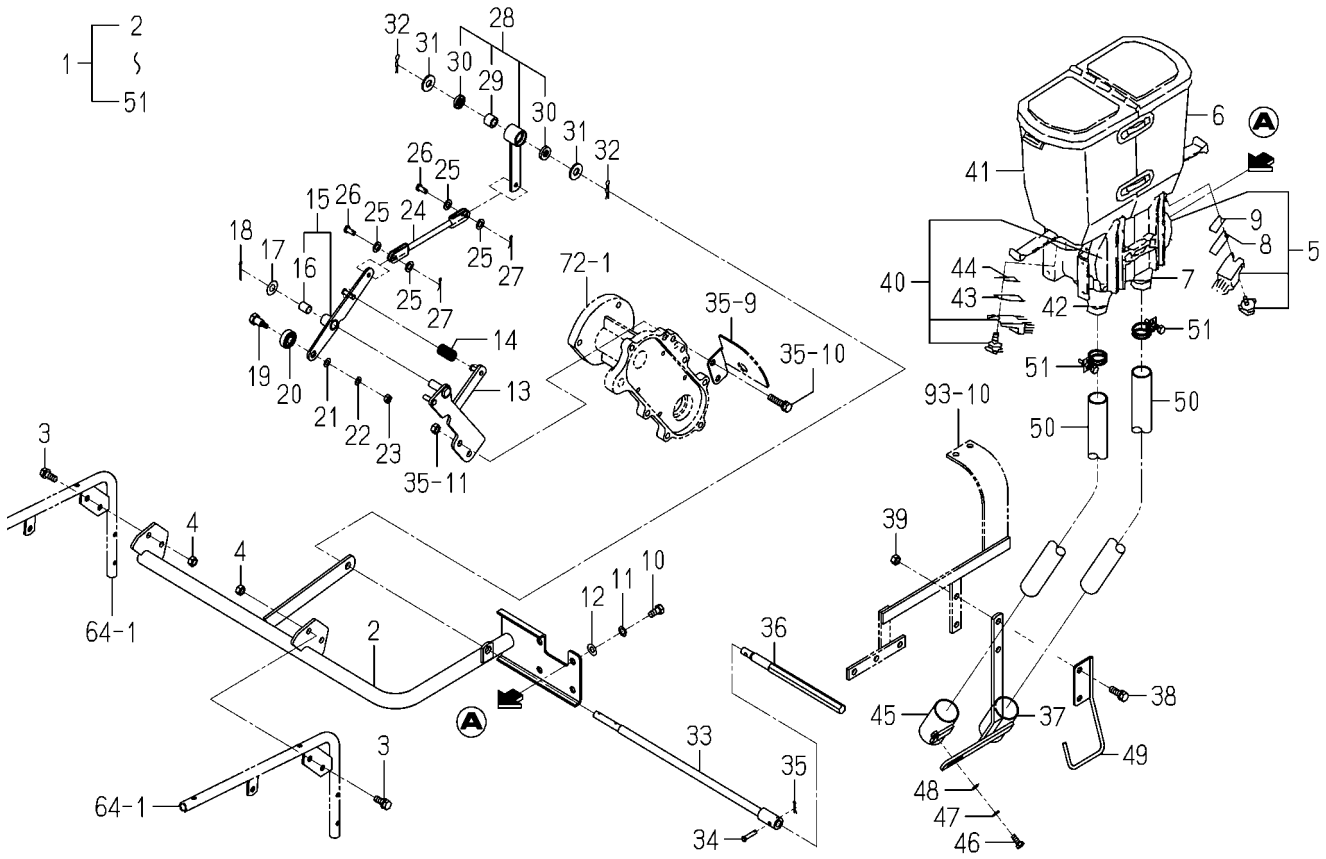

2178-860 -0100

図番	部品コード	品名	仕様	型式 KVH1	型式	代替性	色記号	グループ	備考
31	3560-201-018-00	ｹﾂｿｸｼﾞｸｻﾞｶﾞﾈ(B)	T	2					
32	3505-704-003-00	ﾍｱｰﾋﾟﾝ(10)	T	2					
33	2178-860-250-00	ﾛｯﾄﾞ(ｸﾘﾀﾞｼ) COMP	T	1					
34	2178-860-005-00	ﾋﾟﾝ(05X16)	T	1					
35	2130-601-018-00	ｽﾅｯﾌﾟﾋﾟﾝ(6)	T	1					
36	2178-860-001-00	ｼｬﾌﾄ(210)	T	1					
37	2178-860-260-10	ﾎﾙﾀﾞ COMP	T	1					
38	V211-260-802-50	ﾎﾞﾙﾄ(S) M8X25	T	2					
39	V304-260-008-00	ﾅｯﾄ.ｺｶﾞﾀ.2 M 8	T	2					
40	2149-875-230-00	ｸﾘﾀﾞｼﾌﾞ/B ASSY	T	1					
41	2149-875-221-00	ﾎｯﾊﾟ/5L/B	T	1					
42	2149-875-202-00	ｵﾄｼﾌﾞ	T	1					
43	2178-860-451-00	ｼｷﾘﾊﾞﾝ(ﾛﾜｰ)	T	1					
44	2178-860-452-00	ｼｷﾘﾊﾞﾝ(ｱｯﾊﾟ)	T	1					
45	2178-860-270-10	ﾎﾙﾀﾞ(ｱｼﾞｬｽﾄ)COMP	T	1					
46	V200-700-601-60	ﾎﾞﾙﾄ.ｽﾃﾝ M6X16	T	1					
47	V401-700-006-00	ｻﾞｶﾞﾈ.ｽﾃﾝ.2 M 6	T	1					
48	V411-700-006-00	ﾐｶﾞｷｻﾞｶﾞﾈ M 6	T	1					
49	2178-860-280-10	ｶﾞｲﾄﾞ(ﾎｰｽ) COMP	T	1					
50	2178-860-004-00	ﾎｰｽ(780)	T	2					
51	J061-226-030-00	ｸﾗﾝﾌﾟ(ﾜｲﾔ/26-30)	T	2					

FIG.146 サギヨウトウSET(オプション)

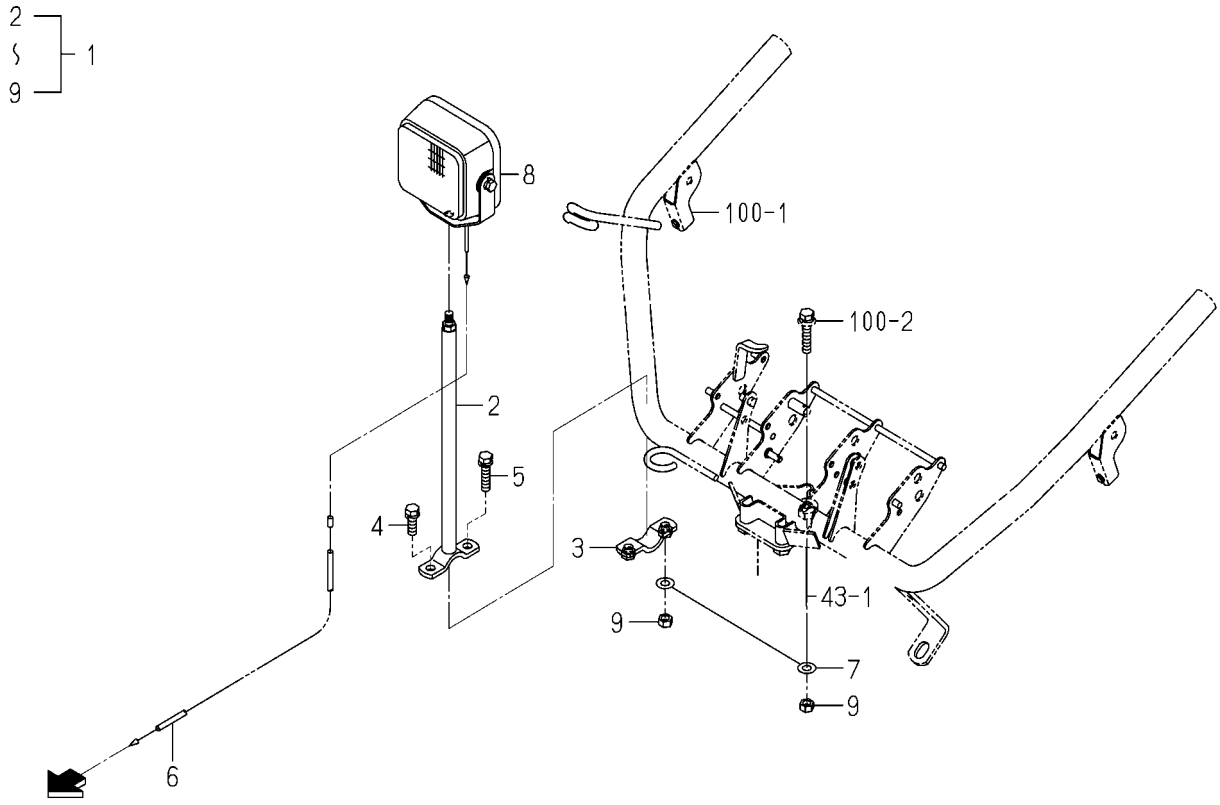

(エンジン)

2178-870 -0100

図番	部品コード	品名	仕様	型式 KVH1	型式	代替性	色記号	グループ	備考
1	2178-870-300-00	ｻｷﾞﾖｳﾄｳ SET	T	1					
2	2178-870-200-10	ｽﾃｰ(ﾗｲﾄ) COMP	T	1					
3	2178-870-210-10	ﾌﾟﾚｰﾄ(ﾎﾙﾀﾞ) COMP	T	1					
4	V211-260-802-50	ﾎﾞﾙﾄ(S) M8X25	T	1					
5	V211-260-803-50	ﾎﾞﾙﾄ(S) M8X35	T	1					
6	2178-870-220-00	ﾊｰﾈｽ(ﾗｲﾄ) ASSY	T	1					
7	2178-870-230-00	ﾊｰﾈｽ(ｱｰｽ/ﾗｲﾄ) ASSY	T	1					
8	2178-870-310-00	ﾗﾝﾌﾟ(ﾜｰｷﾝｸﾞ) ASSY	T	1					
9	V304-260-008-00	ﾅｯﾄ.ｺｶﾞﾀ.2 M 8	T	2					

FIG.147 スリーブ35(120, 60型)(オプシヨン)

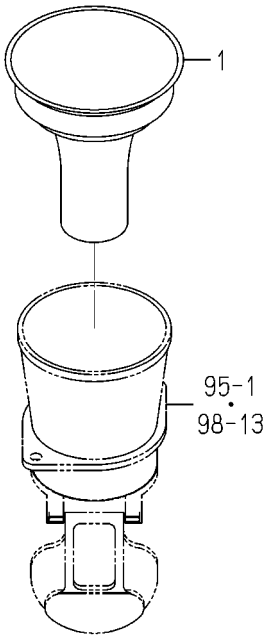

2178-890 -0100

図番	部品コード	品名	仕様	型式 KVH1	型式	代替性	色記号	グループ	備考
1	2178-890-001-00	ｽﾘｰﾌﾞ35	T	1					

FIG.148 ナエガイド35(X型除く)(オプション)

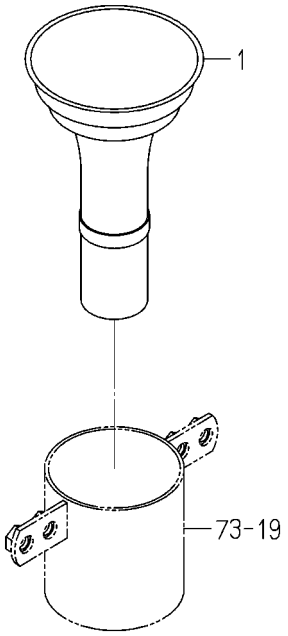

2178-890A-0100

図番	部品コード	品名	仕様	型式 KVH1	型式	代替性	色記号	グループ	備考
1	2178-890-002-00	ﾅｴｶﾞｲﾄﾞ35	T	1					

FIG.149 ホツパー(S)(X型除く)(オプシヨン)

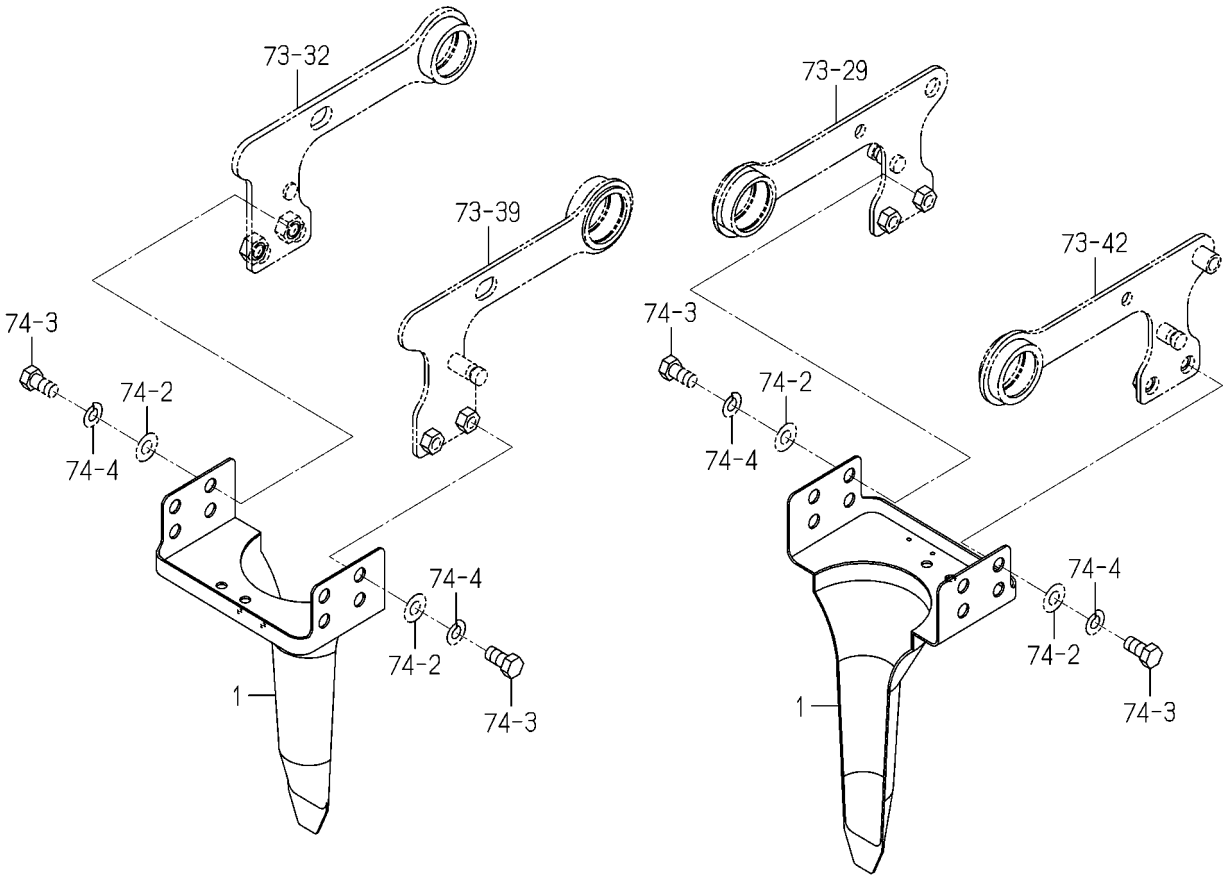

2178-890B-0100

図番	部品コード	品名	仕様	型式 KVH1	型式	代替性	色記号	グループ	備考
1	2178-890-003-00	ﾎﾂﾊﾟｰ(S)	T	1					

FIG.150 スリーブ55(120, 60型)(オプション)

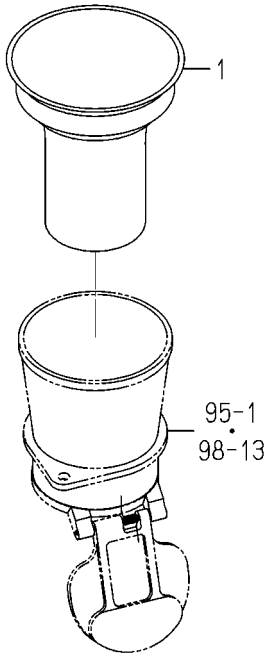

2178-890C-0100

図番	部品コード	品名	仕様	型式 KVH1	型式	代替性	色記号	グループ	備考
1	2178-890-004-00	ｽﾘｰﾌﾞ55	T	1					

FIG.151 スリーブ(2)(X型)(オプシヨン)

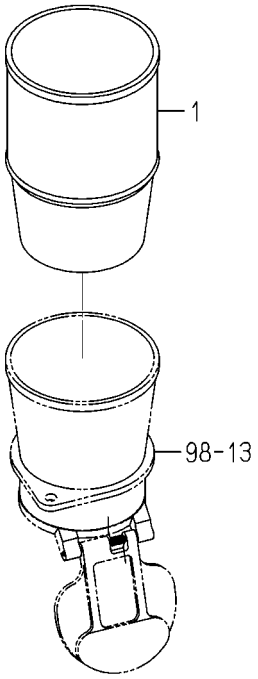

2178-890D-0100

図番	部品コード	品名	仕様	型式 KVH1	型式 8	代替性	色記号	グループ	備考
1	2178-703-005-00	ｽﾘｰﾌﾞ(2)	T						

FIG.152 ナエガイド(X型除く)(オプション)

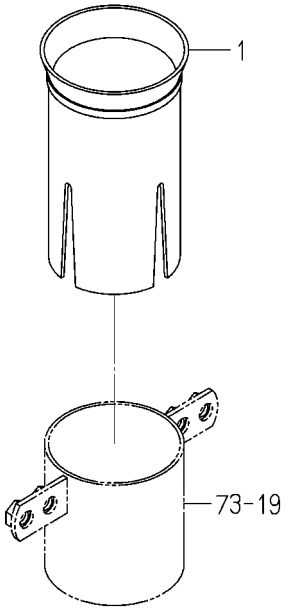

2178-890H-0100

図番	部品コード	品名	仕様	型式 KVH1	型式	代替性	色記号	グループ	備考
1	2178-606-003-00	ﾅｴｶﾞｲﾄﾞ	T	1					

FIG.153 ラツク(ナエ／サイド)関係(120，60型)(オプシヨン)

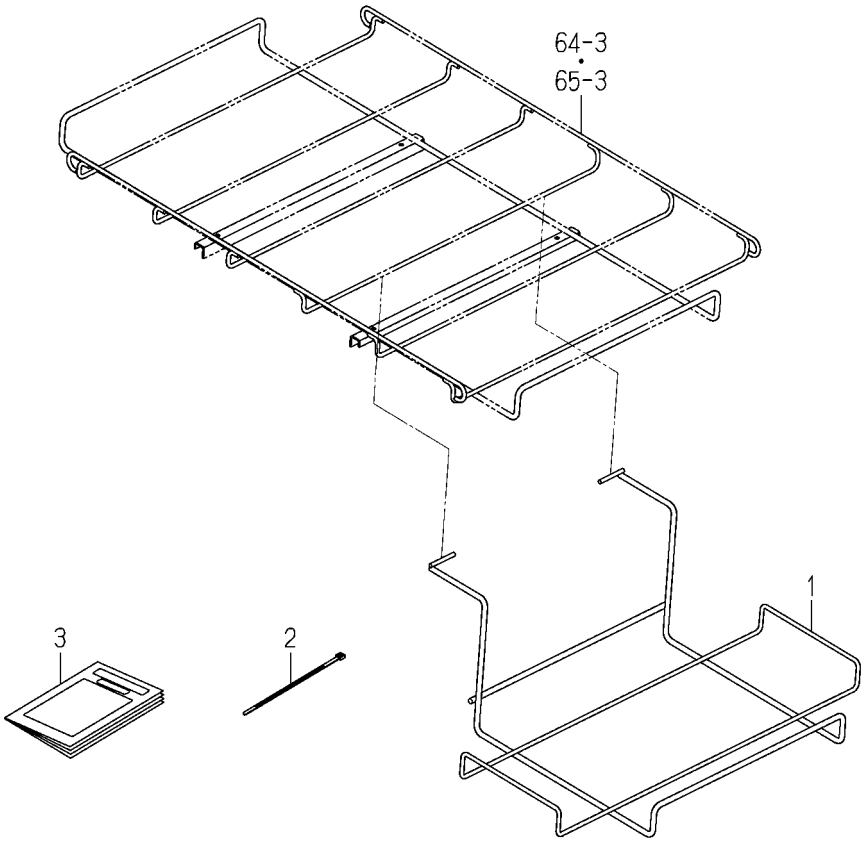

2224-891B-0100

図番	部品コード	品名	仕様	型式 KVH1	型式	代替性	色記号	グループ	備考
1	2178-503-280-10	ﾗﾂｸ(ﾅｴ/ｻｲﾄﾞ) COMP	T	2					
2	1376-402-003-00	ﾜｲﾔﾊﾞﾝﾄﾞ(140)	T	4					
3	2224-891-001-00	ﾏﾆｭｱﾙ(ﾎｼﾞﾖﾅｴﾜｸ)	T	1					

FIG.154 K116－019－000－40

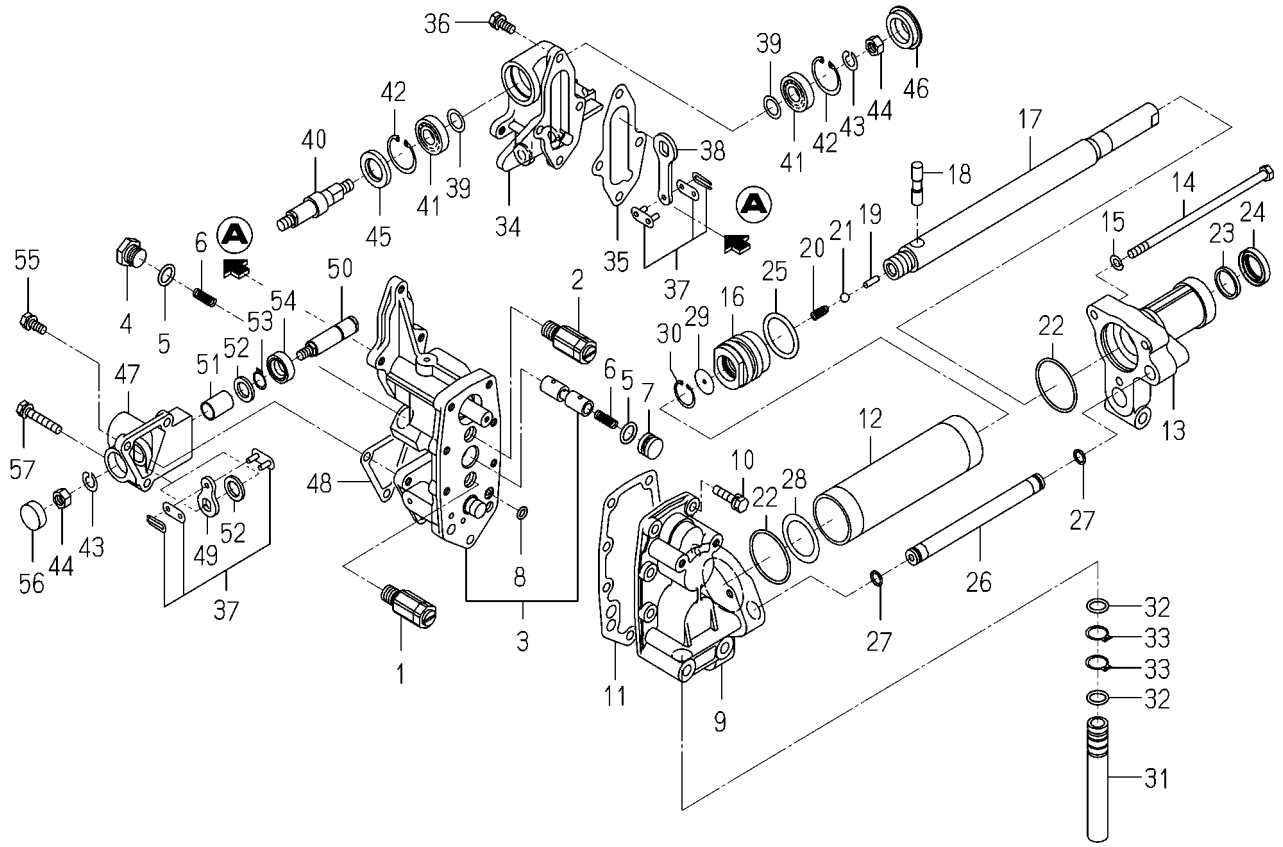

K116-019-000-4J

図番	部品コード	品名	仕様	型式 KVH1	型式	代替性	色記号	グループ	備考
1	K116-006-200-00	ﾊﾞﾙﾌﾞ(ﾘﾘｰﾌ/F) SET	*	1					
2	K116-004-200-00	ﾊﾞﾙﾌﾞ(ﾘﾘｰﾌ) SET	*	1					
3	K116-019-110-20	ﾊﾞﾙﾌﾞ SET	*	1					
4	K116-005-104-00	ﾌﾟﾗｸﾞ(M14)	*	1					
5	V720-102-401-20	Oﾘﾝｸﾞ (1A) P 12	*	2					
6	K116-004-102-00	ｽﾌﾟﾘﾝｸﾞ(HC032)	*	2					
7	K116-005-105-00	ﾌﾟﾗｸﾞ(ﾌﾛｰﾃﾞﾊﾞｲﾀﾞ)	*	1					
8	V720-111-900-60	Oﾘﾝｸﾞ (1B) P 6	*	1					
9	K116-019-004-00	ｶﾊﾞｰ(HAP2)	*	1					
10	V210-260-602-50	ﾎﾞﾙﾄ(S) M6X25	*	7					
11	K116-004-106-10	ｶﾞｽｹｯﾄ(HAP2)	*	1					
12	K116-004-401-00	ｼﾘﾝﾀﾞ(ﾒｲﾝ)	*	1					
13	K116-031-001-00	ｶﾊﾞｰ(ﾛｯﾄﾞ/ﾒｲﾝ)	*	1					
14	K186-014-003-10	ｼﾘﾝﾀﾞﾄﾒﾎﾞﾙﾄ	*	3					
15	V401-160-006-00	ｻﾞｶﾞﾈ.ﾊﾞﾈ.2 M 6	*	3					
16	K116-011-006-00	ﾋﾟｽﾄﾝ(ﾒｲﾝ)	*	1					
17	K116-011-003-40	ﾛｯﾄﾞ(ﾋﾟｽﾄﾝ/ﾒｲﾝ)	*	1					
18	K181-003-002-00	ﾋﾟｽﾄﾝｽﾄｯﾊﾟ	*	1					
19	K181-003-003-00	ﾌﾟｯｼｭﾋﾟﾝ	*	1					
20	K160-001-004-00	ﾁｪｯｸﾊﾞﾙﾌﾞｽﾌﾟﾘﾝｸﾞ	*	1					
21	V682-200-000-80	ｽﾁｰﾙﾎﾞｰﾙ	*	1					
22	V723-102-003-90	Oﾘﾝｸﾞ (1A) S 39	*	2					
23	V724-122-902-00	ﾛｯﾄﾞﾊﾟｯｷﾝ	*	1					
24	V792-120-280-60	ﾀﾞｽﾄｼｰﾙ	*	1					
25	V720-113-502-90	Oﾘﾝｸﾞ (1B) P 29	*	1					
26	K186-014-007-20	ﾊﾟｲﾌﾟ(ｼﾘﾝﾀﾞ)	*	1					
27	V723-101-500-90	Oﾘﾝｸﾞ (1A) S 9	*	2					
28	K116-004-407-00	ﾜｯｼｬ(28X38X01)	*	1					
29	K160-001-005-00	ｽﾌﾟﾘﾝｸﾞﾄﾒｲﾀ	*	1					
30	V705-140-020-00	Cｶﾞﾀﾄﾒﾜ(ｱﾅ) 20	*	1					

FIG.154 K116－019－000－40

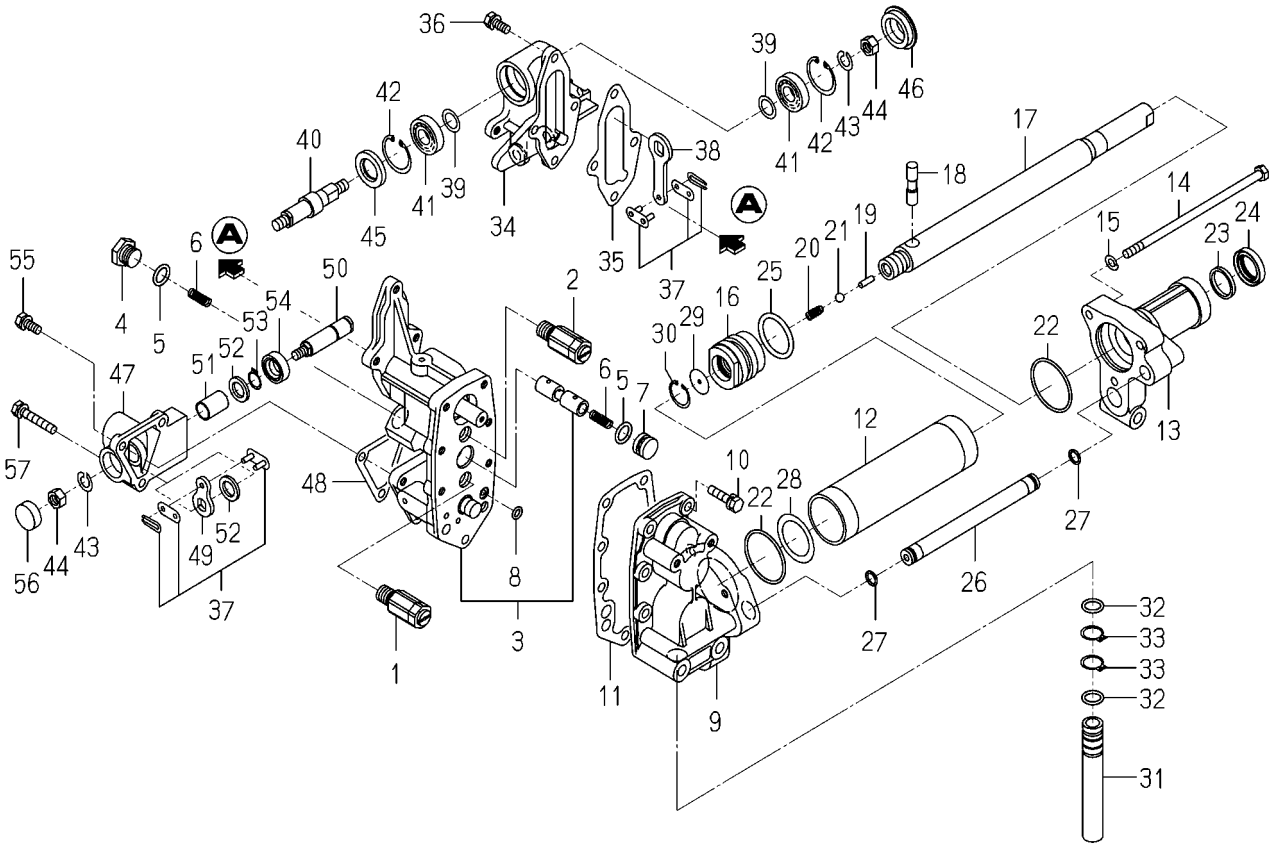

K116-019-000-4J

図番	部品コード	品名	仕様	型式 KVH1	型式	代替性	色記号	グループ	備考
31	K116-004-408-00	ﾊﾟｲﾌﾟ(ﾘﾀｰﾝ)	*	1					
32	K116-004-410-00	Oﾘﾝｸﾞ	*	2					
33	V704-140-015-00	Cｶﾞﾀﾄﾒﾜ(ｼﾞｸ) 15	*	2					
34	2150-402-026-10	ｶﾊﾞｰ(ﾊﾞﾙﾌﾞﾎﾞﾃﾞｲ)	*	1					
35	2173-402-001-00	ｶﾞｽｹｯﾄ(ﾊﾞﾙﾌﾞﾎﾞﾃﾞｲ)	*	1					
36	V210-260-601-60	ﾎﾞﾙﾄ(S) M6X16	*	1					
37	2150-402-250-00	ﾘﾝｸ(ﾂｷﾞﾃ/12.7X6)ASSY	*	2					
38	2151-402-001-00	ｱｰﾑ(ﾛｰﾘﾝｸﾞ)	*	1					
39	1376-220-001-00	ﾜｯｼｬ(12X18X1)	*	2					
40	2150-402-029-10	ﾋﾟﾝ(ｾﾝｻ/ﾛｰﾘﾝｸﾞ)	*	1					
41	V600-110-600-10	R.B.B(6001)	*	2					
42	V705-140-028-00	Cｶﾞﾀﾄﾒﾜ(ｱﾅ) 28	*	2					
43	V401-160-008-00	ｻﾞｶﾞﾈ.ﾊﾞﾈ.2 M 8	*	2					
44	V304-260-008-00	ﾅｯﾄ.ｺｶﾞﾀ.2 M 8	*	2					
45	K116-004-002-00	ｵｲﾙｼｰﾙ	*	1					
46	2150-402-025-00	ｷｬｯﾌﾟ(28X33X05)	*	1					
47	K116-019-005-20	ｶﾊﾞｰ(ﾋﾟｯﾁﾝｸﾞ)	*	1					
48	K116-019-006-10	ｶﾞｽｹｯﾄ(ﾋﾟｯﾁﾝｸﾞ)	*	1					
49	K116-019-007-10	ｱｰﾑ(ﾋﾟｯﾁﾝｸﾞ)	*	1					
50	K116-019-008-00	ﾋﾟﾝ(ｾﾝｻ/ﾋﾟｯﾁﾝｸﾞ)	*	1					
51	K116-019-009-00	ﾌﾞｯｼｭ	*	1					
52	2130-725-006-00	ｱｾﾞｸﾗｯﾁﾜｲﾔｻﾞｶﾞﾈ	*	2					
53	V704-140-012-00	Cｶﾞﾀﾄﾒﾜ(ｼﾞｸ) 12	*	1					
54	K116-011-004-00	ｵｲﾙｼｰﾙ	*	1					
55	V210-260-601-60	ﾎﾞﾙﾄ(S) M6X16	*	2					
56	2163-777-032-00	ｷｬｯﾌﾟ(20X7)	*	1					
57	V210-260-603-50	ﾎﾞﾙﾄ(S) M6X35	*	1					

FIG.155 K116－021－000－30

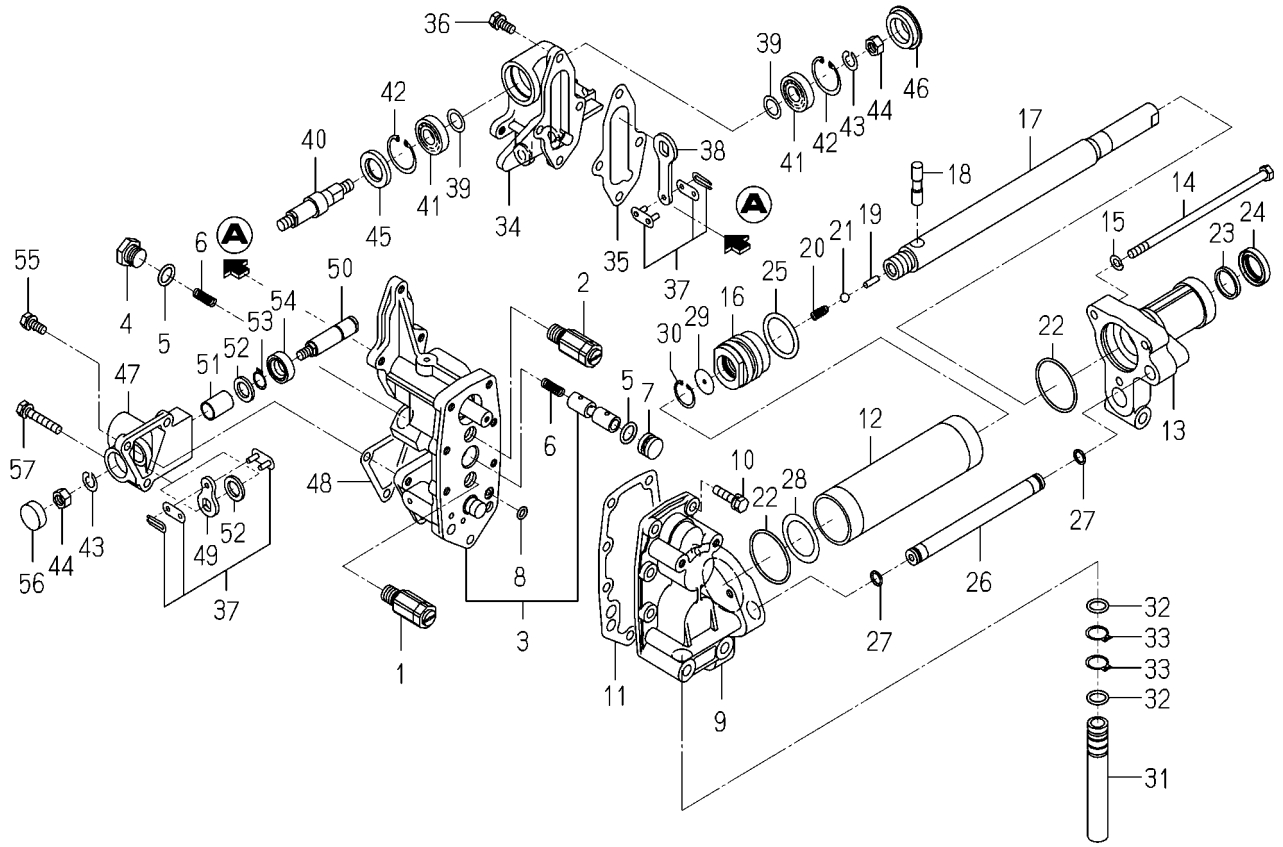

K116-021-000-3J

図番	部品コード	品名	仕様	型式 KVH1	型式	代替性	色記号	グループ	備考
1	K116-006-200-00	ﾊﾞﾙﾌﾞ(ﾘﾘｰﾌ/F) SET	*	1					
2	K116-005-200-00	ﾊﾞﾙﾌﾞ(ﾘﾘｰﾌ) SET	*	1					
3	K116-019-110-20	ﾊﾞﾙﾌﾞ SET	*	1					
4	K116-005-104-00	ﾌﾟﾗｸﾞ(M14)	*	1					
5	V720-102-401-20	Oﾘﾝｸﾞ (1A) P 12	*	2					
6	K116-004-102-00	ｽﾌﾟﾘﾝｸﾞ(HC032)	*	2					
7	K116-005-105-00	ﾌﾟﾗｸﾞ(ﾌﾛｰﾃﾞﾊﾞｲﾀﾞ)	*	1					
8	V720-111-900-60	Oﾘﾝｸﾞ (1B) P 6	*	1					
9	K116-019-004-00	ｶﾊﾞｰ(HAP2)	*	1					
10	V210-260-602-50	ﾎﾞﾙﾄ(S) M6X25	*	7					
11	K116-004-106-10	ｶﾞｽｹｯﾄ(HAP2)	*	1					
12	K116-004-401-00	ｼﾘﾝﾀﾞ(ﾒｲﾝ)	*	1					
13	K116-031-001-00	ｶﾊﾞｰ(ﾛｯﾄﾞ/ﾒｲﾝ)	*	1					
14	K186-014-003-10	ｼﾘﾝﾀﾞﾄﾒﾎﾞﾙﾄ	*	3					
15	V401-160-006-00	ｻﾞｶﾞﾈ.ﾊﾞﾈ.2 M 6	*	3					
16	K116-011-006-00	ﾋﾟｽﾄﾝ(ﾒｲﾝ)	*	1					
17	K116-011-003-40	ﾛｯﾄﾞ(ﾋﾟｽﾄﾝ/ﾒｲﾝ)	*	1					
18	K181-003-002-00	ﾋﾟｽﾄﾝｽﾄｯﾊﾟ	*	1					
19	K181-003-003-00	ﾌﾟｯｼｭﾋﾟﾝ	*	1					
20	K160-001-004-00	ﾁｪｯｸﾊﾞﾙﾌﾞｽﾌﾟﾘﾝｸﾞ	*	1					
21	V682-200-000-80	ｽﾁｰﾙﾎﾞｰﾙ	*	1					
22	V723-102-003-90	Oﾘﾝｸﾞ (1A) S 39	*	2					
23	V724-122-902-00	ﾛｯﾄﾞﾊﾟｯｷﾝ	*	1					
24	V792-120-280-60	ﾀﾞｽﾄｼｰﾙ	*	1					
25	V720-113-502-90	Oﾘﾝｸﾞ (1B) P 29	*	1					
26	K186-014-007-20	ﾊﾟｲﾌﾟ(ｼﾘﾝﾀﾞ)	*	1					
27	V723-101-500-90	Oﾘﾝｸﾞ (1A) S 9	*	2					
28	K116-004-407-00	ﾜｯｼｬ(28X38X01)	*	1					
29	K160-001-005-00	ｽﾌﾟﾘﾝｸﾞﾄﾒｲﾀ	*	1					
30	V705-140-020-00	Cｶﾞﾀﾄﾒﾜ(ｱﾅ) 20	*	1					

FIG.155 K116－021－000－30

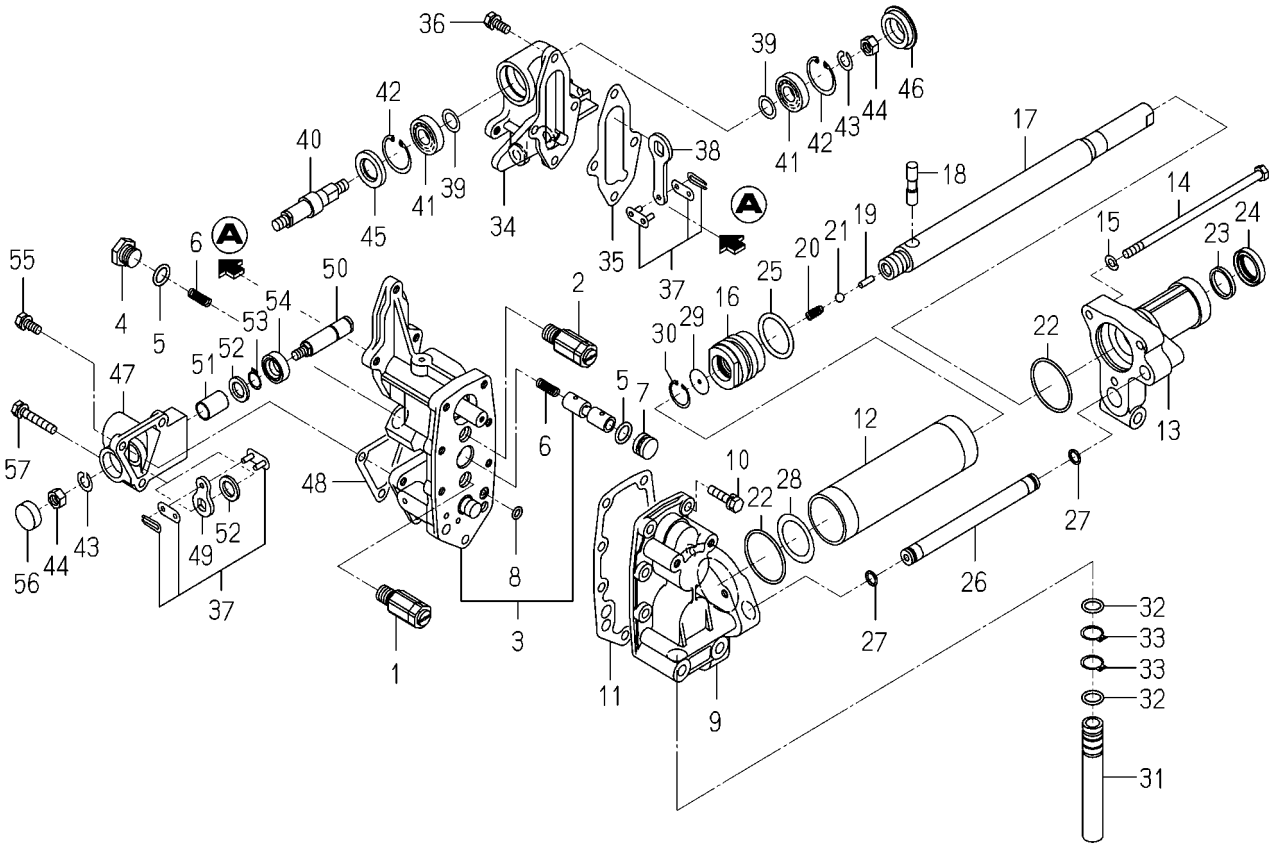

K116-021-000-3J

図番	部品コード	品名	仕様	型式 KVH1	型式	代替性	色記号	グループ	備考
31	K116-004-408-00	ﾊﾟｲﾌﾟ(ﾘﾀｰﾝ)	*	1					
32	K116-004-410-00	Oﾘﾝｸﾞ	*	2					
33	V704-140-015-00	Cｶﾞﾀﾄﾒﾜ(ｼﾞｸ) 15	*	2					
34	2150-402-026-10	ｶﾊﾞｰ(ﾊﾞﾙﾌﾞﾎﾞﾃﾞｲ)	*	1					
35	2173-402-001-00	ｶﾞｽｹｯﾄ(ﾊﾞﾙﾌﾞﾎﾞﾃﾞｲ)	*	1					
36	V210-260-601-60	ﾎﾞﾙﾄ(S) M6X16	*	4					
37	2150-402-250-00	ﾘﾝｸ(ﾂｷﾞﾃ/12.7X6)ASSY	*	2					
38	2151-402-001-00	ｱｰﾑ(ﾛｰﾘﾝｸﾞ)	*	1					
39	1376-220-001-00	ﾜｯｼｬ(12X18X1)	*	2					
40	2150-402-029-10	ﾋﾟﾝ(ｾﾝｻ/ﾛｰﾘﾝｸﾞ)	*	1					
41	V600-110-600-10	R.B.B(6001)	*	2					
42	V705-140-028-00	Cｶﾞﾀﾄﾒﾜ(ｱﾅ) 28	*	2					
43	V401-160-008-00	ｻﾞｶﾞﾈ.ﾊﾞﾈ.2 M 8	*	2					
44	V304-260-008-00	ﾅｯﾄ.ｺｶﾞﾀ.2 M 8	*	2					
45	K116-004-002-00	ｵｲﾙｼｰﾙ	*	1					
46	2150-402-025-00	ｷｬｯﾌﾟ(28X33X05)	*	1					
47	K116-019-005-20	ｶﾊﾞｰ(ﾋﾟｯﾁﾝｸﾞ)	*	1					
48	K116-019-006-10	ｶﾞｽｹｯﾄ(ﾋﾟｯﾁﾝｸﾞ)	*	1					
49	K116-019-007-10	ｱｰﾑ(ﾋﾟｯﾁﾝｸﾞ)	*	1					
50	K116-019-008-00	ﾋﾟﾝ(ｾﾝｻ/ﾋﾟｯﾁﾝｸﾞ)	*	1					
51	K116-019-009-00	ﾌﾞｯｼｭ	*	1					
52	2130-725-006-00	ｱｾﾞｸﾗｯﾁﾜｲﾔｻﾞｶﾞﾈ	*	2					
53	V704-140-012-00	Cｶﾞﾀﾄﾒﾜ(ｼﾞｸ) 12	*	1					
54	K116-011-004-00	ｵｲﾙｼｰﾙ	*	1					
55	V210-260-601-60	ﾎﾞﾙﾄ(S) M6X16	*	2					
56	2163-777-032-00	ｷｬｯﾌﾟ(20X7)	*	1					
57	V210-260-603-50	ﾎﾞﾙﾄ(S) M6X35	*	1					

部品コード索引

5433-096-100-00

部品コード	Fig.	図番	部品コード	Fig.	図番	部品コード	Fig.	図番
5110-040-745-XX	1	1	5161-712-110-XX	7	1	5920-260-756-XX	8	17
5110-082-177-XX	1	2	5161-840-005-XX	8	12	5920-332-160-XX	11	10
5110-092-021-XX	10	1	5161-877-001-XX	8	13	5920-332-201-XX	2	6
5110-092-847-XX	10	2	5161-882-001-XX	8	14	5920-382-108-XX	6	6
5110-110-726-XX	9	1	5180-202-095-XX	8	15	5920-430-756-XX	8	18
5110-110-736-XX	9	2	5180-770-704-XX	9	7	5920-432-261-XX	1	15
5110-130-774-XX	9	3	5210-472-094-XX	6	1	5920-432-263-XX	1	16
5110-220-018-XX	1	3	5211-210-712-XX	6	2	5920-450-072-XX	1	17
5110-561-031-XX	10	3	5211-772-061-XX	6	3	5920-492-107-XX	1	18
5110-561-174-XX	3	1	5211-942-357-XX	6	4	5920-492-261-XX	1	19
5110-562-042-XX	1	4	5220-AA0-308-XX	10	16	5920-492-273-XX	1	20
5110-562-406-XX	9	4	5224-AA0-630-XX	6	14	5920-492-279-XX	1	21
5110-610-906-XX	1	5	5260-110-732-XX	6	5	5920-550-707-XX	1	22
5110-611-231-XX	9	5	5320-990-704-XX	11	3	5920-552-153-XX	10	8
5110-611-232-XX	4	1	5320-990-728-XX	1	11	5920-552-219-XX	4	5
5110-612-229-XX	9	6	5390-032-097-XX	7	2	5920-630-028-XX	8	19
5110-612-231-XX	8	1	5390-922-055-XX	7	3	5920-660-898-XX	4	6
5110-612-232-XX	1	6	5391-292-130-XX	7	4	5920-667-009-XX	8	20
5110-612-238-XX	8	2	5420-362-051-XX	7	5	5920-667-020-XX	8	21
5110-612-239-XX	8	3	5460-752-003-XX	11	4	5920-700-704-XX	6	7
5110-617-054-XX	8	4	5490-156-317-XX	1	12	5920-930-574-XX	9	12
5120-042-121-XX	1	7	5490-192-095-XX	10	4	5920-932-135-XX	8	22
5120-052-106-XX	1	8	5490-690-841-XX	9	8	5921-412-120-XX	1	23
5120-092-062-XX	1	9	5490-782-090-XX	1	13	5921-442-177-XX	11	11
5120-162-070-XX	3	2	5490-802-211-XX	11	5	5921-450-825-XX	11	12
5120-320-026-XX	3	3	5490-880-716-XX	11	6	5921-450-847-XX	7	9
5130-012-195-XX	2	1	5491-030-011-XX	7	6	5921-450-890-XX	8	23
5130-022-104-XX	2	2	5491-102-103-XX	7	7	5921-450-928-XX	1	24
5130-082-063-XX	2	3	5491-130-714-XX	7	8	5921-450-971-XX	8	24
5130-310-827-XX	2	4	5491-180-857-XX	3	5	5921-451-612-XX	3	6
5130-700-710-XX	11	1	5491-206-195-XX	1	14	5921-452-195-XX	7	10
5131-160-735-XX	3	4	5510-230-050-XX	10	5	5921-452-202-XX	8	25
5131-650-559-XX	11	2	5510-362-063-XX	10	6	5921-452-204-XX	7	11
5132-510-720-XX	2	5	5590-412-101-XX	5	1	5921-522-099-XX	3	7
5132-722-040-XX	1	10	5590-660-762-XX	5	2	5921-540-764-XX	7	12
5132-722-041-XX	4	2	5591-010-555-XX	11	7	5921-540-818-XX	9	13
5150-040-723-XX	8	5	5591-060-007-XX	11	8	5921-541-918-XX	7	13
5160-250-021-XX	8	6	5701-Q06-100-0X	10	17	5921-541-924-XX	6	8
5160-307-004-XX	8	7	5705-A04-100-0X	10	18	5921-542-003-XX	1	25
5160-410-013-XX	8	8	5920-040-732-XX	9	9		5	3
5160-412-267-XX	8	9	5920-040-788-XX	9	10		7	14
5160-730-865-XX	8	10	5920-042-162-XX	9	11		9	14
5161-152-130-XX	4	3	5920-092-049-XX	8	16		10	9
5161-260-707-XX	8	11	5920-092-311-XX	11	9	5921-542-011-XX	2	7
5161-262-249-XX	4	4	5920-152-007-XX	10	7	5921-542-018-XX	7	15

部品コード索引

5433-096-100-00

部品コード	Fig.	図番	部品コード	Fig.	図番	部品コード	Fig.	図番
5921-542-032-XX	1	26						
5921-542-034-XX	3	8						
5921-542-035-XX	3	9						
5921-542-039-XX	6	9						
5921-542-044-XX	11	13						
5921-542-052-XX	1	27						
5921-702-017-XX	6	10						
5921-720-723-XX	9	15						
5921-720-848-XX	8	26						
5921-720-866-XX	6	11						
5921-722-103-XX	4	7						
5921-722-132-XX	8	27						
5921-730-770-XX	10	10						
5921-731-422-XX	9	16						
5921-732-003-XX	10	11						
5921-732-004-XX	10	12						
5921-732-005-XX	11	14						
5921-732-007-XX	6	12						
5921-921-637-XX	10	13						
5921-921-905-XX	9	17						
5921-922-213-XX	11	15						
5922-000-919-XX	10	14						
5922-000-938-XX	9	18						
5922-001-907-XX	7	16						
5922-001-968-XX	9	19						
5922-002-142-XX	6	13						
5922-002-194-XX	3	10						
5922-002-196-XX	7	17						
5922-100-729-XX	9	20						
5922-100-730-XX	7	18						
5922-100-848-XX	9	21						
5922-100-961-XX	10	15						
5922-102-121-XX	7	19						
	9	22						
5922-102-133-XX	3	11						

部品コード索引

2224-096-200-00

部品コード	Fig.	図番
1100-241-001-00	24	5
	24	12
	25	5
1125-621-240-00	124	8
1128-606-004-10	2	13
1128-931-003-00	119	3
1134-621-220-00	39	1
1136-606-002-00	2	2
1138-606-001-00	2	14
1149-121-002-00	1	4
1149-601-001-10	63	10
1149-601-005-00	63	13
1149-606-002-10	2	11
1149-606-003-00	2	1
1149-606-221-00	2	5
1149-606-222-00	2	6
1161-601-001-00	63	12
1302-225-003-00	18	5
	19	5
1305-241-001-00	30	3
	31	4
	40	4
	40	8
	41	3
	41	7
	60	4
	61	4
	120	5
	121	5
	122	4
1342-402-006-00	58	4
	124	6
	140	37
	141	35
	142	35
1352-601-002-00	122	8
1376-220-001-00	11	12
	12	14
	154	39
	155	39
1376-402-003-00	60	13
	61	9
	69	52
	134	5
	141	34

部品コード	Fig.	図番
1376-402-003-00	142	34
	153	2
1386-241-002-00	26	2
	26	6
	27	2
1390-241-211-00	26	1
	26	5
	27	1
1390-242-001-00	26	3
	26	7
	27	3
1392-242-220-01	24	1
	24	8
	25	1
1396-406-004-00	138	21
	138	31
	139	11
1396-606-003-00	2	7
1396-606-210-20	2	4
1421-621-038-00	60	12
	61	8
	111	4
	112	6
	113	5
	114	5
1425-621-004-00	6	8
	77	9
1432-124-003-00	59	11
1432-124-004-00	59	9
1432-520-004-00	120	2
	121	2
	122	2
1560-116-008-30	108	3
	110	2
	111	2
	112	2
	113	2
	114	2
1560-695-021-00	85	23
1627-521-532-00	89	6
1627-521-533-00	89	5
1675-905-007-00	128	5
	129	5
	130	5
	131	5

部品コード	Fig.	図番
1675-905-007-00	132	5
1704-705-003-00	63	16
2100-109-003-00	11	16
	12	18
	13	11
2101-230-001-00	122	3
2120-126-001-00	24	19
	25	12
	26	13
	27	9
2130-407-003-00	20	12
	21	15
	22	15
	23	12
	32	2
	38	5
	81	37
	82	40
	85	32
	86	32
2130-601-018-00	54	6
	55	8
	69	51
	108	2
	111	3
	112	3
	113	3
	114	3
	145	27
	145	35
2130-610-012-00	71	23
	79	35
	80	35
	104	1
2130-725-006-00	154	52
	155	52
2130-755-002-00	138	16
2132-210-005-00	14	10
2134-805-002-00	59	7
	145	25
2136-123-002-00	79	19
	80	19
2139-505-002-00	34	2
	35	2
	36	2

部品コード索引

2224-096-200-00

部品コード	Fig.	図番	部品コード	Fig.	図番	部品コード	Fig.	図番
2139-505-002-00	142	38	2150-203-003-10	10	3	2150-206-006-00	15	5
2139-810-002-10	101	5	2150-203-004-10	8	5	2150-206-008-00	15	10
2142-736-203-10	67	5		9	5	2150-207-200-00	28	1
	68	5		10	5	2150-207-210-00	28	3
2144-117-002-00	56	13	2150-203-005-00	8	6	2150-208-200-10	18	1
	57	13		9	6	2150-250-003-00	34	5
2144-337-002-00	103	2		10	6		35	5
	125	6	2150-203-006-00	8	7		36	5
	126	8		9	7	2150-250-004-00	34	7
	127	6		10	7		35	7
2144-419-021-00	77	50	2150-203-008-00	8	9		36	7
2144-501-011-10	2	10	2150-203-009-00	8	10	2150-402-025-00	154	46
2146-940-001-00	133	3	2150-203-011-00	8	11		155	46
	134	3	2150-203-012-00	8	12	2150-402-026-10	154	34
	135	3	2150-203-013-00	8	13		155	34
	136	3		9	9	2150-402-029-10	154	40
2149-314-005-10	122	5		10	9		155	40
	133	7	2150-203-014-00	8	14	2150-402-250-00	154	37
	135	7	2150-203-015-00	8	17		155	37
	136	7	2150-203-016-00	8	19	2150-404-002-00	51	1
2149-405-012-00	119	2		9	19	2150-412-001-00	54	3
2149-704-013-00	145	30		10	19		55	5
2149-812-002-10	145	29	2150-203-200-10	8	18	2150-414-001-00	58	1
2149-875-201-00	145	6		9	18	2150-414-002-00	58	2
2149-875-202-00	145	7		10	18	2150-422-003-20	62	1
	145	42		28	5	2150-422-012-10	62	5
2149-875-210-00	145	5	2150-203-210-10	8	21	2150-422-016-00	62	13
2149-875-221-00	145	41		9	21	2150-602-006-00	70	18
2149-875-230-00	145	40		10	21	2150-602-009-10	78	15
2150-201-002-30	6	13	2150-204-001-00	13	1	2150-602-011-10	70	21
2150-201-004-00	6	14	2150-204-002-00	13	2	2150-610-001-00	78	2
2150-201-510-00	6	12	2150-204-003-10	11	2	2150-810-004-00	105	7
2150-202-001-20	7	1		12	2	2150-817-006-00	58	3
2150-202-002-00	7	3		13	3	2150-901-006-00	128	15
2150-202-003-00	7	4	2150-204-004-00	13	4		129	15
2150-202-004-00	7	5	2150-204-005-10	11	10		130	15
	8	15		12	12		131	15
	13	6		13	5		132	15
	14	3	2150-204-007-00	11	13	2151-201-003-00	6	16
2150-203-001-10	8	1		12	15	2151-205-003-00	14	11
2150-203-002-00	8	2		13	8	2151-221-002-10	20	10
	9	2	2150-205-001-00	14	1		21	13
	10	2	2150-205-200-10	14	5		22	11
2150-203-003-10	8	3	2150-206-001-10	15	1		23	10
	9	3	2150-206-004-10	15	4	2151-402-001-00	154	38

部品コード索引

2224-096-200-00

部品コード	Fig.	図番	部品コード	Fig.	図番	部品コード	Fig.	図番
2151-402-001-00	155	38	2173-827-003-10	143	2	2178-204-014-00	80	32
2151-412-005-00	54	5	2173-827-004-00	103	4	2178-204-015-00	11	9
	55	7	2173-827-200-00	103	5		12	11
2151-420-008-00	59	21	2173-901-019-00	128	10	2178-204-016-00	11	8
2151-420-011-00	115	4		129	10		12	10
2151-422-015-00	62	3		130	10	2178-204-017-00	11	3
2151-422-016-00	62	7		131	10		12	3
2151-602-004-20	78	7		132	10	2178-204-018-10	11	5
2157-201-004-10	69	55	2173-901-020-00	128	11		12	5
	77	8		129	11		12	7
2157-419-005-00	101	3		130	11		12	9
2157-419-212-00	89	3		131	11	2178-204-020-00	11	4
2157-419-213-00	89	4		132	11	2178-204-021-10	11	6
2161-901-038-00	128	4	2178-120-210-00	3	1	2178-205-001-00	14	2
	129	4	2178-120-220-00	4	1	2178-206-005-10	15	2
	130	4	2178-120-430-20	5	1	2178-206-006-10	15	3
	131	4	2178-203-001-00	8	8	2178-207-200-10	16	15
	132	4		9	8	2178-207-210-10	16	16
2162-611-003-00	33	5		10	8	2178-207-220-10	16	1
2163-526-006-00	101	14	2178-203-008-00	9	11	2178-207-230-10	16	2
2163-613-002-10	106	4		10	11	2178-207-240-20	16	11
	107	4	2178-203-009-00	10	13	2178-207-250-20	16	12
2163-777-032-00	154	56	2178-203-011-00	9	15	2178-207-260-20	16	5
	155	56		10	15	2178-207-270-20	16	6
2173-201-001-00	6	7	2178-203-013-00	9	1	2178-207-280-10	16	7
2173-206-007-00	15	6		10	1	2178-207-290-10	16	8
2173-250-001-01	34	8	2178-203-014-00	10	12	2178-207-510-00	17	14
	35	8	2178-203-015-00	9	16	2178-207-520-20	17	13
	36	8		10	16	2178-207-530-30	17	1
2173-251-003-00	39	3	2178-203-016-00	9	10	2178-207-540-30	17	2
2173-402-001-00	154	35		10	10	2178-207-550-10	17	5
	155	35	2178-203-019-00	9	13	2178-207-560-10	17	6
2173-819-002-00	115	2	2178-204-007-00	11	7	2178-207-570-30	17	9
2173-820-003-00	105	2		12	8	2178-207-590-20	17	12
2173-822-001-00	101	6	2178-204-009-00	12	6	2178-209-200-20	19	1
	105	10	2178-204-011-00	12	4	2178-210-001-00	20	11
2173-822-005-00	101	2	2178-204-012-00	11	1		21	14
2173-822-006-00	101	9		12	1		22	14
2173-822-007-20	109	3	2178-204-013-10	11	17		23	11
2173-822-230-00	101	17		12	19	2178-210-002-00	21	9
2173-824-001-00	124	3		79	31		23	7
2173-824-210-00	124	1		80	31	2178-210-006-00	21	11
2173-824-240-00	124	2	2178-204-014-00	11	18		22	12
2173-827-001-00	103	1		12	20	2178-210-007-00	111	6
2173-827-003-10	103	6		79	32		112	5

部品コード索引

2224-096-200-00

部品コード	Fig.	図番	部品コード	Fig.	図番	部品コード	Fig.	図番
2178-210-007-00	113	4	2178-305-201-01	44	1	2178-503-230-10	65	17
	114	4	2178-410-002-00	52	2	2178-503-280-10	153	1
2178-210-012-00	21	10		53	2	2178-503-760-00	65	1
	23	8	2178-410-200-00	52	1	2178-503-790-20	66	1
2178-210-050-00	33	6	2178-412-001-00	55	1	2178-503-810-20	66	4
2178-210-300-04	23	1	2178-412-002-00	144	6	2178-601-002-00	69	2
2178-210-400-14	21	1	2178-412-003-00	144	7	2178-601-003-20	69	3
2178-210-410-04	21	4	2178-412-200-00	54	1	2178-601-004-00	72	16
2178-210-570-11	23	3	2178-412-210-10	55	2	2178-601-005-00	69	4
2178-213-200-00	24	15		144	8		72	3
	25	8	2178-412-240-00	144	5	2178-601-007-00	72	17
2178-213-250-00	26	9	2178-420-001-10	59	27		81	28
	27	5	2178-420-002-30	59	30		82	27
2178-220-001-00	29	2	2178-420-005-00	59	32	2178-601-008-00	69	5
	37	2	2178-420-006-00	59	15	2178-601-009-10	69	6
2178-220-002-00	29	5	2178-420-007-00	59	34	2178-601-011-00	69	7
	37	5	2178-420-008-00	59	31		95	4
	38	6	2178-420-009-00	133	4		98	17
2178-220-200-00	29	1		134	4		99	14
2178-221-001-10	30	2		135	4	2178-601-012-00	69	8
	31	3		136	4	2178-601-013-00	69	9
	40	3	2178-420-200-10	59	1		73	81
	40	7	2178-420-211-10	59	8	2178-601-014-00	69	53
	41	2	2178-420-230-00	59	20		73	18
	41	6	2178-420-240-00	59	16		93	11
	139	10	2178-420-300-20	59	4		93	13
2178-221-200-10	30	1	2178-421-001-00	60	5		98	20
2178-222-200-10	31	1		61	5		98	22
2178-222-210-20	31	2	2178-421-002-00	60	8		99	23
2178-222-240-10	40	5	2178-421-003-00	60	3	2178-601-015-00	69	54
	41	4		61	3	2178-601-016-10	69	10
2178-222-250-10	40	6	2178-421-200-10	60	1	2178-601-017-00	69	13
	41	5		61	1	2178-601-018-20	69	14
2178-223-200-00	32	1	2178-421-210-00	60	2	2178-601-019-00	69	15
2178-240-002-00	34	9		61	2	2178-601-021-20	69	16
	35	9	2178-503-001-00	64	6	2178-601-022-20	69	17
	36	9		65	13	2178-601-023-20	69	18
2178-240-200-00	35	1	2178-503-002-00	133	5	2178-601-024-00	69	27
2178-240-330-00	36	1		135	5	2178-601-025-00	69	28
2178-250-210-00	37	1		136	5	2178-601-026-20	69	29
2178-250-310-00	38	1	2178-503-200-10	64	1		77	38
2178-251-210-10	40	1		65	14	2178-601-027-00	69	38
2178-251-220-10	40	2	2178-503-210-00	64	3	2178-601-028-00	69	39
2178-251-250-10	41	1	2178-503-220-00	64	7	2178-601-029-00	69	41
2178-301-002-00	42	8	2178-503-230-10	64	10	2178-601-030-00	69	42

部品コード索引

2224-096-200-00

部品コード	Fig.	図番	部品コード	Fig.	図番	部品コード	Fig.	図番
2178-601-031-00	69	43	2178-603-021-10	71	27	2178-605-019-00	76	1
2178-601-032-00	69	45		79	45	2178-605-021-00	76	3
2178-601-033-00	69	46		80	45	2178-605-022-10	73	54
2178-601-034-00	69	47	2178-603-022-00	71	28	2178-605-023-10	73	55
2178-601-037-00	72	18		79	46	2178-605-024-00	73	62
2178-601-038-00	69	22		80	46	2178-605-025-00	73	66
2178-601-040-00	70	11	2178-603-024-00	71	29	2178-605-026-00	73	70
2178-601-041-00	69	23		79	37	2178-605-027-00	73	71
	77	24		80	37	2178-605-028-00	73	74
2178-601-044-00	69	1	2178-604-001-00	72	1	2178-605-029-00	73	77
2178-601-045-00	69	50	2178-604-002-00	72	2	2178-605-031-00	73	78
2178-601-046-00	69	34	2178-604-003-00	72	5	2178-605-032-00	73	80
	77	39	2178-604-004-00	72	6	2178-605-033-00	73	2
2178-601-047-00	69	31	2178-604-005-00	72	8		73	61
2178-601-048-00	69	48	2178-604-006-00	72	9	2178-605-034-00	73	82
2178-602-001-00	70	1	2178-604-007-00	72	10	2178-605-065-00	73	59
2178-602-002-00	70	2		94	28	2178-606-001-10	74	1
2178-602-003-00	70	4	2178-604-008-00	72	13	2178-606-002-10	74	5
2178-602-004-00	70	5	2178-604-009-00	72	14	2178-606-003-00	152	1
2178-602-005-00	70	12	2178-604-011-00	72	15	2178-606-005-00	74	9
2178-602-006-00	70	14	2178-604-012-00	72	21	2178-607-001-00	75	1
2178-602-007-00	70	19	2178-604-013-00	72	27	2178-607-002-00	75	4
2178-602-008-00	70	20	2178-604-014-00	72	28	2178-607-003-20	75	8
2178-602-009-00	70	23	2178-604-015-00	72	30	2178-607-004-00	75	11
2178-603-001-00	71	1	2178-604-016-00	72	31	2178-607-005-00	75	14
2178-603-002-00	71	2	2178-604-017-00	72	4	2178-607-006-00	75	16
2178-603-003-10	71	3	2178-604-026-00	72	32	2178-607-007-00	75	18
2178-603-004-00	71	4	2178-605-001-00	73	1	2178-607-008-00	75	19
2178-603-005-00	71	5	2178-605-002-00	73	3	2178-607-009-00	75	22
2178-603-006-00	71	6	2178-605-003-00	73	8	2178-607-011-00	75	15
2178-603-007-00	71	7	2178-605-004-00	73	13	2178-607-012-00	75	10
	72	22	2178-605-005-00	73	17	2178-660-001-00	77	1
2178-603-008-00	71	9	2178-605-006-00	73	19	2178-660-002-00	77	2
2178-603-009-00	71	10	2178-605-007-00	73	20	2178-660-003-00	77	57
2178-603-011-00	71	11	2178-605-008-00	73	22	2178-660-006-10	77	43
2178-603-012-00	71	12	2178-605-009-00	73	24	2178-660-007-10	77	20
2178-603-013-00	71	13	2178-605-011-00	73	25	2178-660-013-00	77	18
2178-603-014-10	71	15	2178-605-012-00	73	27	2178-660-014-00	77	49
2178-603-015-00	71	16	2178-605-013-00	73	29		81	12
2178-603-016-00	71	17	2178-605-014-00	73	32		82	11
2178-603-017-00	71	19	2178-605-015-10	73	35	2178-660-018-00	77	53
2178-603-018-30	71	21		73	45	2178-660-019-00	77	19
2178-603-019-00	71	26	2178-605-016-00	73	39	2178-660-020-00	77	14
	79	44	2178-605-017-00	73	42	2178-660-021-00	81	5
	80	44	2178-605-018-00	73	49		81	10

部品コード索引

2224-096-200-00

部品コード	Fig.	図番	部品コード	Fig.	図番	部品コード	Fig.	図番
2178-660-021-00	81	11	2178-662-009-00	80	21	2178-664-280-00	84	1
	81	21	2178-662-011-00	79	22	2178-664-290-00	83	7
	82	5	2178-662-012-00	79	25		84	7
	82	10	2178-662-013-00	79	26	2178-665-001-00	85	1
	82	20		80	26	2178-665-003-00	85	25
2178-660-022-20	81	16	2178-662-014-00	79	27	2178-665-005-00	85	2
	82	15	2178-662-015-00	79	6		86	2
2178-660-024-00	81	17		80	6	2178-665-006-10	85	21
	82	16	2178-662-016-00	79	8	2178-665-009-00	85	40
2178-660-025-00	81	18		80	8		86	40
	82	17	2178-662-017-00	79	18	2178-665-012-10	85	30
2178-660-028-00	77	47		80	18		86	30
2178-660-029-00	81	36	2178-662-018-00	79	38	2178-665-014-00	85	42
	82	39		80	38	2178-665-015-00	85	16
2178-660-039-00	81	26	2178-662-021-00	79	11		86	16
	82	25		79	28	2178-665-016-00	85	39
2178-660-041-00	81	25		80	11		86	39
	82	24		80	28	2178-665-017-10	85	37
2178-660-042-00	81	30	2178-662-022-00	79	15		86	37
	82	29		79	29	2178-665-018-00	85	31
2178-660-043-00	81	19		80	15		86	31
	82	18		80	29	2178-665-019-00	85	38
2178-660-044-10	81	9	2178-662-023-00	80	14		86	38
	82	9	2178-662-024-00	80	22	2178-665-020-10	85	34
2178-660-045-00	81	20	2178-662-025-00	80	27		86	34
	82	19	2178-662-033-00	79	42	2178-665-021-00	86	25
2178-660-046-00	81	35		80	42	2178-665-025-20	86	1
	82	38	2178-662-034-00	80	25	2178-665-028-00	86	42
2178-660-200-00	77	10	2178-662-240-00	79	33	2178-665-280-00	85	28
2178-660-210-00	77	15		80	33	2178-665-290-00	85	19
2178-660-220-10	77	48	2178-663-003-00	81	1	2178-665-300-10	85	36
2178-660-240-10	77	37		82	1	2178-665-310-00	85	17
2178-660-260-00	77	61	2178-663-004-00	81	31	2178-665-330-00	86	17
2178-660-270-00	77	54		82	30	2178-665-340-10	86	19
2178-661-003-00	78	11	2178-664-002-00	83	19	2178-665-360-10	86	21
2178-661-004-00	78	3		84	19	2178-665-370-00	86	28
2178-661-005-00	78	16		85	7	2178-665-390-00	85	43
2178-662-005-00	79	12		86	7	2178-665-400-00	85	6
	80	12		87	4		86	6
2178-662-006-00	79	13		88	4	2178-665-410-00	85	15
	80	13	2178-664-210-00	83	13		86	15
2178-662-007-00	79	14	2178-664-250-00	84	13	2178-665-430-00	86	43
2178-662-008-00	79	20	2178-664-270-00	83	16	2178-665-440-00	86	36
	80	20		84	16	2178-666-001-00	91	3
2178-662-009-00	79	21	2178-664-280-00	83	1		92	2

部品コード索引

2224-096-200-00

部品コード	Fig.	図番	部品コード	Fig.	図番	部品コード	Fig.	図番
2178-666-002-30	87	20	2178-701-004-00	93	10	2178-804-001-00	102	5
2178-666-003-00	87	9		98	19	2178-805-001-00	103	7
	87	11		99	22	2178-805-002-00	103	8
	87	13	2178-701-005-00	93	12	2178-807-002-00	106	6
	88	9	2178-701-008-00	93	14		107	6
	88	11	2178-701-009-00	93	15	2178-807-200-00	106	1
	88	13	2178-702-001-00	94	1	2178-811-001-00	108	1
	88	15		98	5	2178-812-001-10	109	1
2178-666-004-00	87	14	2178-702-002-00	94	2	2178-813-001-00	110	1
	88	16	2178-702-003-00	94	7	2178-814-001-00	111	1
2178-666-200-20	87	1	2178-702-004-00	94	11	2178-814-004-00	113	1
2178-666-250-00	88	1	2178-702-005-00	94	12		114	1
2178-666-300-00	87	8	2178-702-006-20	94	15	2178-814-008-00	113	6
2178-666-310-00	87	10	2178-702-007-00	94	20	2178-820-200-20	116	1
2178-666-320-00	87	12	2178-702-008-10	94	21	2178-820-210-20	117	1
2178-666-340-10	88	8	2178-702-011-00	94	23	2178-820-590-00	122	7
2178-666-370-00	88	12	2178-702-012-00	94	26	2178-820-600-00	118	1
2178-666-390-00	88	14	2178-702-013-00	94	27	2178-822-001-20	120	1
2178-666-410-00	88	10	2178-702-015-10	94	30		121	1
2178-667-002-00	89	8	2178-702-016-00	94	31	2178-822-002-10	120	7
2178-667-003-00	89	19	2178-702-017-10	94	32	2178-822-006-00	122	1
2178-667-007-00	89	30	2178-703-004-10	95	5	2178-823-001-00	123	1
2178-667-008-00	98	9		98	18		133	6
	99	9	2178-703-005-00	151	1		135	6
2178-667-010-00	89	7	2178-703-200-10	95	1		136	6
2178-667-011-00	89	1	2178-703-201-10	95	2	2178-825-001-00	125	2
2178-667-013-00	89	17		98	14		126	10
2178-667-230-00	89	16	2178-703-202-00	95	3	2178-825-002-00	125	8
2178-668-005-00	90	17	2178-703-212-00	98	16		127	8
	133	10	2178-704-001-00	96	2	2178-825-003-00	127	2
2178-668-006-00	90	8	2178-705-002-00	89	11	2178-825-200-10	125	1
2178-668-008-00	90	15	2178-730-001-00	98	23		127	1
2178-668-009-10	90	14	2178-730-015-10	99	19	2178-825-220-10	125	12
2178-668-011-00	85	18	2178-730-016-10	99	13		126	1
	86	18	2178-730-018-10	99	15		127	12
	90	2	2178-730-300-00	98	4	2178-840-004-00	139	4
2178-668-260-00	90	6		99	4	2178-840-005-00	139	9
2178-668-300-20	90	1	2178-730-320-00	98	21	2178-840-006-00	138	20
2178-669-001-00	91	6	2178-730-340-00	98	13		138	30
	92	5	2178-730-420-10	99	16	2178-840-007-00	138	7
2178-669-200-00	91	1	2178-730-430-00	99	5	2178-840-200-00	139	2
2178-669-210-00	91	2	2178-801-200-20	100	1	2178-840-210-00	139	7
2178-669-240-10	92	1	2178-803-002-00	101	8	2178-840-220-00	139	8
2178-701-002-00	93	3		105	12	2178-840-300-00	139	3
2178-701-003-00	93	4	2178-803-200-00	101	1	2178-840-560-00	138	2

部品コード索引

2224-096-200-00

部品コード	Fig.	図番	部品コード	Fig.	図番	部品コード	Fig.	図番
2178-840-570-00	138	18	2178-852-300-00	144	1	2179-210-001-00	20	7
2178-840-580-00	138	19	2178-860-001-00	145	36		22	9
2178-840-590-10	138	15	2178-860-002-00	145	19	2179-210-003-00	20	8
2178-840-600-00	138	8	2178-860-003-00	145	14		22	13
2178-840-610-10	138	22	2178-860-004-00	145	50	2179-210-300-03	20	1
2178-840-620-10	138	26	2178-860-005-00	145	34	2179-210-320-13	20	3
2178-840-630-00	138	1	2178-860-200-00	145	2	2179-210-400-02	22	1
2178-841-001-00	139	14	2178-860-210-00	145	13	2179-210-410-12	22	4
2178-841-002-00	139	15	2178-860-230-00	145	24	2179-230-001-00	33	2
2178-841-003-00	139	16	2178-860-250-00	145	33	2179-230-002-20	33	4
2178-841-300-00	139	1	2178-860-260-10	145	37	2179-230-210-00	33	1
2178-850-001-00	140	26	2178-860-270-10	145	45	2179-301-200-10	42	2
2178-850-002-10	140	30	2178-860-280-10	145	49	2179-410-001-02	53	1
2178-850-004-00	140	32	2178-860-300-00	145	15	2179-601-210-00	89	2
2178-850-005-00	140	17	2178-860-310-00	145	28	2179-806-200-00	105	1
2178-850-006-00	140	20	2178-860-400-00	145	1	2179-806-210-00	105	3
2178-850-007-10	140	18	2178-860-451-00	145	8	2179-814-001-10	112	1
2178-850-009-00	140	23		145	43	2179-814-002-00	69	49
2178-850-200-20	140	2	2178-860-452-00	145	9		109	2
2178-850-210-00	140	25		145	44		111	5
2178-850-221-00	140	12	2178-870-200-10	146	2		112	4
2178-850-222-00	140	13	2178-870-210-10	146	3	2180-831-007-00	102	4
2178-850-223-00	140	14	2178-870-220-00	146	6	2185-822-001-10	120	4
2178-850-224-00	140	15	2178-870-230-00	146	7		121	4
2178-850-225-00	140	16	2178-870-300-00	146	1	2186-111-006-00	2	3
2178-850-230-00	140	19	2178-870-310-00	146	8	2186-336-003-00	54	2
2178-850-240-00	140	24	2178-890-001-00	147	1		55	4
2178-850-241-00	140	27	2178-890-002-00	148	1	2201-201-002-00	6	9
2178-850-270-00	141	40	2178-890-003-00	149	1		18	6
2178-850-280-00	141	41	2178-890-004-00	150	1		19	6
2178-850-300-30	140	1	2178-901-010-00	128	12		125	3
2178-850-330-00	140	38		129	12		126	13
2178-850-340-00	140	7		130	12		127	3
	141	36		131	12	2201-201-003-10	6	1
2178-850-341-00	140	8		132	12	2201-220-001-00	38	2
	141	37	2178-901-037-00	129	16	2201-301-001-00	42	1
2178-850-342-00	140	9	2178-901-038-00	129	17	2201-422-003-00	59	12
	141	38	2178-901-088-10	129	20	2201-601-002-00	77	23
2178-850-343-00	140	10	2178-910-003-00	133	2	2201-601-003-00	77	25
	141	39		134	2	2201-601-004-00	77	27
2178-850-540-10	142	39		135	2	2201-601-005-00	77	28
2178-851-300-10	143	1		136	2	2201-601-006-00	77	29
2178-852-200-10	144	2	2178-910-007-00	136	10	2201-601-008-00	77	26
2178-852-210-10	144	3	2179-207-310-00	16	4	2201-606-007-10	90	12
2178-852-220-00	144	4		17	4	2201-703-222-00	98	15

部品コード索引

2224-096-200-00

部品コード	Fig.	図番	部品コード	Fig.	図番	部品コード	Fig.	図番
2201-814-001-00	105	6	2229-410-001-00	52	5	2238-850-003-00	141	8
2201-850-008-00	142	40		53	5		142	8
2201-850-302-00	141	10	2229-601-014-00	77	60	2238-850-004-00	141	19
	142	10	2229-602-002-00	78	8		142	19
2201-850-307-00	141	12	2229-602-003-00	78	1	2238-850-005-00	141	23
	142	12	2234-850-240-00	141	20		142	23
2201-850-308-00	141	11		142	20	2238-850-200-00	142	36
	142	11	2234-850-273-00	141	4	2238-850-220-00	141	17
2201-850-311-00	141	9		142	4		142	17
	142	9	2234-850-370-00	141	2	2238-850-230-00	141	27
2201-850-634-00	141	3		142	2		142	27
	142	3	2237-211-001-20	34	6	2238-850-240-00	141	31
2204-589-003-00	89	21		35	6		142	31
2204-589-004-10	89	10		36	6	2238-850-261-00	141	13
2210-101-003-00	1	3	2238-240-200-00	34	1		142	13
2210-203-022-00	9	12	2238-302-200-20	43	1	2238-850-262-00	141	15
2210-203-025-00	9	14	2238-307-001-00	45	4		142	15
	10	14		46	4	2238-850-300-00	141	1
2210-220-001-00	45	3		47	4	2238-850-310-00	142	1
	46	3	2238-307-200-00	45	1	2238-901-003-00	128	16
	47	3	2238-307-210-00	47	1		129	18
2210-605-037-00	81	15	2238-307-230-00	46	1		130	16
	82	14	2238-501-001-00	63	14		131	16
2210-608-001-10	88	22	2238-501-002-00	63	15		132	16
2210-608-002-00	87	16	2238-501-003-00	63	11	2238-901-004-00	128	13
	88	18	2238-501-200-00	63	1	2238-901-005-00	128	6
2210-803-001-00	101	13	2238-501-210-00	63	6		129	6
2210-803-220-00	101	10	2238-503-001-00	65	20		130	6
2210-804-210-10	102	1	2238-503-200-00	65	3		131	6
2210-850-010-00	141	5	2238-503-210-00	65	6		132	6
	141	14	2238-504-001-00	67	1	2238-901-006-00	128	7
	142	5		68	1		129	7
	142	14	2238-504-002-00	67	2		130	7
2210-850-019-00	141	44		68	2		131	7
	142	42	2238-660-200-00	77	62		132	7
2210-850-303-10	2	12	2238-701-003-00	93	1	2238-901-007-00	128	8
2210-850-313-00	141	6	2238-730-200-00	98	1		129	8
	142	6	2238-730-210-00	99	1		130	8
2210-850-352-00	2	15	2238-807-200-00	107	1		131	8
2213-556-001-00	114	6	2238-819-001-00	115	1		132	8
2224-891-001-00	153	3	2238-825-200-00	126	3	2238-901-008-00	128	17
2224-910-005-00	135	1	2238-850-001-00	141	43		129	19
	136	1		142	41		130	17
2224-910-006-00	133	1	2238-850-002-00	141	7		131	17
2224-910-007-00	134	1		142	7		132	17

部品コード索引

2224-096-200-00

部品コード	Fig.	図番	部品コード	Fig.	図番	部品コード	Fig.	図番
2238-901-009-00	128	9	3560-203-002-00	105	4	3908-170-020-00	65	12
	129	9	3560-503-302-00	2	8		86	24
	130	9		59	29		101	19
	131	9		63	4		103	3
	132	9		79	3		105	5
2238-901-011-00	97	1		80	3		125	7
	130	14		83	3		126	9
	132	14		83	10		127	7
2238-901-012-00	96	1		83	20		133	9
	97	2		84	3		135	9
2238-901-013-00	128	14		84	10		136	9
	129	14		84	20	3908-521-232-00	34	3
	131	14		85	3		35	3
2238-901-015-00	131	13		85	10		36	3
2238-901-017-00	129	13		86	3	4106-102-034-00	141	21
2238-901-019-00	130	13		86	10		142	21
	132	13		87	5	4133-102-005-00	79	1
2500-310-004-00	145	16		88	5		79	9
2505-119-002-00	59	5		89	31		80	1
2704-402-003-00	59	24		90	10		80	9
	145	26		98	11	4144-406-009-00	138	28
3256-702-004-10	67	3		99	11	4148-204-005-00	141	26
	68	3		99	21		142	26
3305-603-003-00	141	30	3625-540-004-00	89	25	4335-512-004-00	140	11
	141	32	3631-350-201-10	51	3	4510-402-003-00	67	4
	142	30	3632-360-036-00	2	17		68	4
	142	32	3737-172-009-00	63	9	8524-403-001-00	119	1
3306-110-001-00	63	2	3737-172-010-00	100	3	8524-403-002-00	119	4
3306-110-002-00	63	3	3742-341-004-00	79	2	8524-403-003-00	119	5
3505-704-003-00	145	32		79	10	8524-404-014-00	60	9
3526-303-009-00	65	10		80	2	8595-501-004-00	138	27
3533-306-001-00	65	8		80	10	J061-208-010-00	140	29
	66	7	3750-251-023-00	89	22		140	36
	141	25	3761-242-017-00	106	3	J061-226-030-00	145	51
	142	25		107	3	J062-104-111-00	2	18
3555-404-014-00	81	22	3768-155-010-00	54	7	J062-111-120-00	2	16
	82	21		55	9		141	16
3560-102-013-00	81	6	3768-185-022-10	51	2		142	16
	82	6	3908-170-020-00	24	20	K110-001-106-00	56	19
	83	2		25	13		57	19
	84	2		26	14	K116-004-002-00	154	45
3560-201-015-00	52	3		27	10		155	45
	53	3		54	4	K116-004-102-00	154	6
3560-201-018-00	145	31		55	6		155	6
3560-203-002-00	86	23		59	18	K116-004-106-10	154	11

部品コード索引

2224-096-200-00

部品コード	Fig.	図番	部品コード	Fig.	図番	部品コード	Fig.	図番
K116-004-106-10	155	11	K160-001-004-00	155	20	V111-164-001-20	77	31
K116-004-200-00	154	2	K160-001-005-00	154	29	V111-164-002-00	69	19
K116-004-401-00	154	12		155	29		69	30
	155	12	K181-003-002-00	154	18		77	30
K116-004-407-00	154	28		155	18	V120-366-002-50	64	4
	155	28	K181-003-003-00	154	19		65	4
K116-004-408-00	154	31		155	19	V180-448-001-00	83	6
	155	31	K186-014-001-15	56	2		84	6
K116-004-410-00	154	32	K186-014-002-10	56	3	V180-448-001-20	75	9
	155	32		57	3		85	29
K116-005-104-00	154	4	K186-014-003-10	56	4		86	29
	155	4		154	14	V200-260-601-20	74	6
K116-005-105-00	154	7		155	14		120	8
	155	7	K186-014-004-10	56	6	V200-260-602-00	94	24
K116-005-200-00	155	2		57	6	V200-260-602-50	62	10
K116-006-200-00	154	1	K186-014-005-10	56	10		64	8
	155	1		57	10		65	15
K116-011-003-40	154	17	K186-014-007-20	56	14	V200-260-603-50	62	11
	155	17		154	26	V200-360-601-60	79	4
K116-011-004-00	154	54		155	26		80	4
	155	54	K186-014-010-00	56	17		83	5
K116-011-006-00	154	16		57	17		83	12
	155	16	K186-014-011-00	56	18		83	22
K116-019-000-40	49	3		57	18		84	5
K116-019-004-00	154	9	K186-015-009-00	56	16		84	12
	155	9	K186-015-010-00	56	15		84	22
K116-019-005-20	154	47		57	15		85	4
	155	47	K186-015-011-00	56	21		85	11
K116-019-006-10	154	48		57	21		86	4
	155	48	K186-015-012-00	56	23		86	11
K116-019-007-10	154	49		57	23		87	7
	155	49	K186-016-001-00	57	16		88	7
K116-019-008-00	154	50	K186-026-000-14	56	1		89	33
	155	50	K186-026-001-10	56	11		90	9
K116-019-009-00	154	51	K186-027-000-12	57	1		98	10
	155	51	K186-027-001-02	57	2		99	10
K116-019-110-20	154	3	K186-027-002-00	57	11	V200-700-601-60	145	46
	155	3	K186-027-003-00	57	14	V201-260-801-60	75	7
K116-021-000-30	50	3	K186-027-004-00	57	4		75	21
K116-031-001-00	154	13	V111-163-002-00	18	3	V201-260-802-00	73	68
	155	13		19	3		75	2
K130-003-004-00	48	5		71	24		93	5
K130-015-000-00	48	1		79	36	V201-260-802-50	94	16
K130-015-004-00	48	2		80	36	V201-260-803-00	138	13
K160-001-004-00	154	20	V111-164-001-20	69	20	V201-260-805-00	42	6

部品コード索引

2224-096-200-00

部品コード	Fig.	図番
V201-260-805-00	48	8
	66	5
	126	4
V201-260-805-50	144	11
V201-260-806-50	6	2
V201-260-807-50	75	25
V201-260-808-00	49	1
	50	1
V201-260-809-00	42	3
V201-260-809-50	64	12
V201-260-810-00	140	4
V201-261-001-60	24	2
	24	9
	25	2
V201-261-004-50	5	3
V201-261-005-50	82	34
V201-261-202-50	24	16
	25	9
	26	10
	27	6
V201-360-801-60	74	3
	91	4
	92	3
V201-360-802-50	16	13
	17	10
V201-360-803-50	42	9
V201-360-804-00	81	27
	82	26
V201-700-801-60	145	10
V203-261-003-00	81	3
	82	3
V210-260-601-20	33	3
	39	4
	59	28
	140	28
V210-260-601-60	59	33
	60	11
	77	63
	99	20
	141	22
	141	33
	142	22
	142	33
	154	36
	154	55
V210-260-601-60	155	36
	155	55
V210-260-602-00	63	5
	140	21
V210-260-602-50	140	22
	154	10
	155	10
V210-260-603-50	154	57
	155	57
V210-360-601-20	62	6
	119	6
V210-360-601-60	63	8
	98	24
V210-360-602-00	63	7
V210-660-601-60	90	16
V211-260-801-60	64	11
	65	18
	66	3
	85	35
	86	35
	89	27
	93	8
	140	3
V211-260-802-00	16	19
	17	17
	20	13
	21	16
	22	16
	23	13
	32	3
	44	2
	52	4
	53	4
	60	6
	61	6
	64	2
	65	2
	65	19
	66	2
	85	44
	86	44
	98	2
	99	2
	139	12
	140	39
V211-260-802-00	145	3
V211-260-802-50	4	3
	89	28
	93	2
	145	38
	146	4
V211-260-803-00	6	4
	81	34
	82	33
V211-260-803-50	48	6
	146	5
V211-260-804-00	77	3
	79	39
	80	39
	81	33
	82	32
V211-260-804-50	144	10
V211-260-805-00	6	5
	143	3
V211-260-805-50	79	40
	80	40
V211-260-806-50	77	4
V211-360-801-60	1	5
	3	2
	4	2
V211-360-802-00	34	10
	36	10
	43	3
	65	21
	106	5
	107	5
V211-360-802-50	3	3
	5	2
	138	9
V211-360-803-00	35	10
V211-360-804-00	1	1
	100	2
V211-560-801-60	136	11
V211-560-802-00	81	38
	82	41
	85	33
	86	33
V211-661-003-00	52	6
	53	6
V230-360-600-80	90	18

部品コード索引

2224-096-200-00

部品コード	Fig.	図番
V231-360-801-20	77	6
V273-360-601-50	62	4
V301-260-006-00	59	2
	59	10
	59	13
	60	10
	62	12
	74	8
	94	25
	99	18
	140	35
	145	23
V302-260-006-00	94	29
V304-260-008-00	29	4
	35	11
	37	4
	38	4
	65	9
	66	8
	73	38
	73	48
	85	22
	86	22
	87	19
	88	21
	89	29
	93	7
	94	19
	125	11
	126	2
	126	6
	127	11
	136	12
	138	5
	138	11
	138	14
	138	25
	140	6
	143	4
	145	4
	145	39
	146	9
	154	44
	155	44
V304-260-010-00	5	4

部品コード	Fig.	図番
V304-260-010-00	24	3
	24	10
	25	3
	55	3
	82	36
	144	9
V304-260-012-00	24	18
	25	11
	26	12
	27	8
V305-260-010-00	120	3
	121	3
	141	46
	142	44
V326-262-108-00	70	6
	78	4
V327-262-216-00	70	16
V328-262-214-00	78	12
V334-260-010-00	73	73
	94	6
	94	34
	98	8
	99	8
V334-260-012-00	124	5
V360-260-006-00	2	9
	64	5
	64	9
	65	5
	65	16
	120	9
V361-260-006-00	39	5
V362-260-008-00	42	5
	62	2
	64	13
	65	22
	85	41
	86	41
	141	29
	141	42
	142	29
V363-260-008-00	1	2
	124	7
V401-160-004-00	69	33
V401-160-006-00	16	18
	17	16

部品コード	Fig.	図番
V401-160-006-00	56	5
	57	5
	59	3
	59	14
	69	36
	74	7
	77	40
	79	5
	80	5
	83	4
	83	11
	83	21
	84	4
	84	11
	84	21
	85	5
	85	12
	86	5
	86	12
	87	6
	88	6
	89	32
	90	11
	98	12
	99	12
	99	17
	140	34
	145	22
	154	15
	155	15
V401-160-008-00	6	3
	16	14
	17	11
	29	3
	37	3
	38	3
	42	4
	42	10
	48	9
	49	2
	50	2
	73	37
	73	47
	73	67
	73	72

部品コード索引

2224-096-200-00

部品コード	Fig.	図番
V401-160-008-00	74	4
	75	3
	75	20
	75	24
	85	24
	87	17
	88	19
	90	13
	91	5
	92	4
	93	6
	94	18
	125	9
	126	5
	127	9
	138	4
	138	10
	138	24
	140	5
	143	5
	144	12
	154	43
	155	43
V401-160-010-00	24	4
	24	11
	25	4
	81	4
	82	4
	82	37
	94	5
	94	33
	98	7
	99	7
	125	4
	126	14
	127	4
V401-160-012-00	24	17
	25	10
	26	11
	27	7
V401-700-006-00	145	47
V401-700-008-00	145	11
V411-260-004-00	69	32
V411-260-006-00	59	26
	62	8
V411-260-006-00	69	35
	69	44
	75	17
	77	41
	101	15
	102	2
	105	8
	108	5
	109	4
	140	33
	145	21
V411-260-008-00	42	7
	56	26
	57	26
	59	17
	59	19
	59	23
	65	7
	65	11
	66	6
	73	36
	73	46
	73	69
	73	79
	74	2
	75	23
	85	26
	86	26
	87	18
	88	20
	93	9
	94	17
	101	18
	125	10
	126	7
	126	11
	127	10
	138	6
	138	12
	138	23
	139	5
	139	13
	141	24
	142	24
V411-260-010-00	52	7
V411-260-010-00	53	7
	82	35
	94	4
	94	13
	98	6
	99	6
	101	11
	109	7
	122	6
	125	5
	126	15
	127	5
	133	8
	135	8
	136	8
	141	45
	142	43
	145	17
V411-260-012-00	73	75
	124	4
V411-260-014-00	77	51
	78	10
V411-260-016-00	70	15
	142	37
	144	13
V411-700-006-00	145	48
V411-700-008-00	145	12
V500-161-601-00	101	4
V500-161-601-20	69	37
	77	42
V500-161-601-50	110	3
V500-162-001-50	70	7
	101	16
	102	3
	105	9
	108	4
	109	6
V500-162-002-00	78	5
	101	12
V500-162-501-50	39	2
	59	6
	59	22
	59	25
	62	9
	85	27

部品コード索引

2224-096-200-00

部品コード	Fig.	図番	部品コード	Fig.	図番	部品コード	Fig.	図番
V500-162-501-50	86	27	V580-140-301-80	73	21	V600-110-630-40	77	12
	139	6		73	26	V600-110-690-50	69	25
V500-162-502-00	8	20	V580-140-302-50	71	18		77	33
	9	20	V580-140-401-60	6	17	V600-130-620-20	73	11
	10	20		43	2	V600-150-600-00	140	31
	28	6	V580-140-402-20	16	9		145	20
	34	4		17	7	V600-150-600-10	8	16
	35	4	V580-140-405-00	14	8		9	17
	36	4	V600-110-600-10	154	41		10	17
	109	5		155	41		11	11
	115	3	V600-110-600-20	79	7		12	13
V500-162-503-00	45	5		79	24		13	7
	46	5		80	7	V600-150-600-30	33	7
	47	5		80	24	V600-150-600-40	11	14
V500-163-001-50	87	15		89	20		12	16
	88	17		89	24		13	9
	106	2	V600-110-600-30	77	17	V600-150-620-00	90	4
	107	2		89	12	V600-150-620-10	73	9
	126	12	V600-110-600-40	15	8		73	15
V500-163-002-00	94	14		69	11		73	30
V500-163-002-50	77	52		70	9		73	33
	78	13		77	21		73	40
	145	18		77	56		73	43
V500-163-003-00	60	7		78	6		73	50
	61	7	V600-110-600-50	7	2		73	63
	116	2	V600-110-620-00	77	44		85	13
	117	2	V600-110-620-10	77	11		86	13
	118	2		77	45		94	8
V500-163-003-50	89	9		79	17	V600-150-620-20	21	7
	138	17		80	17		22	7
	138	29	V600-110-620-20	14	4		72	7
V500-164-003-00	70	17		70	24		72	19
V522-100-601-60	77	5		71	8		72	24
	79	41		71	20		73	4
	80	41		77	16		73	52
	81	2		77	55		73	57
	81	32		81	7		73	65
	82	2		81	13		75	12
	82	31		81	23		83	8
V530-160-602-80	45	2		82	7		83	14
	47	2		82	12		83	17
V530-240-602-80	46	2		82	22		84	8
V580-140-301-60	101	7	V600-110-620-30	69	21		84	14
	105	11		77	35		84	17
	120	6	V600-110-630-30	77	58		85	8

部品コード索引

2224-096-200-00

部品コード	Fig.	図番
V600-150-620-20	86	8
	87	2
	88	2
	94	3
	98	3
	99	3
V600-150-620-30	72	12
	75	5
V682-200-000-80	15	7
	56	20
	57	20
	71	25
	79	43
	80	43
	154	21
	155	21
V682-200-001-00	14	9
	18	4
	19	4
V704-140-010-00	90	5
V704-140-012-00	73	7
	73	23
	73	28
	73	56
	73	76
	77	46
	85	14
	86	14
	94	10
	94	22
	154	53
	155	53
V704-140-014-00	33	9
	85	20
	86	20
	90	3
V704-140-015-00	20	9
	21	12
	22	10
	23	9
	72	23
	72	29
	73	6
	73	14
	73	60

部品コード	Fig.	図番
V704-140-015-00	75	13
	76	2
	79	23
	80	23
	89	23
	90	7
	141	18
	142	18
	154	33
	155	33
V704-140-016-00	8	4
	9	4
	10	4
V704-140-017-00	79	16
	79	30
	80	16
	80	30
	89	14
V704-140-020-00	70	8
V704-140-025-00	16	10
	17	8
	69	24
	77	32
V705-140-017-00	77	66
V705-140-020-00	154	30
	155	30
V705-140-028-00	154	42
	155	42
V705-140-030-00	14	6
V705-140-032-00	73	10
	73	16
	73	31
	73	34
	73	41
	73	44
	73	51
	73	64
	94	9
V705-140-035-00	21	8
	22	8
	72	20
	72	25
	73	5
	73	12
	73	53

部品コード	Fig.	図番
V705-140-035-00	73	58
	83	9
	83	15
	83	18
	84	9
	84	15
	84	18
	85	9
	86	9
	87	3
	88	3
	89	13
V705-140-040-00	75	6
V705-140-042-00	11	15
	12	17
	13	10
	69	12
	69	26
	70	10
	70	22
	77	22
	77	34
	78	14
V705-140-047-00	77	59
V705-140-052-00	77	13
V706-140-040-00	20	6
	23	6
V706-140-042-00	71	14
V707-140-060-00	33	8
V720-101-900-80	6	6
	77	7
	81	29
	82	28
V720-101-901-00	6	10
	14	12
	18	7
	19	7
V720-102-401-20	48	7
	70	3
	77	65
	154	5
	155	5
V720-102-401-40	78	9
V720-102-402-10	77	64
V720-103-503-40	48	10

部品コード索引

部品コード	Fig.	図番	部品コード	Fig.	図番	部品コード	Fig.	図番
V720-103-503-80	6	15	V744-112-220-70	71	22			
V720-103-504-00	16	3		79	34			
	17	3		80	34			
	20	5	V744-115-250-70	48	3			
	23	5	V744-115-300-70	14	7			
V720-111-900-60	154	8		81	8			
	155	8		81	14			
V720-111-900-70	56	25		81	24			
	57	25		82	8			
V720-111-900-80	56	22		82	13			
	57	22		82	23			
V720-111-901-00	56	24		89	26			
	57	24	V744-117-350-70	89	15			
V720-113-502-80	56	7	V744-120-300-70	15	9			
	56	12	V744-120-400-70	77	36			
	57	7	V744-130-450-80	20	2			
	57	12		20	4			
V720-113-502-90	154	25		21	3			
	155	25		21	6			
V721-103-105-50	89	18		22	3			
V723-101-500-90	56	27		22	6			
	57	27		23	2			
	154	27		23	4			
	155	27		70	13			
V723-102-003-90	154	22	V767-400-000-00	16	17			
	155	22		17	15			
V723-102-005-60	48	4	V780-140-000-6B	6	11			
V724-122-901-40	56	8	V792-114-220-60	56	9			
	57	8		57	9			
V724-122-902-00	154	23	V792-120-280-60	154	24			
	155	23		155	24			
V740-117-300-60	72	11	V883-004-000-90	24	6			
	72	26		24	13			
V742-115-250-40	21	2		25	6			
	21	5	V999-200-003-00	24	7			
	22	2		24	14			
	22	5		25	7			
V744-112-220-70	8	22		26	4			
	9	22		26	8			
	10	22		27	4			
	18	2	W201-260-805-50	138	3			
	19	2		141	28			
	28	2		142	28			
	28	4						
	69	40						