NE24爪軸・爪セット(能代仕様)

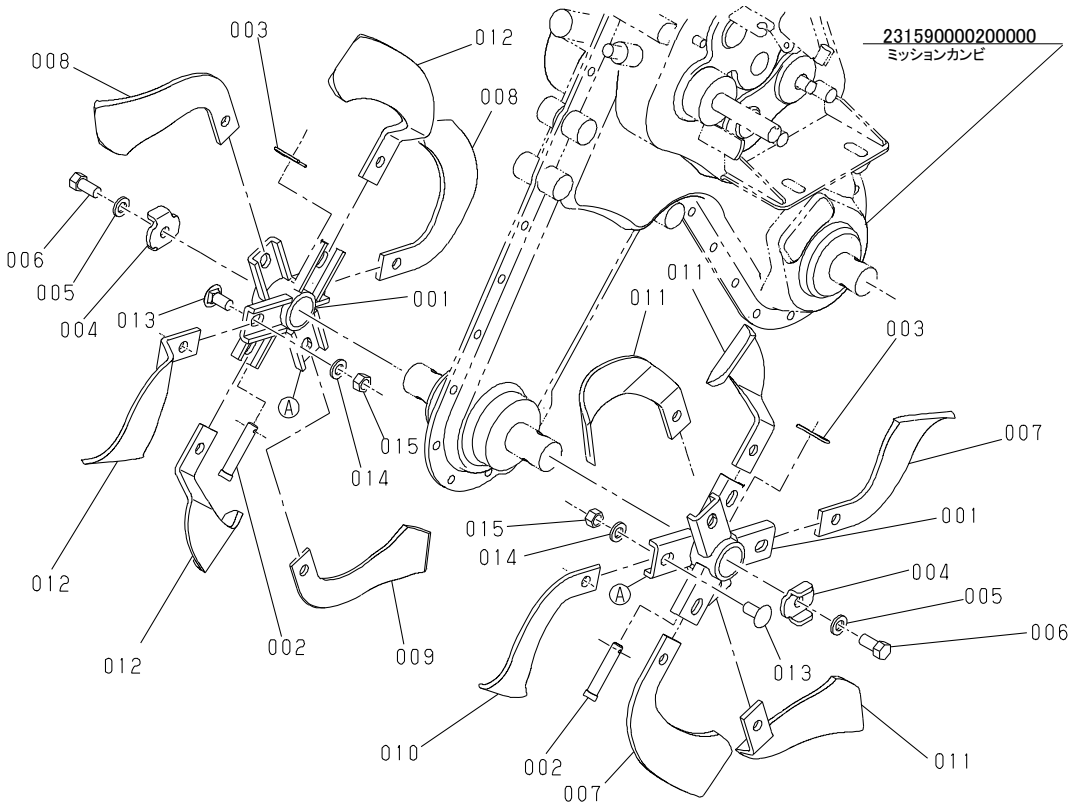

図番	品　番	部品名称	数量	互換性	備考
001	231500000402001	ツメホルダーケツゴウ	2		
002	041261126205001	ホルダーピン S	2		
003	0551571000	スナップピン 10	2		
004	231550000405000	ワッシャ(スペシャル)	2		
005	0451270100	バネザガネ M10	2		
006	0117371020	ロッカクボルト M10×1.25×20	2		
007	057164636251000	ツチアゲツメ V24 ミギ	2		
008	057164636252000	ツチアゲツメ V24 ヒダリ	2		
009	111110110331000	NO.8 コウウンヅメ(ミギ)	1		
010	111110110332000	NO.8 コウウンヅメ(ヒダリ)	1		
011	081376626404000	ツチアゲツメ V24B ミギ	3		
012	081376626405000	ツチアゲツメ V24B ヒダリ	3		
013	282130000417000	ツメトリツケボルト	12		
014	0451270100	バネザガネ M10	12		
015	0211870100	ロッカクナット　M10×1.25	12		